This is a digital copy of a book that was preserved for generations on library shelves before it was carefully scanned by Google as part of a project to make the world's books discoverable online.

It has survived long enough for the copyright to expire and the book to enter the public domain. A public domain book is one that was never subject to copyright or whose legal copyright term has expired. Whether a book is in the public domain may vary country to country. Public domain books are our gateways to the past, representing a wealth of history, culture and knowledge that's often difficult to discover.

Marks, notations and other marginalia present in the original volume will appear in this file - a reminder of this book's long journey from the publisher to a library and finally to you.

Usage guidelines

Google is proud to partner with libraries to digitize public domain materials and make them widely accessible. Public domain books belong to the public and we are merely their custodians. Nevertheless, this work is expensive, so in order to keep providing this resource, we have taken steps to prevent abuse by commercial parties, including placing technical restrictions on automated querying.

We also ask that you:

+ *Make non-commercial use of the files* We designed Google Book Search for use by individuals, and we request that you use these files for personal, non-commercial purposes.

+ *Refrain from automated querying* Do not send automated queries of any sort to Google's system: If you are conducting research on machine translation, optical character recognition or other areas where access to a large amount of text is helpful, please contact us. We encourage the use of public domain materials for these purposes and may be able to help.

+ *Maintain attribution* The Google "watermark" you see on each file is essential for informing people about this project and helping them find additional materials through Google Book Search. Please do not remove it.

+ *Keep it legal* Whatever your use, remember that you are responsible for ensuring that what you are doing is legal. Do not assume that just because we believe a book is in the public domain for users in the United States, that the work is also in the public domain for users in other countries. Whether a book is still in copyright varies from country to country, and we can't offer guidance on whether any specific use of any specific book is allowed. Please do not assume that a book's appearance in Google Book Search means it can be used in any manner anywhere in the world. Copyright infringement liability can be quite severe.

About Google Book Search

Google's mission is to organize the world's information and to make it universally accessible and useful. Google Book Search helps readers discover the world's books while helping authors and publishers reach new audiences. You can search through the full text of this book on the web at `http://books.google.com/`

460

HARVARD COLLEGE
LIBRARY

FROM THE LIBRARY OF

WILLIAM ROBINSON LAMAR

SEPTEMBER 22, 1930

3 2044 102 780 9

I. C. S.
REFERENCE LIBRARY

A SERIES OF TEXTBOOKS PREPARED FOR THE STUDENTS OF THE INTERNATIONAL CORRESPONDENCE SCHOOLS AND CONTAINING IN PERMANENT FORM THE INSTRUCTION PAPERS, EXAMINATION QUESTIONS, AND KEYS USED IN THEIR VARIOUS COURSES

SPANISH

CONVERSATIONAL LESSONS

69- 592

SCRANTON
INTERNATIONAL TEXTBOOK COMPANY
109

Educ T 2119.06.460

HARVARD COLLEGE LIBRARY
FROM THE LIBRARY OF
WILLIAM ROBINSON LAMAR
SEPT. 22, 1930

Copyright, 1903, 1906, by INTERNATIONAL TEXTBOOK COMPANY.

Entered at Stationers' Hall, London.

Spanish, Parts 1 to 5: Copyright, 1901, by INTERNATIONAL TEXTBOOK COMPANY. Entered at Stationers' Hall, London.

Spanish, Parts 6 to 15: Copyright, 1902, by INTERNATIONAL TEXTBOOK COMPANY. Entered at Stationers' Hall, London.

All rights reserved.

109 PRINTED IN THE UNITED STATES. 178

PREFACE

Formerly it was our practice to send to each student entitled to receive them a set of volumes printed and bound especially for the Course for which the student enrolled. In consequence of the vast increase in the enrolment, this plan became no longer practicable and we therefore concluded to issue a single set of volumes, comprising all our textbooks, under the general title of I. C. S. Reference Library. The students receive such volumes of this Library as contain the instruction to which they are entitled. Under this plan some volumes contain one or more Papers not included in the particular Course for which the student enrolled, but in no case are any subjects omitted that form a part of such Course. This plan is particularly advantageous to those students who enroll for more than one Course, since they no longer receive volumes that are, in some cases, practically duplicates of those they already have. This arrangement also renders it much easier to revise a volume and keep each subject up to date.

Each volume in the Library contains, in addition to the text proper, the Examination Questions and (for those subjects in which they are issued) the Answers to the Examination Questions.

In preparing these textbooks, it has been our constant endeavor to view the matter from the student's standpoint, and try to anticipate everything that would cause him trouble. The utmost pains have been taken to avoid and correct any and all ambiguous expressions—both those due to faulty rhetoric and those due to insufficiency of statement or explanation. As the best way to make a statement, explanation, or description clear is to give a picture or a

diagram in connection with it, illustrations have been used almost without limit. The illustrations have in all cases been adapted to the requirements of the text, and projections and sections or outline, partially shaded, or full-shaded perspectives have been used, according to which will best produce the desired results.

The method of numbering pages and articles is such that each part is complete in itself; hence, in order to make the indexes intelligible, it was necessary to give each part a number. This number is placed at the top of each page, on the headline, opposite the page number; and to distinguish it from the page number, it is preceded by a section mark (§). Consequently, a reference, such as § 3, page 10, can be readily found by looking along the inside edges of the headlines until § 3 is found, and then through § 3 until page 10 is found.

INTERNATIONAL CORRESPONDENCE SCHOOLS

CONTENTS

SPANISH CONVERSATIONAL LESSONS	*Section*	*Page*
Introduction on the Use of the Phonograph	1	ix
General Directions for Studying Phonograph Record	1	10
Affirmative, Interrogative, and Negative Sentences	1	12
Grammatical Construction of Usted	1	13
Directions for Studying the Drill	1	15
Two Forms of the Interrogative Sentence	1	17
Omission of Subject Pronoun	1	18
Más . . . Que and Tan . . . Como	2	2
The Conjunction Que	2	4
Ni in Negative Sentences	2	8
Comparison of Adjectives	2	12
Emphatic Use of Sí	2	16
Gender of Nouns and Adjectives	2	23
The Preposition Á Before the Direct Object	2	25
Ser and Estar	3	4
Use of De to Denote Possession	3	5
Ese and Aquel	3	6
Number in Nouns and Adjectives	3	27
Esto, Eso, Aquello	4	5
Past Participles	4	6
Uses of Lo	4	7
Redundant Constructions With Me and Le	4	8
Use of Hace to Denote Time Elapsed	4	10
Superlative Degree of Adjectives	4	26

SPANISH CONVERSATIONAL LESSONS—*Continued*

	Section	*Page*
No Combined With Other Negatives	4	35
Participles and Present Tense, Singular, of Regular Verbs in -ar	4	37
Dates	5	9
Present Tense, Plural, of Regular Verbs in -ar	5	26
Preterit or Past Tense, Singular, of Regular Verbs in -ar	5	27
Estuve and Estaba	5	29
Present Tense, Singular, of Regular Verbs in -er and -ir	6	4
Deber	6	4
Lo	6	6
Faltar	6	7
Present Participle of Regular Verbs in -er and -ir	6	23
Future of Verbs, Singular Number	6	24
Haber and Tener	6	25
Lo and Le as Direct Objects	6	29
Poder	7	5
Present Tense, Plural, of Regular Verbs in -er and -ir	7	6
Allá and Allí	7	10
Special Uses of the Future Tense	7	18
Future of Regular Verbs, Plural Number	7	36
Present Participle of Regular Verbs in -er and -ir	7	36
The Imperative	7	37
The Present and Future Subjunctive	7	39
Preterit or Past Tense of Regular Verbs in -ar, Plural Number	8	4
Preterit or Past Tense of Regular Verbs in -er and -ir, Singular Number	8	5
El Cual, Lo Cual	8	8
Preterit or Past Tense of Regular Verbs in -er and -ir, Plural Number	8	32

SPANISH CONVERSATIONAL LESSONS—*Continued*

	Section	*Page*
Acostarse, Acordarse, and Sentarse	8	33
Gustar	8	34
Imperative of Regular Verbs in -er and -ir	8	38
Meanings of Se	8	40
The Ending -ísimo	9	5
Reflexive Verbs	9	7
Tenses	9	8
The Copreterit Tense	9	9
The Postpreterit Tense	9	10
Indefinite Uses of Se	9	12
The Preterit Subjunctive	9	37
Copreterit and Postpreterit of Regular Verbs, Plural Number	9	39
Imperative and Present Subjunctive of Regular Verbs, Plural Number	10	5
Preterit Subjunctive, Plural Number	10	8
Verbs in -uír and -eer	10	37
Words Having the Same or Nearly the Same Form in Spanish as in English	10	38
Adverbs in -mente	10	46
Complete Rules of Pronunciation and Syllabication	11	1
Diphthongs	11	2
Grammatical Terms	11	8
Riquezas naturales de Sur-América	11	26
Placing of the Verb Before Its Subject	11	32
Nacer	11	33
Mandar Hacer	11	38
Hacer Followed by an Infinitive	11	39
Las colonias de España en América	11	59
Cardinals Used Instead of Ordinals	11	68
The Preterit Subjunctive Form in -se	11	69
Illustrations of the Use of the Subjunctive	11	69
Syntax of Collective Substantives	11	75
Llover and Nevar	11	76
Doler	11	76

SPANISH CONVERSATIONAL LESSONS—*Continued*

	Section	*Page*
Special Uses of the Dative Case	11	77
Las colonias de España en América	12	5
Ambos	12	20
Use of Haber to Express Distance	12	21
Civilización del Antiguo Perú	12	36
Adjectives Used Substantively After De	12	47
Transitive Verbs Used Reflexively	12	47
Adjective Phrases Formed by Adverbs Preceded by De	12	50
César Borgia	13	5
Free Translations	13	13
Tú, tu, te, ti	13	14
Second Person Singular of Verbs	13	15
Diminutive Substantives	13	18
El Irlandés y el Americano	13	36
Haber de	13	48
Use of the Future Instead of the Imperative	13	51
Neuter Substantives	13	53
Echar	13	57
El Irlandés y el Americano	14	5
Siquiera and Ni Siquiera	14	16
Conjugation of Regular Verbs	14	18
Conjugation of Haber	14	22
Irregular Verbs	14	23
Rendering of the English Forms Myself, Himself, Yourself, Etc.	14	31
Letter of Friendship	14	44
Business Letter	14	47
Abbreviations and Other Forms Used in Letter Writing	14	52
The Expressions Mientras Más . . . Más, Mientras Más . . . Tanto Más, Cuanto Más . . . Más, Etc.	14	55
Family Letter	15	4
Letter Applying for a Position	15	7

SPANISH CONVERSATIONAL LESSONS—*Continued*

	Section	*Page*
Vosotros and Vos	15	11
Second Person Plural of Verbs	15	12
Conjugation of Dormir and Morir	15	16
The Hypothetic Mode	15	17
Conjugation of Venir	15	22
Letter From a Traveler	15	33
Que and El Que in the Sense of The Fact That	15	49
Conjugation of Tener	15	51
Surnames	15	52
Ojalá	15	54
Conjugation of Ir	15	56

SPANISH

INTRODUCTION

THE PHONOGRAPH AND ITS MANIPULATION

THE INSTRUMENT

1. The Instrument Used.—The phonograph used in this Course is the Edison Standard Phonograph, as manufactured and equipped by the National Phonograph Company exclusively for the International Correspondence Schools. This instrument differs from the ordinary Edison Standard in that it is fitted with a repeating attachment, which is very valuable and convenient, and was made at our suggestion and under our direction. The hearing tubes furnished with this instrument were also devised by us, as we found that the ordinary hearing tubes were not well adapted to our purpose. Farther on we shall deal more in detail with both the repeating attachment and the improved hearing tubes.

2. Phonograph With Cover On—How It Is Carried. The instrument is shipped to you packed in a wooden box. Take it out of the box carefully. When unpacked, it will appear as in Fig. 1, and can be safely carried by the handle *d*.

This instrument is not exceptionally frail, nor does it get out of order easily; but, like every other instrument or machine, it must be handled with some care.

For notice of copyright, see page immediately following the title page

3. Removing the Cover.—Set the instrument on a table or chair, and pull out the clamps in the case. In Fig. 1 one of these clamps is marked *b*. There is another just like it on the opposite side of the case.

Having pulled out the two clamps, lift the cover off by the handle. Then cut all strings and remove all padding used for protecting and keeping the different parts from shifting.

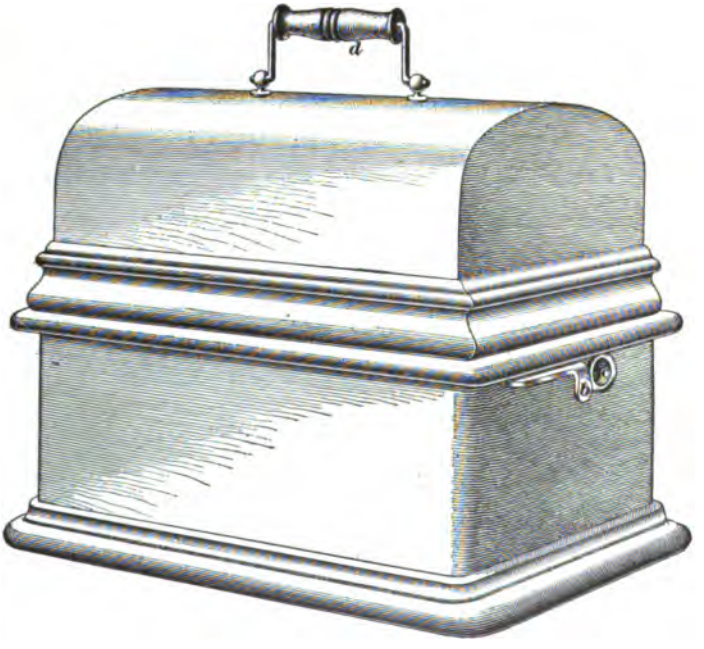

FIG. 1

The instrument will now appear as shown in Fig. 2. After removing the cover in the manner explained above, the clamps should be pushed in again, as otherwise they will be in the way. To cover the instrument, you should first pull them out, put the cover on, taking care that the two slotted plates in the cover go in the two slots in the case, and then push the clamps in again. If necessary, press the cover down a little, so the clamps may go in easily.

4. Instrument With Cover Removed.—As you now have the instrument before you, it is not necessary for us to give you a detailed description of it. Some of the most important parts are lettered in Fig. 2, and their names given under the same figure for convenience of reference in the

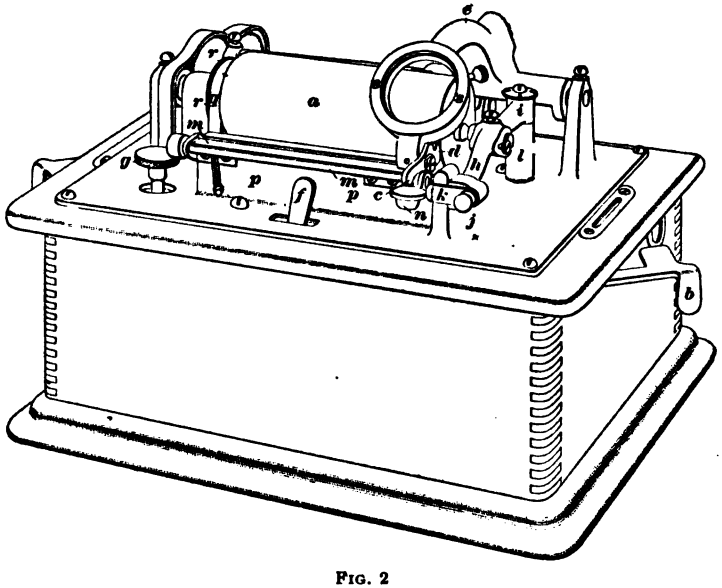

FIG. 2

a, Mandrel; b, Cover Clamp; c d, Lift Lever; e, Speaker Arm; f, Start-and-Stop Lever; g, Speed-Adjusting Screw; h i, Swing Locking Arm; k, Locking Spring; m m n, Repeating Attachment; p p, Guide Rail; q, Drive Belt; r r, Drive Pulley; s s, Speaker Ring.

explanations that follow. In reading these explanations, keep the phonograph before you, and look carefully at all the parts referred to and illustrated in the text.

MANIPULATION OF THE INSTRUMENT

NOTE.—Before reading farther, raise the top of the instrument as directed in Art. **14**, remove any padding that may be inside, see that the belt *q q*, Fig. 5, goes round the drive pulley *b b*, and then let the top down again.

5. The Lift Lever.—In Fig. 2, the speaker arm is marked *e*; this is shown in greater detail together with other

parts in Fig. 3. The names of all these parts are given under the figure. You will notice that here the lift lever *c d* is "up," while in Fig. 2 it is "down." This change is effected by putting the finger under the extremity *c*, Fig. 2, of the lever, and pushing the latter up as far as it will go; the lever will turn on the screw *e*, Fig. 3, the extremity *d* will finally come to rest on the top of the guide rail *m m*, and the speaker arm will then remain up. To let it down, hold the lift lever by the extremity *c*, and pull it down gently.

6. Motions of the Speaker Arm.—When the speaker arm *a* is raised, as in Fig. 3, you can slide it back and forth by taking hold either of the lift lever at *c*, or of the handle *h*

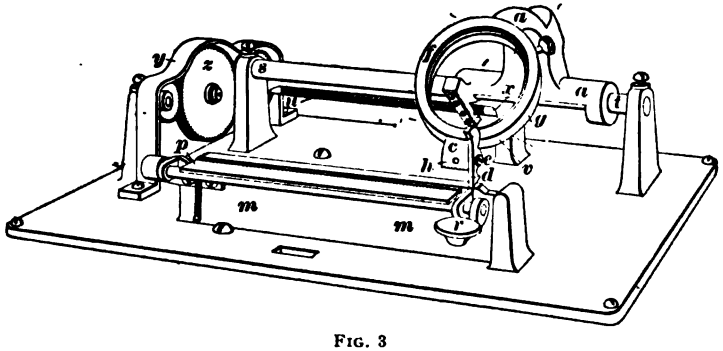

FIG. 3

a a, Speaker Arm; c d, Lift Lever; f g, Speaker Ring; h, Handle of Speaker Ring; m m, Guide Rail; p r, Repeating Attachment; s t, Back Rod; u x, Feed-Screw; v, Feed-Nut; y, Side Plate; z, Middle Gear-Wheel.

of the speaker ring, and pushing toward the right or the left. Move the arm back and forth several times, that you may become familiar with this operation, which, though simple, is very important. You should be careful not to let the lift lever drop. *Never try to slide the speaker arm back and forth when the lift lever is down.*

You will notice, by looking at your instrument, that the speaker arm, when being raised, turns on a rod (back rod *s t* in Fig. 3) back of the mandrel, and that the arm can be raised until it is almost upright. Sometimes, in sliding it

back and forth, it is more convenient to take hold of the handle *h* of the speaker ring, and lift it until its bottom is about one inch above the top of the guide rail. In this or in any higher position the arm will slide freely.

The object of raising the lift lever before sliding the arm is to disengage the feed-nut *v* from the feed-screw *u x*, Fig. 3. These two pieces (look at them carefully in your instrument) should be in contact only when the instrument is at rest or being moved by its own machinery. You may let the lift lever down and observe how the two parts come in contact. When the instrument is in motion, the little ridges in the feed-screw slide along the grooves in the feed-nut, and this is what causes the motion of the speaker arm.

7. The Swing Locking Arm.—This arm is marked *h i* in Fig. 2. To open it, pull the knob *j* hard toward the right (you are supposed to be standing in front of the instrument). On being pulled out, the arm will swing about the upright *l*.

To close, or "lock," the instrument, swing the locking arm toward the front and press the knob *j* hard and quickly, so that the locking spring *k* may return to the position shown in the figure, where the arm is in contact with the end of the guide rail *p p*.

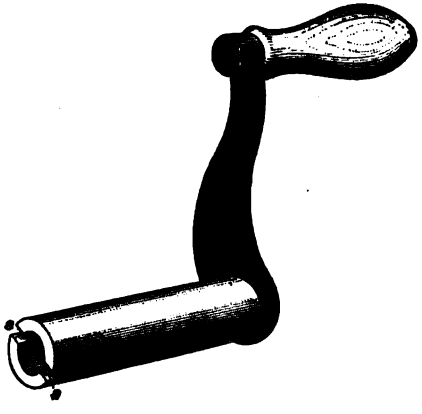

FIG. 4

8. To Wind the Instrument.—The power that drives the mechanism of the instrument is furnished by a strong spring, which is wound like an ordinary clockspring by means of the crank shown in Fig. 4. This crank has two slots *s, s* that engage with two pins *i*, Fig. 5, on the shaft over which the crank fits. Insert the crank into the hole marked *c*, Fig. 1, just

back of the cover clamp *b* and turn it, at the same time pressing it in, until it engages with the pins; then turn it to the right until it stops, in the same manner as if you were winding a music box.

It is not necessary to stop the instrument in order to wind it; it may be wound either when at rest or in motion.

9. The Drive Belt.—This belt (marked *q* in Fig. 2, and *q q* in Fig. 5) should pass around the drive pulleys *r r*, Fig. 2, and *b b*, Fig. 5. If it is off either of these pulleys, pull it up and slip it on.

10. To Start and Stop the Instrument.—You may now start the instrument. *Before doing so, however, be sure that it is locked.*

The position of the speaker arm and that of the lift lever are immaterial for merely starting the instrument, when this operation has no other object than to practice and learn the use of the start-and-stop lever. For this purpose the instrument may be started with the speaker arm and lift lever in any position. In order, however, that you may see how the speaker arm is moved by the feed-screw and feed-nut, raise the lift lever, slide the speaker arm toward the left as far as it will go, and let the lift lever down again. Now push the start-and-stop lever *f*, Fig. 2, toward the left, to the end of the slot in which it works. The instrument will then start; you will observe that the mandrel *a* begins to turn, and the speaker arm to move slowly toward the right.

To stop the instrument, push the start-and-stop lever toward the right to the opposite side of the slot.

11. To Regulate the Speed.—The speed is regulated by the speed-adjusting screw, marked *g* in Fig. 2. To make the instrument go faster, turn the screw toward the right (as if to screw it in); to make it go more slowly, toward the left. Start your instrument, turn the screw one way and then the other, and observe the variations in the speed.

You will notice that, if you give the screw a sufficient number of turns toward the left, the instrument finally stops.

It may happen that, when you get your phonograph, the screw is too far out; this will prevent the instrument from starting when you push the start-and-stop lever toward the right. If such is the case, all that is necessary is to give the screw a few turns toward the right, and then the instrument will start.

The question of speed is of great importance, and we shall revert to it when we explain to you how to make and listen to records.

12. To Oil the Outside of the Instrument.—It is necessary that the instrument be properly oiled; otherwise it will not run smoothly nor at a uniform speed, and will make too much noise. In your outfit is included an oil can, which is used in the same manner as those designed for sewing machines. Get some oil from a phonograph dealer; otherwise sewing-machine oil will serve the purpose.

It will be well for you to remember the following general rule: *Whenever a solid part of a machine moves on another, their surfaces of contact should be oiled.* As a particular case, *whenever a piece* (such as a round rod, or "shaft,") *turns in holes made in another piece, the holes should be oiled.* It is not necessary to put the oil in the holes themselves; it is sufficient to put it on the turning piece just outside the hole; the oil will work itself in.

13. You should put one or two drops of oil occasionally in the following places:

On the pivots or points upon which the mandrel turns. One of these pivots fits in a hole in the swing locking arm and is easily accessible. The other, on the left, fits in a hole in the side support, or frame. Drop oil between this support and the casing covering the gear-wheels.

On the feed-nut v and feed-screw u x, Fig. 3, *including the extremities of the latter, where it is supported.* On the right-hand extremity drop the oil through the little cut in the cover of the screw; the left-hand extremity should be oiled on the outside of the side plate through which the feed-screw goes.

To oil the feed-screw itself, lift its cover first. One or two drops of oil for the whole length of the screw is sufficient.

On the back rod s t, Fig. 3. After dropping the oil, slide the speaker arm back and forth a few times.

On the top of the guide rail m m, Fig. 3. After putting two or three drops on, spread the oil with your finger over the top of the rail from one extremity to the other.

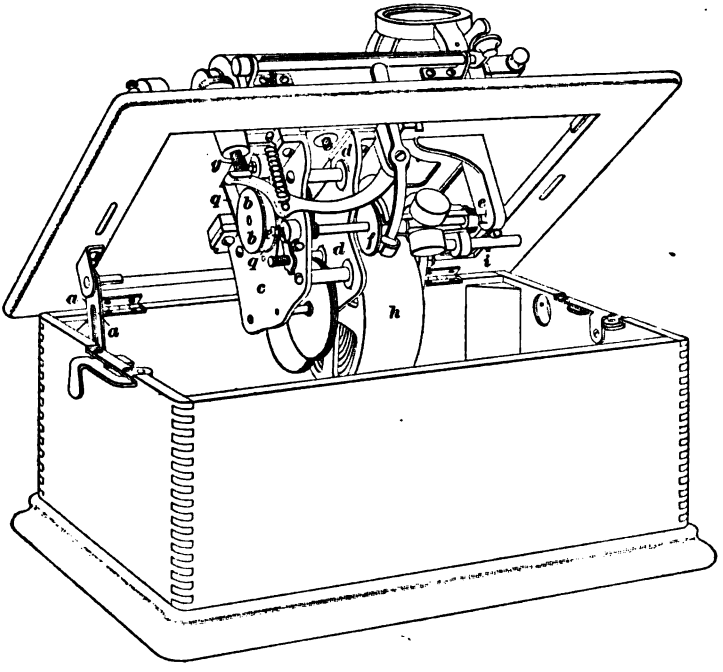

FIG. 5

At the ends of the repeating attachment p r, Fig. 3, *where it goes into the holes in which it turns.*

On the teeth of the gear-wheel z, Fig. 3, *and on the little stud carrying the wheel, outside of the side plate, where the stud is supported.*

14. To Open the Instrument so as to Expose the Inside of Its Machinery.—The whole top of the instru-

ment can be raised like the lid of a box, being hinged to the case. When lifted, it will automatically lock itself in the position shown in Fig. 5, as the catch lever *a a* has a slot at its lower extremity, which engages a little screw in the wooden case. To put the top down again, take hold of the wooden top, pull the lever *a a* toward the front so as to disengage it from the screw that keeps it in place, and then let the top down gently.

When the instrument is open, it can be started and stopped in the same way as when the top is down. You will understand better the explanations and directions given below, if you start it and observe the motions of the machinery inside.

15. To Oil the Instrument Inside.—Having exposed the inside of the instrument, put one or two drops of oil in the following places:

In the three little holes on the outside of the left-hand supporting plate c, Fig. 5, where you will see, when the machine is running, the extremities of three shafts turning with the wheels inside. Two of these shafts are supported at their other extremities by the middle supporting plate *d d*. *Put some oil on these extremities through the holes on the right-hand side of the middle plate.*

In the hole near the lower end of the right-hand supporting plate, in which, when the machine is running, you will see a shaft turning, carrying a large, solid wheel *h*. This plate is not shown in the figure, but is the last flat piece on the right-hand side of the machine.

On the extremities of the governor shaft e e, where the rod is supported.

At the point where the governor shaft e e goes through the governor disk f.

On the teeth of all the wheels turning between the left-hand and the middle supporting plate.

On the shaft carrying the drive pulley b b, where that shaft enters the left-hand supporting plate c.

On the stud carrying the little pulley g, at the place where that stud enters the end of the bent lever supporting it.

16. General Remarks on Oiling and Cleaning. Keep the instrument properly oiled, but do not use too much oil.

Be very careful not to let any oil get on the drive belt, nor on any of the parts that need no oil, such as the surface of the mandrel, the lift lever, the button of the repeating attachment, etc.

When the oil begins to collect and run thick, presenting a muddy appearance (which you will notice especially on the feed-screw), wipe it off with a linen rag soaked with benzine.

All the parts should be cleaned occasionally with a linen rag and benzine. The turning parts are better cleaned while they are turning.

Always keep the instrument clean; otherwise it will not work well.

Never use cotton, flannel, or any woolly or hairy substance to clean the instrument.

When making records (a subject of which we shall speak at length presently), avoid so blowing the shavings that they may get on the oiled parts, for they will then mix with the oil and form a sort of mud, which will interfere with the motion of the instrument.

You should use the brush furnished with the instrument only to brush the cylinders on the mandrel. Be particularly careful not to use it to brush anything (as shavings) from parts that have been oiled. If your brush, through accidental disregard of this rule, gets oily, wash it with benzine. *Avoid brushing your cylinders with an oily brush.*

DIRECTIONS FOR HANDLING CYLINDERS

17. Cylinders, Blanks, and Records.—Fig. 6 shows one of the wax tubes that are used on the phonograph, and intended to go on the mandrel of the instrument. These tubes are called **cylinders.**

When a cylinder has not been used, the outside of it is perfectly smooth. It is then called a **blank cylinder,** a **shaved blank,** or simply a **blank.**

When a blank is placed on the mandrel, and any sound is transmitted to the instrument, in the manner to be described presently, the cylinder becomes covered with little cuts and ridges made by a sharp sapphire point moving against and along its surface. These little marks are a **record** of what has been spoken; for the cylinder can then, by a simple attachment that we shall describe later on, give out, or reproduce, the very same sounds that were transmitted to the instrument.

FIG. 6

A cylinder containing a record is itself called a **record,** and the operation of making a record is called **recordfng.**

18. Of the cylinders sent to you, some have a label pasted on the outside of the tube-shaped box in which they are packed, with the name of the record contained on the cylinder, such as "Spanish Record No. 2." Others have a tag with the upper end folded under the cover of the box, and marked "Spanish Exercise No. —," "French Exercise No. —," or "German Exercise No. —," according to the Course you are taking. These are blank cylinders for you to make your records on according to directions given elsewhere.

With the first records you will receive a cylinder the box of which has no special mark. This is a blank cylinder for you to practice on, as we shall explain hereafter.

Nearly all boxes are marked "Shaved Blanks" in red letters on the cover. You need pay no attention to this mark.

19. Directions for Handling Cylinders.—The cylinders should be handled very carefully. Never touch the outside of a cylinder with your fingers, nor lay the latter on its side. To handle it (as when you wish to put it on the mandrel) put your forefinger and middle finger inside of it, as shown in Fig. 7. If you wish to put it on the table where you are working, stand it on one of its ends.

When you are not using your cylinders, wrap them up and put them back in their pasteboard boxes.

Never dust or clean a cylinder with anything but the brush furnished you, or with a piece of clean cotton. The *woolly* part of the cotton in which the cylinder is wrapped is very good for this purpose.

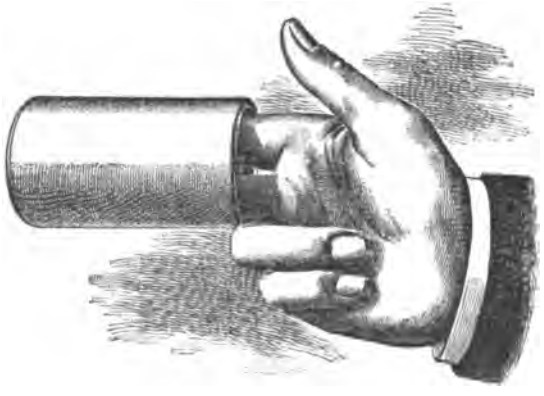

FIG. 7

20. To Put a Cylinder on the Mandrel.—Open the swing locking arm and turn it back about the upright as far back as it will go. (See Art. **7.**)

You will notice that one of the ends of the cylinder is "beveled"; that is, it is cut in a slanting way, instead of being cut square across as the other end is. The cylinder is a little larger across at the beveled end, which should go on first. Put your forefinger and middle finger into the cylinder through the other end, as in Fig. 7, and slip the cylinder on the mandrel as far as you can; then take out your fingers, and push the cylinder from the end. When this end is flush with the end of the mandrel, place the tips of your thumb, forefinger, and middle finger against the edge of the cylinder and push it farther, until it feels tight on the mandrel. In doing this, do not press too hard, nor try to push the cylinder in too far; if you do so, the cylinder will crack. As soon as you feel that the cylinder ceases to slip easily when you push it, give it a gentle final push; this

will be sufficient to make it tight on the mandrel. Be careful to push the cylinder with the *tips* of your fingers, not with your *nails*.

While it is of importance that you should not press the cylinder in too hard, it is as important that you should not leave it loose on the mandrel; for, with the cylinder in this condition, the instrument will not work well.

Be very careful, when putting on a cylinder, not to have its surface come in contact with the swing locking arm; the latter should be opened wide. Anything hard or rough that touches the outside of a cylinder is likely to scratch and, therefore, spoil it.

Always raise the lift lever (as shown in Fig. 3) *before putting a cylinder on*. Although this rule is necessary only when

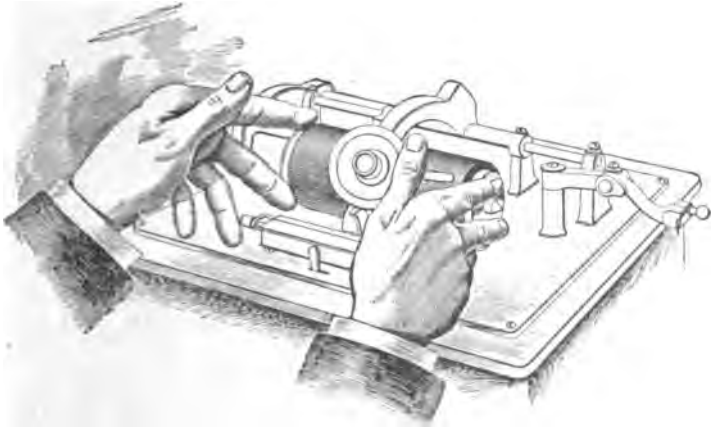

FIG. 8

there is a speaker in the speaker-arm ring, you should, as a useful precaution, acquire the habit of observing it. If you try to put a cylinder on the mandrel when there is a speaker in the ring, and the lift lever is down, you will probably break the lever of the speaker. You will understand this better after you become familiar with the working of the speakers.

21. To Take a Cylinder Off the Mandrel.—First open the swing locking arm wide. Next place the forefinger

and middle finger of your right hand against the end of the mandrel in the position shown in Fig. 8. Then push out the cylinder with the middle finger and forefinger of your left hand, placed as shown in the same figure. Having thus loosened the cylinder on the mandrel, push it from the beveled end, and let it slip on your forefinger and middle finger, as shown in Fig. 7. You may then stand it on a table, or, if you are through using it, wrap and put it in its box. In removing a cylinder from the mandrel, you should take care not to let it brush against the locking arm or any other part of the instrument. Also, be sure that the lift lever is up.

If the speaker arm is too near one of the ends of the mandrel, it will be in the way. In such case, slide it toward the right or the left, so it will be about half way between the ends of the cylinder.

DIRECTIONS FOR MAKING A RECORD

NOTE.—The process of making records is given here before that of listening to them, because it is more logical and convenient to describe the two operations in this order. You should read the following directions for making and reproducing records, so as to have a general idea of them, as well as of the terms used. But you should not practice listening to a record before you begin Lesson 1, nor making a record before you are required to make one to send to us. When you begin Lesson 1, read Arts. **30** to **37**, inclusive, very carefully and follow all the directions therein given. When you are directed to make your first record, read again Arts. **22** to **29**, inclusive.

FIG. 9

22. The Speakers.—In your outfit are included a "recorder" and a "reproducer." Both of these attachments are called **speakers.** When used on the instrument, they fit in the speaker ring *ss*, Fig. 2, of the speaker arm. You will soon learn how to put them on and fasten them.

They should be carefully unpacked, and, when not being used, replaced in their box, wrapped in cotton, with the handles pointing upwards. Both speakers have their names stamped on the handle; one marked "Recorder," and the other "Reproducer."

The recorder is shown in Fig. 9. This attachment should be handled only by the handle *h*, the tube *t*, or the disk *d d*. You should not take it out of its box unless you wish to use it. When, for any reason, you have to lay it upon the table, lay it upside down, so that it will rest on the upper (now lower) end of the tube, as shown in Fig. 10. Should the handle be screwed too loose on the body of the recorder, tighten the screws a little with a screwdriver or a knife. What has just been said of the recorder applies also to the reproducer, which is shown in Fig. 11.

FIG. 10

FIG. 11

23. To Put on the Reproducer or Recorder.—To place the speakers in the ring, which is shown in detail in Fig. 12, first raise the latter by turning the speaker arm about the back rod. Then see that the setscrew *s*, Fig. 12, does not go through so as to project inside the ring; if it does, screw it out. Take the reproducer in your right hand by the handle *h*, Fig. 11, and put the projecting weight *w* through the ring; then turn the reproducer upwards, until its top is parallel to the top of the ring, and let it down so that it will rest on the ring all around. Now

turn it in the ring until the pin *p*, Fig. 12, goes in the notch *n*, Fig. 11. See that the top of the reproducer is then flush with the top of the ring. Finally, tighten the setscrew *s*, which serves to keep the speaker fast in the ring. Do not screw it too tight, however. To take off the reproducer, the screw should, of course, be loosened.

FIG. 12

These directions apply to the recorder as well as to the reproducer, except in so far as the projecting weight is concerned: the recorder has no projecting weight.

24. Speaking Tube.—The "speaking tube," or "recording tube," is shown in Fig. 13. It needs no description, and a picture of it is given here only that you may recognize it when you unpack it.

25. To Make a Record.—First wind your instrument. Do not forget to do this before beginning a record; for, if the instrument runs out while you are recording, your record will be spoiled.

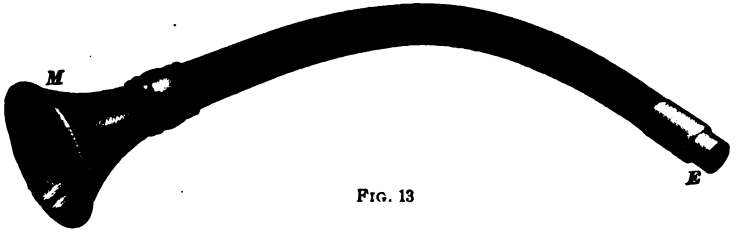

FIG. 13

Lift the lift lever. This is another thing that you should never forget to do, since, if the recorder has been put on first, you may break the little lever on the under side of the recorder when putting the cylinder on the mandrel.

Open the swing locking arm wide (Art. **7**), and put a blank

cylinder on the mandrel in the manner explained in Art. **20.** Then lock the instrument again (see Art. **7**).

Put the recorder on, being careful that it is held fast in the speaker ring by the setscrew (see Art. **23**). You may, however, put on the recorder before you put on the blank, although it is better to proceed in the order here indicated. When putting on the recorder, it is convenient to have the speaker arm midway between the ends of the cylinder.

Now take the speaking tube and slip the end *E*, Fig. 13, over the tube of the recorder. If it fits a little tight, hold the speaker ring down (*being careful that the lift lever is up*), and give the end of the speaking tube a few turns, at the same time pressing it down, until it goes on the tube of the recorder.

Now take hold of the handle of the speaker ring and slide the speaker arm toward the left, at the same time looking under the recorder, until the little point (called the **recording point**) on the lever in the under side of the recorder is very near the edge (the upper end of the beveled part) of the cylinder, but a little—say $\frac{1}{16}$ inch—toward the right of it. To satisfy yourself that the lever on the recorder is in the right position, let the lift lever down and see where the recording point touches the cylinder. If it falls too far toward the left or right, raise the lift lever again, or the whole ring by the handle, so as to lift the recording point off the cylinder, and slide the speaker arm one way or the other until you get it in the proper position. *Never slide the speaker arm back and forth while the recording point is in contact with the cylinder.* In trying the position of the recording point, it is better to keep the lift lever down, and lift the speaker arm by the handle of the speaker ring, when it is desired to slide the arm in either direction.

When the recorder is in the right position, *raise the lift lever again*, being careful that in so doing you do not exert any pressure toward either side, as this may cause the recording point to move out of place.

Now stand in front of the instrument, holding the speaking tube in one hand. Start the instrument by means of the start-and-stop lever (Art. **10**), and let the lift lever down.

FIG. 14

Notice that you should start the instrument first, and let the lift lever down afterwards.

Place your mouth in one of the positions shown in Figs. 14

and 15; wait three or four seconds after letting the lift lever down, and then begin to speak whatever you wish to record. Fig. 14 shows the position best adapted to persons

FIG. 15

having a deep voice, or the average voice of a man; Fig. 15, the best position for women, and for men having a high-pitched voice.

26. Speak loud—louder than in ordinary conversation—but do not yell. Be particularly careful not to move your mouth away from the mouthpiece of the tube while you are recording. If you are reading your record from a book or paper, place it in front of you, back of the instrument, where you can read it easily without changing your position with respect to the tube. You may also hold it in your hand, but this is not convenient, especially while you are learning.

Pronounce every sound with perfect distinctness. Final consonants, such as *d*, *t*, *r*, should be pronounced very clearly. You should lay special stress on the sound of the letter *s*, which is very difficult to record well. Pronounce this letter (whether it has the sound of *z* or not) with your lips projecting out in the position in which you place them when you pronounce the word "sir," and give it a strong, long sound.

27. When you have finished speaking, raise the lift lever and brush the shavings off the cylinder by keeping the instrument going, and pressing the brush against the cylinder. To do this, it is convenient to turn the speaker arm, after removing the speaking tube, about the back rod as far back as it will go. Now stop the instrument, take off the recorder by loosening the setscrew; put on the reproducer, which is put on in exactly the same manner as the recorder, and listen to your record as explained in Arts. **29** to **36.** When you are through listening to the record, stop the instrument, take off the cylinder, wrap it, and put it in its box.

28. **Speed of Mandrel.**—For making spoken records, which are the only ones required of you in this Course, the mandrel, either with or without a cylinder on, but with the lift lever up, should make about 90 turns per minute. To time it, take a rubber band, tie a knot in it, and slip it on the mandrel, when there is no cylinder on the latter. Lock the instrument and start it. Place your finger over the mandrel so it will *just* touch the knot and feel it pass under, and, by looking at your watch or clock, count the number of times that the knot passes under your finger in 1 minute,

which, of course, will be the same as the number of turns made by the mandrel. If this number differs much from 90 (say, below 85 or above 95), make the instrument go faster or slower, as the case may be, by using the speed-adjusting screw (see Art. **11**). Then count the number of turns again. A few trials will be sufficient to get the speed right, and, after a little practice, it will not be necessary for you even to count the number of turns, as you will then be able to tell, by simply looking at and listening to the instrument while in motion, whether or not the speed is right.

DIRECTIONS FOR REPRODUCING, OR LISTENING TO, A RECORD

29. Hearing Tubes.—The hearing tubes, used for listening to a record, are shown in Fig. 16. Fig. 17 shows

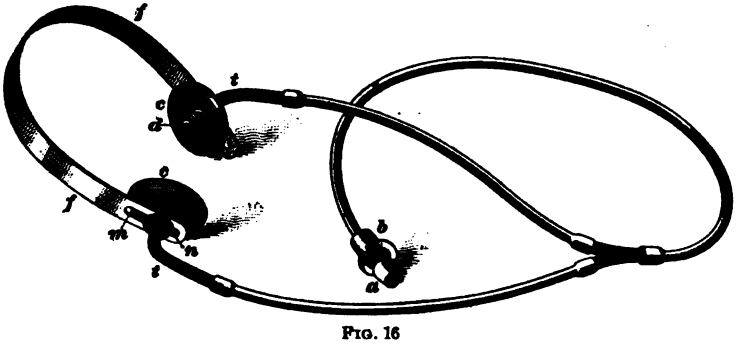

FIG. 16

how they should be connected with the instrument and adjusted so that the cups *c*, *c*, Fig. 16, will rest over the outside of the ears. We shall presently refer again to the way of connecting the hearing tubes with the instrument. Now we shall explain how they are placed and kept over the ears.

Place the steel band *f f*, Fig. 16, over your head, as shown in Fig. 17. If the cups do not come exactly over your ears, with the mouths *d*, Fig. 16, at the openings of the ears, unscrew them a little, by holding the bent tube *t*, Fig. 16, in the left hand and turning the cup with the thumb, forefinger, and middle finger of the right hand, as shown in Fig. 18.

When you have loosened the cups, put the band over your head again and slide the cups up and down the slots *m n*, Fig. 16, until they are in the proper position. Then screw them tight again.

Fig. 17

The band should not go too far back over the head. By loosening the cups you may turn it so that it will fit exactly as shown in Fig. 17.

30. To Listen to a Record.—Put your record on the mandrel (Art. 20), lock the instrument, and put on the reproducer, *being careful first to raise the lift lever.* Now insert the rubber stopper *a*, Fig. 16, in the tube of the reproducer, giving it a few turns and pressing it in at the same time, so it will be tight in the tube. Then slip the brass cap *b* over the tube of the reproducer. Put the hearing tubes over your head, as explained above. Slide the speaker arm toward the left until the ball (called the **reproducing ball**) on the little lever on the under side of the reproducer is

FIG. 18

almost exactly over the left-hand edge of the cylinder, but a little toward the right of it. Start the instrument and let the lift lever down. You will then begin to hear the record reproduced. If you notice that the first words you hear are not the first words in the record, lift the speaker ring by the handle (without stopping the instrument) so as to raise the reproducing ball off the cylinder, slide it a little toward the left, and let it down again. If necessary, repeat this operation until you hear the first words of the record.

In the new hearing tubes, a perforated metallic tube is fixed about 1 foot from the end. This device is introduced to enable students to regulate the sound of their instrument. To reduce the sound, separate the ends of the encasing rubber tube so as to expose one or two rows of perforations, thus allowing part of the sound to escape. See Fig. 19.

FIG. 19

31. Repetition.—After listening to a record once, you may lift the speaker arm by the handle of the speaker ring so as to raise the reproducing ball off the cylinder, then shift it toward the left, let it down at the beginning of the record, and have the latter repeated. During this operation it is not necessary to stop the instrument.

If, instead of the whole record, you wish to have only a part of it repeated, you may raise the speaker arm, shift it, and let it down again anywhere you please. Nor is it necessary to wait until the record is finished before you can have any part repeated. You may lift the speaker arm at any moment, slide it in either direction, and let it down wherever you like. A little practice will enable you to slide it just far enough to have as much of the record repeated as you wish.

For the purpose of shifting the speaker arm as just explained, you may, instead of raising the speaker ring by its handle, raise it by means of the lift lever; or you may put the lift lever up entirely. This, however, is not necessary and perhaps not so convenient. The important thing that you should bear in mind is that, *before sliding the speaker arm, you should raise the reproducing ball off the cylinder.*

32. Repeating Attachment.—The method of repetition explained in the last article is intended only for the repetition of long sentences or parts of a record. For the repetition of short sentences, or of one or two words, the repeating attachment should be used.

This attachment is marked *m m n* in Fig. 2, and *p r* in Fig. 3. To have a word or a short sentence repeated immediately after you have heard it, press the button *r*, Fig. 3, as far down as it will go, and then remove your finger. The whole operation should be done somewhat quickly, although you should not remove your finger suddenly after pressing the button down, but keep it on gently until the button comes up again. You will notice that the mechanism of the repeating attachment is so arranged that when you press the button, the speaker arm is raised, thrown, back, and let down again. If you then hear some words preceding those that you wish repeated, wait until the latter are given by the instrument. If you see that the speaker arm has not moved back far enough, press the button again; or, if the words to be repeated are too many, proceed as in the last article.

33. Brass Horn.—In your outfit is included a brass horn. It is used for reproducing, and is slipped over the tube of the reproducer just the same as the speaking tube (see Art. **25**). After you put it on, it is not necessary for you to hold it. You may then set the reproducing ball over the beginning of the record, start the instrument, let the lift lever down, etc., just the same as when using the hearing tubes. As it is not necessary for you to hold the horn, you may walk about your room or sit at some distance from the instrument while listening to your record. For repeating, you may proceed as explained in Arts. **31** and **32**; but, when lifting the speaker arm by the handle of the speaker ring, you should be a little careful to keep your hand steady, as you will then have to bear the weight of the horn. See that, when the horn is left to itself, the reproducer is firmly held in place by the setscrew in the speaker ring.

34. The hearing tubes give a less metallic sound, and by their use the words of the record are heard much more distinctly. Moreover, the horn often gives a harsh, explosive sound to some letters. So, when you wish to listen to a record in order to learn how to pronounce the words in it, you should use the hearing tubes. After you have become

familiar with the sounds of the words and know how to pronounce them, you may put on the horn; but never try to *learn* the pronunciation of the words in your lesson by using the horn. The latter is good for *reviewing*, not for *learning*. It is of the utmost importance that you should get the exact pronunciation from the beginning, and you can best attain this end by using the hearing tubes.

35. Speed of Mandrel for Reproducing.—A record should be reproduced at about the same speed at which it was made. When reproducing, however, it is not absolutely necessary for you to time the instrument directly. If you notice that the voice given by the instrument is too deep and sounds somewhat like grunting, and that the words are slow and sound as if the instrument were running out and about to stop, this will indicate that your instrument is running too slowly for the record. If, on the contrary, the voice sounds high and shrill, and the words are articulated too fast, the instrument is moving too rapidly. In either case, you should turn the speed-adjusting screw one way or the other until the voice sounds natural.

When you put on your first record, turn the speed-adjusting screw first one way and then the other while the instrument is running. This will familiarize you with the changes of sound and intonation due to changes in the speed of the mandrel.

You should not, however, conclude that whenever a record sounds slow, the instrument is necessarily running too slowly. Our first records have been made very slowly, and they will of course sound slow when properly reproduced; but at the same time they will sound natural, with the words running smoothly, the very intonation of the voice indicating that they were made that way. As we said above, you can better learn to make these distinctions by putting on a record and trying different speeds. There is no harm in giving to the instrument any speed you wish. Never use any speed for listening to your whole record before you have ascertained, by trying several speeds, which one makes the record sound most pleasant.

36. General Remarks on Reproducing.—Sometimes, when listening to a record, you may not hear some of the words, or you may hear them but indistinctly, with an obscure, scarcely audible sound. The usual cause of this is a slight displacement of the reproducing ball, which occasionally gets out of the path marked by the recording point. In such cases, move the reproducer back by pressing the button of the repeating attachment, so as to have the words repeated. If they still sound obscure and indistinct, use the repeating attachment again, two or three times.

Should not the operations just described remove the difficulty, see that the reproducing ball and the cylinder are both clean, as a little piece of shavings or dirt on either will suffice to cause the trouble. If you see any dirt, hairs, or shavings on the reproducing ball (which should be examined by turning up the speaker arm about the back rod), blow them off, or remove them carefully with your fingers. Also, brush the cylinder while the instrument is moving.

Finally, if the cylinder is loose on the mandrel, there will be both repetition of words and indistinctness of sounds.

When, therefore, you notice that some parts of your record are obscure, or that the words are repeated:

First.—*Use the repeating attachment.*

Second.—*Clean the reproducing ball and brush the cylinder.*

Third.—*See that the cylinder is tight on the mandrel.*

For the last two operations you should stop the instrument and *raise the lift lever.*

Sometimes you will notice that the reproduced voice begins to get deeper and deeper, slower and slower, and to sound hoarse and indistinct. This indicates that the instrument needs winding. The instrument can run about four records with one winding, but it is better to wind it after it has run two or three.

LESSON I

PRONUNCIATION

THE PHONOGRAPH RECORD

1. The rules of pronunciation to be given presently are illustrated by the first phonograph record. Before, therefore, beginning this lesson, wind your instrument, raise the lift lever, place and clamp the reproducer in the ring, and put on the first record. Set the reproducer so that the reproducing ball will be almost over the left-hand edge of the cylinder, but do not let the lift lever down before starting the instrument. For further particulars, see Introduction, Arts. **22** to **28.**

2. The words "Start" and "Stop" used below refer to starting and stopping the instrument. Between these two words there is a set of Spanish words illustrating the sound of a letter. Do not stop the instrument after hearing one of these sets once: move the reproducer back to the beginning of the set, and have all the words repeated. Go through the same operation several times, until you can pronounce the words yourself. For the purpose of setting back the reproducer, you may use the repeating attachment, if the words to be repeated are not many; otherwise, you may raise the speaker arm by the handle of the speaker ring, and push it back, *being very careful to raise it high enough to lift the reproducing ball off the cylinder.* This is a point of great importance; for, if you slide the arm back and forth while the ball is in contact with the cylinder, the latter will be scratched, and the record damaged.

In moving back the reproducer to have a set of words repeated, you may move it a little too far, and then you will

hear some of the words preceding the set with which you are concerned. It is not necessary for you to lift the arm again, but to wait until the reproducer reaches the words you wish repeated. A little practice will enable you to move the speaker arm just as far back as is necessary.

Should any particular word seem indistinct, you may have it repeated several times. For this purpose, the repeating attachment is very convenient.

3. Before you attempt to pronounce the words of a set, listen to them several times very carefully. Then have them repeated and pronounce them yourself after the instrument, speaking each word *aloud* immediately after hearing it. Having done this as often as is necessary, repeat them (always *aloud*) by yourself. Some sounds are very simple, and will require little repetition; others, on the contrary, will require a great deal of it before they are mastered.

When you are satisfied that you can pronounce all the words in the set, stop the instrument, *raise the lift lever*, and read on until you are again directed to "Start." Then start the instrument, let down the lift lever, and proceed as before.

4. As the task of listening to this record and learning the sounds of the different letters may prove somewhat tedious, you may, after having read the first lesson carefully and listened to the record a few times, pass on to the second lesson, reverting occasionally to the first lesson and first record, so as to break the monotony that naturally and unavoidably makes a bare set of rules of pronunciation so unattractive and uninteresting. These rules, however, are of the utmost importance and value; and, if you study them attentively, and succeed in mastering the sounds of the various letters, you will avoid a great many difficulties in the rest of the Course.

To give you an illustration of the usefulness of this first lesson, and at the same time to give you a hint that will be of great help to you in all that follows, suppose that in some of the subsequent records the word "*es*" (pronounced *ess*) occurs for the first time, and that the sound of the *s* is not

distinctly audible. Had you nothing but that record as a guide, you might not be able to tell what the exact sound of the *s* was, or whether the *s* was to be pronounced at all. In your first lesson, however, you learn that the letter *s* has one, and only one, sound; you learn what that sound is, and, furthermore, you learn that this letter is never silent. With this knowledge, you would be able to supply the sound of *s* in any recorded word containing this letter, even if it were actually left out in the record. Our records have been made with the utmost care, and no such defects will be found in them; but there are sounds that are naturally indistinct, or appear so to a person not acquainted with the language; and, if he has no idea of what they should be, he may either overlook them entirely, or mistake them for other sounds. If, however, he has some idea of the kind of sound that a letter should have; if he is, so to speak, prepared in advance and knows about what kind of sound to expect, he will readily perceive the real sound with perfect distinctness.

5. In listening to a record, the speed of the instrument should be properly regulated. This is a matter of very great importance, and you should never neglect it. After putting your record on, starting the instrument, and letting the lift lever down, turn the speed-adjusting screw one way and then the other, and observe the variations in the speed, tone, and pitch of the record. You should always regulate the speed so that the instrument will give out the words slowly and in a clear, sonorous, pleasant tone.

PRONUNCIATION OF THE VOWELS

6. Sounds of the Five Vowels.—Each of the five vowels *a*, *e*, *i*, *o*, *u* has one, and only one, sound, as illustrated in the record, where each vowel is pronounced twice.

(*Start*) **a, e, i, o, u;**
a, e, i, o, u. (*Stop*)

7. These letters *never* have sounds different from those here given. *Whenever they are pronounced, they are pronounced as just recorded.* Remember these sounds and this rule.

You are particularly cautioned against ever pronouncing the letters *e* and *u* as in English, or pronouncing *e* either as English *a* or as English *ie* in the word "Bessie." The sound of *e* in Spanish is more like that of English *e* in the words "west" and "possess"; and the sound of *u* is the same as that of *oo* in the English word "moon," or that of *o* in the word "who." Remember, also, that the sound of *i* is always the same as that of English *e* in the word "me." Avoid giving to this letter the sound it has in "pin."

8. Silent Vowels.—The only vowel that is ever silent is *u*, and this only in the combinations "*gue*," "*gui*," "*que*," "*qui*." In these combinations, *g* has a sound similar (not exactly *equal*) to that of English *g* in the word "get," and *q* has the sound of English *k*. The following words illustrate these sounds. Here, as in all that follows, several words are used to illustrate the *same* sound. If you do not catch the exact sound in one of the words, you may catch it in another. If, for instance, you do not hear clearly what the sound of the *g* in the word "*pague*" is, but distinguish it perfectly in the word "*laguito*," bear in mind that the sound is the same in the two words. *Always look for the same sound in all words used to illustrate the pronunciation of any one letter or combination of letters.*

(*Start*) **pague, pegue, laguito;**
Oquendo, banquete, Quito. (*Stop*)

PRONUNCIATION OF THE CONSONANTS

9. B, b.—This letter, when at the beginning of a word, or after a consonant, has the same sound as in English. In all other cases, it has a sound intermediate between those of *b* and *v* in English. The following words illustrate the latter sound:

(*Start*) **Habana, Cuba, cable, Ebro;**
Habana, Cuba, cable, Ebro. (*Stop*)

NOTE.—Notice that the *h* in "*Habana*" is not pronounced. See Art. **15.**

10. **C, c.**—Before *e* and *i*, this letter is pronounced like English *th* in the words "*with*" and "*think*"; in all other cases, like English *k*. (See note after Art. **35.**)

11. **Ch, ch.**—This combination is considered as one letter, and is pronounced exactly as in the English words "much," "church."

12. **D, d.**—The sound of this letter, when at the beginning of a word, is practically the same as that of English *d*; in all other cases, it has a sound intermediate between the sound of English *d* and that of English *th* in the words "though," "although." Thus:

(*Start*) **Adela, Alfredo, Canadá;**
Adela, Alfredo, Canadá. (*Stop*)

13. **F, f.**—The same as in English.

14. **G, g.**—(*a*) Before *e* or *i*, this letter has a sound similar to that of English *h* in the words "hen," "hinder"; only, the sound is much more strongly aspirated. You will probably have some difficulty in perceiving this sound when at the beginning of a word, as in "*gente*" below. Remember, however, that the *g* has the same sound in the four words given in the record, and if you distinguish it clearly in the first three, you should look for the same sound in the fourth. The first syllable of this fourth word is pronounced very much like the English word "hen," with the *h* very strongly aspirated.

(*Start*) **Egeo, Cartagena, Egipto, gente.** (*Stop*)

(*b*) Before any other letter than *e* or *i*, the sound of *g* preceded by a vowel not in the same syllable is the same as that given in Art. **8.** The following are new illustrations of this sound:

(*Start*) **pego, lago, negro.** (*Stop*)

(*c*) When not preceded by a vowel, *g* is pronounced practically as in English. This rule applies when *g* is preceded by a vowel with which it forms a syllable, as in the combinations "*mag*" and "*sig*," which are pronounced as in "significant," "magnificent."

15. **H, h.**—This letter is *never* pronounced. The combination *ch* is no exception to this rule, for, as explained in Art. **11**, this combination is considered as one letter. Thus:

(*Start*) **Helena, Alhambra, ahí.** (*Stop*)

16. **J, j.**—This letter is always pronounced the same as Spanish *g* in the combinations "*ge*," "*gi*"; that is, like a very strongly aspirated English *h* (Art. **14**). Thus:

(*Start*) **caja, ajenjo, San Juan.** (*Stop*)

17. **K, k.**—This letter occurs in very few Spanish words, and is pronounced exactly as in English.

18. **L, l.**—This letter is pronounced as in English, but, when at the end of a word or syllable, has not the deep guttural sound often given to the English *l*. Thus:

(*Start*) **el, al, papel.** (*Stop*)

19. **Ll, ll.**—This combination is considered as one single letter, the sound of which is similar to that formed by the sound of *l* in "all," joined to the sound of *y* in "year," when we say "all year." Otherwise thus: If you pronounce the combination "l'yes," as if it were an English word, giving to the *y* the sound it has in "yes," you will obtain, by this combined sound of *l* and *y*, a sound very similar to that of Spanish *ll*. You should bear in mind, however, that these explanations are intended merely to give you a general idea of the kind of sound you should expect to hear in the record; the exact sound you should learn directly from the instrument itself. Five examples are given below. Remember what has been said elsewhere; namely, that the sound here to be illustrated is the same in the five words given, although you may not distinguish it so clearly when at the beginning of a word, as in the fourth and fifth.

(*Start*) **ella, caballo, calle, llano, lleno.** (*Stop*)

20. **M, m; N, n.**—These letters are pronounced as in English.

21. Ñ, ñ.—This is a special letter, the sound of which is as in the following words:

(*Start*) **año, peña, mañana.** (*Stop*)

22. P, p.—This letter is always pronounced as English *p* in the word "papa."

23. Q, q.—This letter always occurs followed by *uc* or *ui*. The *u* is silent, and the *q* is pronounced like English *k*. (See Art. **8.**)

24. R, r.—When between two vowels, this letter has a peculiar sound, not trilling or rolling, yet very distinct, so that it is always clearly heard. Avoid giving it that obscure sound that sometimes makes English *r* almost imperceptible. Practice carefully the pronunciation of the following words:

(*Start*) **ara, era, pero, Sur-América.** (*Stop*)

25. At the beginning of a word or at the end of a word or syllable, *r* has a strong rolling sound. Thus:

(*Start*) **remo, rama, oler, amar, Puerto Rico.** (*Stop*)

NOTE.—The rolling sound is not usually given to final *r* except to emphasize it; but it is better for you to give it this sound rather than the English one. Notice, however, that if a word ending in *r* is joined to another beginning with a vowel, the *r* has the sound it has when standing between two vowels, as in "*Sur-América.*" (See Art. **24.**)

26. The sound of **liquid r**, that is, of *r* between *b*, *c*, *d*, etc. and a vowel, is illustrated by the following words:

(*Start*) **abra, madre, acre.** (*Stop*)

27. rr.—This combination is considered as one single letter, and has the strong rolling sound of *r* mentioned in Art. **25.** It never occurs at the beginning or end of a word.

(*Start*) **carro, erre, barra.** (*Stop*)

28. S, s.—This letter is *always* pronounced like English *s* or *ss* in "west," "possess," "sun"—*never* as in the English words "was," "wise," "rosy."

29. T, t.—This letter is not pronounced exactly as in English; but the difference is perhaps too slight to be detected by a beginner.

30. **V, v.**—This letter is usually pronounced exactly the same as Spanish *b*, although it is proper to pronounce it like English *v*. Indeed, the latter sound is taught *in books* as the only proper one, but the letter is *never* pronounced in this way by any Spanish-speaking person (except, perhaps, in naming the letter).

31. **W, w.**—This letter does not occur in any common Spanish words.

32. **X, x.**—Pronounce this letter as in English. This pronunciation is *always* correct. Some departures from this rule have been sanctioned by usage, as explained in the following article.

33. When the *x* is followed by a consonant, it is permissible to pronounce it like *s*; but if followed by a vowel or *h*, it has to be pronounced as in English. Notice the three following combinations: "**ex**tremo," "**ex**amen," "**ex**halar."

34. **Y, y.**—When this letter stands alone (in which case it is a word by itself, meaning "and"), or at the end of a syllable, it is pronounced like Spanish *i*, that is, like English *e* in the word "me"; in all other cases, it is pronounced somewhat like English *y* in the word "yes." Notice, however, that when at the end of a syllable, it is pronounced without any emphasis, the emphasis being always on the preceding vowel.

(*Start*) **ay, rey, haya, cuyo, cayendo.** (*Stop*)

35. **Z, z.**—This letter is always pronounced exactly the same as English *th* in the words "think" and "with," and *never* like English *z*.

NOTE.—In Castilian pronunciation, the letter *z*, and the letter *c* in the combination *ce*, *ci*, are pronounced like *th* in the words "with," "think." In Spanish America, however, said letters in case specified above are pronounced like *s* in "*sun*" or *c* in "*certain*." In this Course we shall adopt the Castilian pronunciation of the letters *c* and *z*.

In some parts of Spain and Spanish America, *ll* is pronounced the same as Spanish *y* (like English *y* in the word "yes"). This practice, although very common, is not sanctioned by good usage.

IMPORTANT RULES TO REMEMBER

36. Bear in mind—

1. *That there are absolutely no other sounds in Spanish besides those mentioned and recorded above.*
2. *That each vowel has one, and only one, sound.*
3. *That, with the exception of* **u** *in the combinations* **gue, gui, que, qui,** *every vowel is always pronounced.*
4. *That* **h** *is* **never** *pronounced.*
5. *That* **g** *and* **j** **never** *have the sound of English* **j.**
6. *That* **s** *and* **z** **never** *have the sound of English* **z.**

37. Caution.—*Do not be misled by your habit of reading English words.* On seeing such words as "caja," "Helena," your first impulse will be to give the letters *j* and *h* the same sounds they have in English. Keep on your guard against such impulses, especially when listening to a phonograph record. When studying your first lessons, do not try to pronounce the words before you hear them recorded.

SPANISH ALPHABET

38. Although it is not essential nor important for you to learn now the names of the Spanish letters, we give them in this record. You may listen to them, and learn them or not, as you choose. The words given in parentheses, and recorded by the instrument, are the Spanish names of the letters.

(*Start*)

A, a	(a)	J, j	(jota)	r	(ere)
B, b	(be)	K, k	(ca)	R, rr	(erre)
C, c	(ce)	L, l	(ele)	S, s	(ese)
Ch, ch	(che)	Ll, ll	(elle)	T, t	(te)
D, d	(de)	M, m	(eme)	U, u	(u)
E, e	(e)	N, n	(ene)	V, v	(ve)
F, f	(efe)	Ñ, ñ	(eñe)	W, w	(doble u)
G, g	(ge)	O, o	(o)	X, x	(equis)
H, h	(hache)	P, p	(pe)	Y, y	(i griega, or ye)
I, i	(i)	Q, q	(cu)	Z, z	(zeta) (*Stop*)

LESSON II

GENERAL DIRECTIONS

1. Put your second record on the phonograph, and listen to it, following the text carefully with your eyes. You will notice that the recorded words in the Vocabulary are in heavy type. When you come to a word the sound of which you do not catch, have it repeated by using the repeating attachment. After you have heard the words in the Vocabulary, have them repeated by lifting the speaker arm, setting back the reproducer, and letting it down at the beginning of the record. Go through the same operation two, three, or more times. Then repeat the words with the instrument, speaking every word after you hear it, and finally stop the instrument and read the words by yourself. *Always read aloud.* When you have mastered the pronunciation of these words, let the instrument move on and give the Phrases and Sentences. If necessary, have every phrase or sentence repeated several times. To have a short sentence repeated, you may use the repeating attachment; for longer sentences, it is perhaps better to lift the speaker arm by the handle of the speaker ring and slide it back.

Do not forget to regulate the speed of your instrument: turn the screw one way or the other, until the record has a pleasant sound.

In all cases, you should listen to the whole set of sentences and phrases more than once. When you think you can read them by yourself, read them *aloud* several times. Then, lay your book aside, listen to the sentences one by one, stopping the instrument (or lifting the speaker arm) after each sentence (except when the sentence is short), and repeating the complete sentence aloud. Listen to each sentence until you can repeat it—not with the instrument, but after stopping the instrument—without looking at your book.

Then proceed with the rest of the lesson, always reading *aloud.*

As explained in Art. **34** of the Introduction, you should use the hearing tubes for learning the pronunciation of the words in a record. After you have listened to your record in this manner several times, and are familiar with all the sounds recorded, you may use the brass horn, which is very convenient. You may put it on, start the instrument, and hear your record while you dress or undress, or walk about your room. Make the instrument talk to you whenever you have nothing else to do. It is not necessary for you to strain your ears and brain all the time *trying* to learn. Just *listen*, and you will find that, after having heard a record with the horn several times, you will unconsciously begin to anticipate the instrument, and speak the words before you hear them.

2. In order that you may grasp the exact sound of every word, the sentences in the phonograph records of the first lessons have been recorded very slowly. You, however, should learn to read all the sentences in every lesson at the rate of ordinary speech; although, in making your phonograph record, it is better for you at first to speak slowly, so that every word may be heard distinctly by itself.

PHONOGRAPH RECORD

VOCABULARY

NOTE.—The abbreviations "masc." and "sing." mean, respectively, "masculine" and "singular." We shall explain elsewhere the meaning of these terms and the reason for writing them after some words. For the present we shall anticipate by informing you that, if you are a man, you should say, "*Yo soy cubano*," "I am Cuban," "*Yo soy francés*," "I am French". If you belong to the other sex, you should say, "*Yo soy cubana*," "*Yo soy francesa*." You will learn more about this subject later. In the meantime, we will assume that you are a man, or that you will speak of yourself as if you were one.

You will find in the Vocabulary such expressions as this: "**habla,** *speaks*, (*you*) *speak*." The word "you" in parenthesis indicates that "*habla*" means "speak" only when the latter word is used with "you." If we were to translate into Spanish the English expression, "*they* speak," the word "speak" would no longer be rendered by "*habla*," but by a different word. You will notice this in the word "*hablo*," which means "speak," when the latter is used with "I," in the expression "*I* speak."

CAUTION.—Pay particular attention to the pronunciation of the words preceded by a star (*). Do not separate the sounds of *i* and *e* in the words "*bien*," "*también*," "*quién*." Notice that the combination *ie* in these words is pronounced as one syllable, the accent or emphasis being on the *e*. Similar remarks apply to the combinations *io*, *ue* in the words "*idioma*" and "*pues*." The combinations *uy* and *oy* in the words "*muy*" and "*soy*" are pronounced as one syllable, with the emphasis on the first vowel.

alemán, *German* (masc. sing.).
el amigo, *the male friend.*
***bien**, *well.*
Cuba, *Cuba.*
cubano, *Cuban* (masc. sing.).
de, *of; from.*
el, *the* (masc. sing.).
él, *he; it* (masc.); *him* (after a preposition).
es, *is; (you) are.*
ese, *that* (before a masc. sing. noun).
español, *Spanish* (masc. sing.); *Spaniard* (masc.).
francés, *French* (masc. sing.); *Frenchman.*
habla, *speaks; (you) speak.*
hablo, *(I) speak.*
el *idioma, *the language.*
inglés, *English* (masc. sing.); *Englishman.*
mi, *my* (sing.).
muy, *very.*
no, *no; not.*
pero, *but, however.*
***pues**, *for, because, as.*
qué, *what* (in questions).
***quién**, *who; whom* (both in questions).
señor, *sir; gentleman; Mr.*
sí, *yes.*
***soy**, *am.*
su, *your; his; her; their* (all sing.).
Sur-América, *South America.*
***también**, *also, too.*
usted, *you* (sing.).
y, *and.*
yo, *I.*

PHRASES AND SENTENCES

NOTE.—The small numbers refer to the articles in the Remarks following the record. Go over the whole record several times before you read the Remarks.

Yo hablo.	I speak.
Usted habla.[3]	You speak.
Él habla.[3]	He speaks.
¿Habla usted?[4]	Do you speak?
Yo hablo español.	I speak Spanish.

PHRASES AND SENTENCES—(Continued)

Usted habla inglés y español.	You speak English and Spanish.
¿Habla usted inglés?	Do you speak English?
Sí, señor,[8] yo hablo inglés.	Yes, sir, I speak English.
Yo no hablo.[4]	I do not speak.
¿No habla usted?[4]	Do you not speak?
¿Habla usted alemán?	Do you speak German?
No, señor, yo no hablo alemán.	No, sir, I do not speak German.
¿No habla usted español?	Do you not speak Spanish?
Sí, señor, pero no muy bien.	Yes, sir, but not very well.
Yo soy.	I am.
Usted es.	You are.
¿Quién es ese señor?	Who is that gentleman?
Ese señor es mi amigo.	That gentleman is my friend.
¿Qué idioma habla su amigo?	What language does your friend speak?
Él habla español, pues es[4] cubano.[7]	He speaks Spanish, for he is Cuban.
¿Es usted cubano[7] también?	Are you Cuban also?
No, señor, yo no soy de Cuba; yo soy de Sur-América.	No, sir, I am not from Cuba; I am from South America.
Su[3] amigo habla francés muy bien.	Your friend speaks French very well.
Sí, señor, él habla francés muy bien; pero su[3] idioma es el español, pues él es cubano, y el[6] español es el idioma de Cuba.	Yes, sir, he speaks French very well; but his language is Spanish, for he is Cuban, and Spanish is the language of Cuba.

REMARKS

3. In speaking *of* a person, we say, "*Él* **habla** *español*," "**Su** *idioma es el español*." In speaking *to* a person, we say, "*Usted* **habla** *español*," "**Su** *idioma es el español*." The words "*habla*" and "*su*" remain unchanged whether referring to

"*él*" or to "*usted.*" The reason of this is that the word "*usted*" is a contraction of two words meaning "your honor," and, consequently, requires its accompanying words, such as adjectives and verbs, to retain the same forms they would have had if the two words had not been contracted. In the same manner, we say in English, "your honor *is*," "your honor *speaks*," as if we were speaking *of*, instead of *to*, the person addressed.

Generally, when such expressions as "*su idioma*" are used, the circumstances will indicate whether "*your* language" or "*his* language" is meant. In cases of doubt, the phrases "*de usted*," "of you"; "*de él*," "of him," are added: "**su** *idioma* **de usted**," "*your* language"; "**su** *idioma* **de él**," "*his* language."

4. Notice that in Spanish there is no word corresponding to the word *do* (called an **auxiliary verb**) used in questions and in negative sentences. Thus, we say, "*¿Habla usted español?*" "Speak you Spanish?" and "*Yo no hablo alemán*," "I speak not German." There are no Spanish forms corresponding to the English forms, "*Do* you speak English?" "I *do* not speak German."

Notice also that the word "*no*" is always placed before the verb, as in the sentences "*Yo no hablo*," "*¿No habla Ud?*"

5. You will notice that in answering a question we always say, "*Sí, señor*," "*No, señor.*" This is the common form used in polite language. The bare forms "*Sí*" and "*No*" are only used in addressing our intimate friends or relatives. In the same manner, when we answer a lady, we use the phrases, "*Sí, señora*," "*Sí, señorita.*" In such cases it would be considered very improper to omit the word "*señora*," "madam," or "*señorita*," "miss," as the case may be. Always use the Spanish forms given in these lessons, and do not try to translate the English forms literally into Spanish.

6. We say, indifferently, either, "*Él habla español, pues* **él** *es cubano*," or, "*Él habla español, pues es cubano.*" In the

latter case, the word "*él*" is not repeated, as both the circumstances and the form of the verb ("*es*") are sufficient to indicate who "*es cubano.*" We shall presently give other examples of omissions of this kind, which are very common.

7. Observe that in Spanish we always say, "*Él es cubano,*" "*Yo soy cubano,*" "*Usted es inglés,*" etc.; that is, "He is Cuban" (not "*a* Cuban"); "I am Cuban" (not "*a* Cuban"); "You are English" (not "*an* Englishman"), etc.

8. It may puzzle you that we say, "*Yo hablo español,*" and "El *español es el idioma de Cuba.*" It is perfectly proper to say, "*Yo hablo* el *español*"; but it is *not* proper to say, "*Español es mi idioma.*" So, in case of doubt, use the article ("*el*"), and you will be on the safe side.

DRILL

9. This part of the lesson is of the utmost importance, and you should study it with the greatest care. The object of it is to make you acquire the habit of *thinking in Spanish.*

You will notice that many words and forms are repeated several times. Do not fall into the error of thinking that so much repetition is useless. Do not, following this erroneous opinion, skip over all sentences of the same form, believing that it is sufficient for you to read and understand one or two. If you do that, it will be a long time before you are able to *think* and *converse* in Spanish. Read every sentence, no matter how simple and trivial it may appear. By following these directions, you will find that, after you have read each set of sentences several times, and the whole Drill several times, too, you are able to read every sentence fluently and understand its meaning *without thinking of the corresponding English sentence.* You will then be *thinking in Spanish;* and this is what you must learn to do before you can speak the language. *Always read aloud.*

We wish again to emphasize the fact that all these seemingly trivial repetitions are not only useful, but necessary; they serve the important purpose of making the language sound "natural" to you, so that you will not be obliged to

translate into English what you hear in Spanish, but will understand it with the same ease as if Spanish, instead of English, were your native tongue. Bear in mind that *you do not know a lesson well before you can read and understand all the Spanish words, phrases, and sentences in it without* THINKING OF *their English equivalents.*

It will be wise for you to note the following suggestion: After having read, one after another, the sentences used to illustrate a special form or construction, read them again one by one, repeating each sentence after you read it, without looking at your book. When a question and its answer are given, read them both, then close your book and repeat them both. When you are through reading and repeating the sentences in this manner, close your book, and try to form sentences similar to those with which you have been practicing. Speak those sentences aloud.

A great many other useful exercises will probably suggest themselves to you, such as calling things by their Spanish names when you see them, and applying to them some of the sentences you have learned. The main thing for you to remember is that *repetition* is what you most need, and that the oftener you repeat words and sentences, the sooner you will master the language. Do not say to yourself, "I know what this sentence means, and it is not necessary for me to repeat it." Follow our instructions, and do not fear that you are repeating a sentence an unnecessary number of times.

You will notice that some of the sentences seem to be inconsistent with others. For instance, after the sentence, "I am Cuban," you may find the sentence, "I am French." Bear in mind, however, that these sentences are supposed to be independent of one another. You may, if you like, imagine that they are uttered by different persons.

¿Habla usted inglés?—Sí, señor, yo hablo inglés.

Do you speak English?—Yes, sir, I speak English.

¿Habla usted español?—Sí, señor, yo hablo español.

¿Habla usted francés?—Sí, señor, yo hablo francés.

¿Habla usted alemán?—Sí, señor, yo hablo alemán.
¿Hablo yo inglés?—Sí, señor, usted habla inglés.
¿Hablo yo español?—Sí, señor, usted habla español.
¿Hablo yo francés?—Sí, señor, usted habla francés.
¿Hablo yo alemán?—Sí, señor, usted habla alemán.
¿Habla él inglés?—Sí, señor, él habla inglés.
¿Habla él español?—Sí, señor, él habla español.
¿Habla él francés?—Sí, señor, él habla francés.
¿Habla él alemán?—Sí, señor, él habla alemán.

¿Es usted cubano?—Sí, señor, yo soy cubano.
Are you Cuban?—Yes, sir, I am Cuban.

¿Es usted español?—Sí, señor, yo soy español.
¿Es usted alemán?—Sí, señor, yo soy alemán.
¿Es usted francés?—Sí, señor, yo soy francés.
¿Es usted inglés?—Sí, señor, yo soy inglés.
¿Soy yo español?—Sí, señor, usted es español.
¿Soy yo alemán?—Sí, señor, usted es alemán.
¿Soy yo francés?—Sí, señor, usted es francés.
¿Soy yo inglés?—Sí, señor, usted es inglés.
¿Es él español?—Sí, señor, él es español.
¿Es él alemán?—Sí, señor, él es alemán.
¿Es él francés?—Sí, señor, él es francés.
¿Es él inglés?—Sí, señor, él es inglés.
¿Soy yo cubano?—Sí, señor, usted es cubano.
¿Es él cubano?—Sí, señor; él es cubano.

¿Usted habla español?—Sí, señor, hablo español.
Do you speak Spanish?—Yes, sir, I speak Spanish.

¿Usted es cubano?—Sí, señor, soy cubano.
Are you Cuban?—Yes, sir, I am Cuban.

10. Notice that here, in asking a question, we use the same form as if we were making a positive statement. This is very common in Spanish. Thus we say, indifferently, either, "*¿Habla usted español?*" or, "*¿Usted habla español?*" either, "*¿Es usted cubano?*" or, "*¿Usted es cubano?*" The intonation of the voice, in speaking, and the interrogation marks (of which an inverted one is always used at the

beginning of a question) in writing, are sufficient to distinguish a question from a mere statement of fact. We say, likewise, either, "*¿Quién es usted?*" or, "*¿Usted quién es?*" either, "*¿Qué idioma habla usted?*" or, "*¿Usted qué idioma habla?*"

11. Notice also that to the questions, "*¿Usted habla español?*" "*¿Usted es cubano?*" the answers are, "*Sí, señor, hablo español*"; "*Sí, señor, soy cubano.*" It would be perfectly proper to say, as in previous cases, "*Sí, señor,* yo *hablo español*"; "*Sí, señor,* yo *soy cubano.*" Here, however, both the circumstances and the form of the verb ("*hablo*" in the first case, and "*soy*" in the second) make it unnecessary to use the word "*yo.*" (See Art. **6.**) Omissions like these are common in familiar and business correspondence in English. Thus, we write, "Am quite busy; will write more tomorrow." While in English such style is not considered exactly proper nor dignified, in Spanish it is considered not only perfectly correct, but usually more elegant.

The word "*usted*" is not left out so often as the words "*yo*" and "*él.*" Thus, to the question, "*¿Qué idioma hablo yo?*" the usual answer is, "Usted *habla español,*" although it would be perfectly proper to say, "*Habla español.*"

¿Usted habla inglés?—Sí, señor, hablo inglés.
¿Usted habla francés?—Sí, señor, hablo francés.
¿Usted habla alemán?—Sí, señor, hablo alemán.
¿Él habla inglés?—Sí, señor, habla inglés.
¿Él habla español?—Sí, señor, habla español.
¿Él habla francés?—Sí, señor, habla francés.
¿Él habla alemán?—Sí, señor, habla alemán.
¿Él es cubano?—Sí, señor, es cubano.
¿Él es inglés?—Sí, señor, es inglés.
¿Él es español?—Sí, señor, es español.
¿Él es alemán?—Sí, señor, es alemán.
¿Usted es inglés?—Sí, señor, soy inglés.
¿Usted es francés?—Sí, señor, soy francés.
¿Usted es alemán?—Sí, señor, soy alemán.
¿Usted es español?—Sí, señor, soy español.

¿Qué idioma habla usted?—Hablo español.
What language do you speak?—I speak Spanish.

¿Qué idioma habla su amigo?—Mi amigo habla español.
What language does your friend speak?—My friend speaks Spanish.

¿Qué idioma habla usted?—Hablo inglés.
¿Qué idioma habla él?—Habla francés.
¿Qué idioma hablo yo?—Usted habla alemán.
¿Qué idioma habla su amigo?—Mi amigo habla inglés.
¿Qué idioma habla mi amigo?—Su amigo habla francés.
¿Qué idioma habla ese señor?—Ese señor habla alemán.
¿Qué idioma habla él?—Habla español.

¿Usted qué idioma habla?—Hablo inglés y español.
What language do you speak?—I speak English and Spanish.

¿Su amigo qué idioma habla?—Mi amigo habla inglés y español.
What language does your friend speak?—My friend speaks English and Spanish.

(See Art. **10.**)

¿Usted qué idioma habla?—Hablo francés y español.
¿Él qué idioma habla?—Habla inglés y alemán.
¿Yo qué idioma hablo?—Usted habla inglés y francés.
¿Su amigo qué idioma habla?—Mi amigo habla francés y alemán.
¿Mi amigo qué idioma habla?—Su amigo habla alemán y francés.
¿Ese señor qué idioma habla?—Ese señor habla español y alemán.

Usted no habla español.
You do not speak Spanish.

Su amigo no habla español.
Your friend does not speak Spanish.

Usted no habla francés.
Usted no habla alemán.
Usted no habla inglés.

Yo no hablo español.
Yo no hablo francés.
Yo no hablo alemán.
Yo no hablo inglés.
Él no habla español.
Él no habla francés.
Él no habla alemán.
Él no habla inglés.
Su amigo no habla francés.
Su amigo no habla alemán.
Su amigo no habla inglés.
Mi amigo no habla español.
Mi amigo no habla alemán.
Mi amigo no habla francés.
Mi amigo no habla inglés.
Ese señor no habla español.
Ese señor no habla francés.
Ese señor no habla alemán.
Ese señor no habla inglés.

Usted no es cubano.
You are not Cuban.

Su amigo no es cubano.
Your friend is not Cuban.

Usted no es español.
Usted no es francés.
Usted no es alemán.
Usted no es inglés.
Yo no soy español.
Yo no soy cubano.
Yo no soy francés.
Yo no soy inglés.
Él no es cubano.
Él no es español.
Él no es francés.
Él no es alemán.
Su amigo no es español.
Su amigo no es francés.

Su amigo no es español.
Su amigo no es inglés.

Mi amigo no es cubano.
Mi amigo no es español.
Mi amigo no es francés.
Mi amigo no es alemán.
Ese señor no es cubano.
Ese señor no es español.
Ese señor no es francés.
Ese señor no es alemán.

¿No habla usted español?—No, señor, yo no hablo español.
Do you not speak Spanish?—No, sir, I do not speak Spanish.

¿No habla usted inglés?—No, señor, yo no hablo inglés.
¿No habla usted francés?—No, señor, yo no hablo francés.
¿No habla usted alemán?—No, señor, yo no hablo alemán.
¿No hablo yo español?—No, señor, usted no habla español.
¿No hablo yo francés?—No, senor, usted no habla francés.
¿No hablo yo alemán?—No, señor, usted no habla alemán.
¿No hablo yo inglés?—No, señor, usted no habla inglés.
¿No habla él español?—No, señor, él no habla español.
¿No habla él francés?—No, señor, él no habla francés.
¿No habla él alemán?—No, señor, él no habla alemán.
¿No habla él inglés?—No, señor, él no habla inglés.

¿No es usted cubano?—No, señor, yo no soy cubano.
Are you not Cuban?—No, sir, I am not Cuban.

¿No es usted español?—No, señor, yo no soy español.
¿No es usted inglés?—No, señor, yo no soy inglés.
¿No es usted francés?—No, señor, yo no soy francés.
¿No es usted alemán?—No, señor, yo no soy alemán.
¿No es él cubano?—No, señor, él no es cubano.
¿No es él español?—No, señor, él no es español.
¿No es él inglés?—No, señor, él no es inglés.
¿No es él francés?—No, señor, él no es francés.
¿No soy yo cubano?—No, señor, usted no es cubano.

¿No soy yo español?—No, señor, usted no es español.
¿No soy yo francés?—No, señor, usted no es francés.
¿No soy yo inglés?—No, señor, usted no es inglés.

¿No habla español usted?—No, señor, no hablo español.
Do you not speak Spanish?—No, sir, I do not speak Spanish.

¿No habla español su amigo?—No, señor, no habla español.
Does not your friend speak Spanish?—No, sir, he does not speak Spanish.

(See Art. 11.)

12. We say, with equal propriety, either, "*¿No habla usted español?*" or, "*¿No habla español usted?*" Similarly, either, "*¿Habla usted español?*" or, "*¿Habla español usted?*" The latter form is preferable, where the former may give rise to ambiguity. Thus, "*¿Habla ese señor español?*" may mean either, "Does that gentleman speak Spanish?" or, "Does that Spanish gentleman speak?" In order to make the sense plain, it is better to say, "*¿Habla español ese señor?*"

¿No habla francés usted?—No, señor, no hablo francés.
¿No habla alemán usted?—No, señor, no hablo alemán.
¿No habla inglés usted?—No, señor, no hablo inglés.
¿No habla español él?—No, señor. no habla español.
¿No habla francés él?—No, señor, no habla francés.
¿No habla alemán él?—No, señor, no habla alemán.
¿No habla inglés él?—No, señor, no habla inglés.
¿No habla francés su amigo?—No, señor, no habla francés.
¿No habla alemán su amigo?—No, señor, no habla alemán.
¿No habla inglés su amigo?—No, señor, no habla inglés.
¿No habla español mi amigo?—No, señor, no habla español.
¿No habla francés mi amigo?—No, señor, no habla francés.
¿No habla alemán mi amigo?—No, señor, no habla alemán.
¿No habla inglés mi amigo?—No, señor, no habla inglés.
¿No habla español ese señor?—No, señor, no habla español.
¿No habla alemán ese señor?—No, señor, no habla alemán.

¿No es cubano usted?—Sí, señor, soy cubano.
Are you not Cuban?—Yes, sir, I am a Cuban.
¿No es cubano su amigo?—Sí, señor, es cubano.
Is not your friend Cuban?—Yes, sir, he is Cuban.

¿No es español usted?—Sí, señor, soy español.
¿No es francés usted?—Sí, señor, soy francés.
¿No es alemán usted?—Sí, señor, soy alemán.
¿No es inglés usted?—Sí, señor, soy inglés.
¿No es cubano él?—Sí, señor, es cubano.
¿No es español él?—Sí, señor, es español.
¿No es francés él?—Sí, señor, es francés.
¿No es alemán él?—Sí, señor, es alemán.
¿No es francés su amigo?—Sí, señor, es francés.
¿No es español su amigo?—Sí, señor, es español.
¿No es alemán su amigo?—Sí, señor, es alemán.
¿No es cubano su amigo?—Sí, señor, es cubano.
¿No es español ese señor?—Sí, señor, es español.
¿No es cubano ese señor?—Sí, señor, es cubano.
¿No es alemán ese señor?—Sí, señor, es alemán.
¿No es inglés ese señor?—Sí, señor, es inglés.

¿Usted no habla español?—Sí, señor, hablo español.
Do you not speak Spanish?—Yes, sir, I speak Spanish.

(See Arts. **10** and **11**.)

¿Usted no habla francés?—Sí, señor, hablo francés.
¿Usted no habla alemán?—Sí, señor, hablo alemán.
¿Usted no habla inglés?—Sí, señor, hablo inglés.

¿Él no habla español?—Sí, señor, habla español.
¿Él no habla alemán?—Sí, señor, habla alemán.
¿Él no habla francés?—Sí, señor, habla francés.
¿Él no habla inglés?—Sí, señor, habla inglés.

¿Su amigo no habla alemán?—Sí, señor, habla alemán.
¿Su amigo no habla español?—Sí, señor, habla español.
¿Su amigo no habla inglés?—Sí, señor, habla inglés.
¿Su amigo no habla francés?—Sí, señor, habla francés.
¿Ese señor no habla español?—Sí, señor, habla español.

¿Usted no es cubano?—No, señor, no soy cubano.

Are you not Cuban?—No, sir, I am not Cuban.

¿Usted no es alemán?—No, señor, no soy alemán.

¿Usted no es español?—No, señor, no soy español.

¿Usted no es inglés?—No, señor, no soy inglés.

¿Él no es cubano?—No, señor, no es cubano.

¿Él no es alemán?—No, señor, no es alemán.

¿Él no es francés?—No, señor, no es francés.

¿Él no es inglés?—No, señor, no es inglés.

¿Ese señor no es alemán?—No, señor, no es alemán.

¿Ese señor no es español?—No, señor, no es español.

¿Ese señor no es cubano?—No, señor, no es cubano.

¿Ese señor no es inglés?—No, señor, no es inglés.

¿Es el inglés su idioma de usted?—No, señor, el inglés no es mi idioma.

Is English your language?—No, sir, English is not my language.

13. As explained in Art. **3**, "*su idioma de usted*" is generally used when it is not plain whether "*su idioma*" would mean "*your* language" or "*his* language." However, the complete form, "*su idioma de usted*," is always permissible, and is very commonly used, even where it is not strictly necessary.

¿Es el francés su idioma de usted?—No, señor, el francés no es mi idioma.

¿Es el alemán su idioma de usted?—No, señor, el alemán no es mi idioma.

¿Es el español su idioma de usted?—No, señor, el español no es mi idioma.

¿Es ese señor su amigo de usted?—No, señor, él no es mi amigo.

¿Es él su amigo de usted?—No, señor, él no es mi amigo.

Ese señor es mi amigo cubano.

That gentleman is my Cuban friend.

14. Notice that the word "*cubano*" (called an **adjective**) follows the word "*amigo*" (called a **noun**). This is the usual arrangement in Spanish, although the adjective is sometimes placed before the noun, as in English.

Ese señor es mi amigo español.
Ese señor es mi amigo francés.
Ese señor es mi amigo alemán.
Ese señor es mi amigo inglés.

Ese señor es su amigo cubano.
Ese señor es su amigo francés.
Ese señor es su amigo inglés.
Ese señor es su amigo alemán.
Ese señor es su amigo español.

REVIEW AND CONVERSATION

NOTE 1.—This section is a sort of review of all that precedes. At the same time, some peculiar forms and idioms are introduced in it. In the first lessons, it will not have the form of a continued and natural conversation, but will in some respects be a supplement to the Drill. At present we have not enough words to make a long conversation that will be either natural or interesting.

NOTE 2.—The small numbers in this section refer to notes at the foot of the page.

¿Qué idioma hablo yo?	What language do I speak?
Usted habla inglés y español.	You speak English and Spanish.
¿Qué idioma habla usted?	What language do you speak?
Yo hablo inglés.	I speak English.
Usted habla español tambien, ¿no?	You speak Spanish also, do you not?
Sí, señor, pero no muy bien.	Yes, sir, but not very well.
¿Quién habla español?	Who speaks Spanish?
Usted habla español.	You speak Spanish.
¿Quién habla inglés?	Who speaks English?
Usted habla inglés, y yo también hablo inglés.	You speak English, and I also speak English.
Usted habla inglés muy bien. ¿No habla usted español también?	You speak English very well; do you not speak Spanish also?
Sí, señor, hablo[1] español, pero no muy bien.	Yes, sir, I speak Spanish, but not very well.
Su amigo habla francés y alemán, ¿no?	Your friend speaks French and German, does he not?
Él habla francés muy bien, pero no habla[2] alemán.	He speaks French very well, but he does not speak German.

[1] See Arts. 6 and 11.

[2] See Art. 6.

REVIEW AND CONVERSATION—(Continued)

¿Quién habla francés?
Mi amigo cubano[3] habla francés.
¿Es cubano su amigo de usted?[4]
Sí, señor, es[5] cubano.
Su idioma de él[6] es el español, ¿no?
Sí, pues el español es el idioma de Cuba.
Usted habla el idioma español muy bien. ¿Es usted español?
No, señor; soy de Sur-América; pero mi idioma es el español, pues el español es el idioma de Sur-América.
Pero usted habla inglés y alemán también, ¿no?
No, señor; yo hablo inglés, pero alemán no.
¿No habla usted alemán?
No, señor. ¿Habla usted ese idioma?
Sí, pero no muy bien.
¿Es usted inglés?
Sí, señor, soy inglés.
¿Y el señor su amigo es inglés también?[7]
No; él es alemán, pero habla inglés muy bien.
¿No habla él francés también?
Sí; él habla francés bien, y también habla[8] español, pero no muy bien.

Who speaks French?
My Cuban friend speaks French.
Is your friend Cuban?
Yes, sir, he is Cuban.
His language is Spanish, is it not?
Yes, for Spanish is the language of Cuba.
You speak the Spanish language very well; are you Spanish?
No, sir; I am from South America; but my language is Spanish, for Spanish is the language of South America.
But you speak also English and German, do you not?
No, sir; I speak English, but not German.
Do you not speak German?
No, sir. Do you speak that language?
Yes, but not very well.
Are you English?
Yes, sir, I am English.
And is the gentleman, your friend, English also?
No; he is German, but he speaks English very well.
Does he not speak French also?
Yes; he speaks French well, and he speaks Spanish also, but not very well.

---

[3] See Art. **14.**

[4] Here it might be sufficient to say, "*¿Es cubano su amigo?*" as the circumstances indicate that the word "*su*" refers to "*usted.*" However, the complete forms, "*su amigo* **de usted,**" "*su amigo* **de él,**" and the like, are always permissible, even if not necessary. See Art. **13.**

[5] See Art. **11.**

[6] In this case it is necessary to say "*su idioma* **de él,**" as otherwise the sense of the question would not be plain.

[7] See Art. **10.**

[8] See Art. **11.**

REVIEW AND CONVERSATION—(Continued)

¿No habla español ese señor francés?	Does not that French gentleman speak Spanish?
Él no habla español.	He does not speak Spanish.
¿Él qué idioma habla?*	What language does he speak? (*more literally*, He, what language does he speak?)
Habla francés.	He speaks French.
¿Y usted qué idioma habla?	And what language do you speak? (*more literally*, And you, what language do you speak?)
El español, señor.	Spanish, sir.
Sí! sí! usted es de Sur-América, y el español es el idioma de usted;[10] ese señor es francés, y el francés es el idioma de él; yo soy inglés, y el inglés es mi idioma.	Yes, yes! You are from South America, and Spanish is your language; that gentleman is French, and French is his language; I am English, and English is my language.
¡Muy bien! ¡muy bien! Usted habla español muy bien.	Very good, very good (*more literally*, Very well, very well!) You speak Spanish very well.

*See Art. **10.**

[10] We say, indifferently, either, "*El español es* **su** *idioma de usted*," or, "*El español es* **el** *idioma de usted*"; either, "*El francés es* **su** *idioma de él*," or, "*El francés es* **el** *idioma de él*."

PHONOGRAPH EXERCISE NO. 2

15. Preparatory Practice.—Take the extra blank cylinder sent to you (Introduction, Art. **18**) and put it on your instrument. Read again the directions given in Arts. **26** to **28** of the Introduction, which you should follow very carefully, step by step. Write one or two English sentences, and make a record of them, beginning near the left-hand end of the cylinder. As soon as you get through speaking, raise the lift lever and stop the instrument. Now take off the recorder, put on the reproducer, and listen to the record, being careful to raise the lift lever and stop the instrument as soon as you hear the last word. Then replace the reproducer by the recorder, without allowing the speaker arm to slide toward the left, that you may begin to record again at the place where you left off, or a little farther to the right.

If you notice that your record is too weak or too loud, record the same sentences again, speaking louder or in a lower voice, as the case may be. Then listen to your record again, and repeat the same operation until you are satisfied that you are using the proper voice for clear and distinct reproduction. You will probably fill about one-third or one-half of the cylinder in this manner.

Now read aloud the exercise given below; go over it several times, until you can read it without hesitation. Then record on your cylinder, starting where you left off, two or three sentences, and listen to them, as before. After this, record the same sentences again, or others, endeavoring to correct any errors or deficiencies you may notice in your first record, and proceed in the same manner until you have filled the whole cylinder.

16. The Mailing Box.—Your other blank cylinder is packed in a tube-shaped fiber box, opening at one end, and containing an isolated fiber tube, in which the cylinder is securely held in place. Under the cover you will find a blank tag which you are to fill out as directed in Art. **18.** Observe carefully how the cylinder is packed, as you must send your records to us packed in the same manner.

17. The Exercise.—You are now ready to make your complete record. As we said before, it is essential that you should first learn to read all the sentences fluently. In case of doubt as to the pronunciation of a word, put on our Record No. 2, and have the word reproduced.

Having unpacked your blank cylinder, put it on your instrument and make a record of all the words and sentences in the exercise. Place or hold your book so that you can read the exercise easily, without taking your mouth away from the recording tube. If, while making the record, you become confused, or find difficulty in pronouncing a word, stop the instrument, and practice the pronunciation of the word, by repeating it aloud several times, until you

are sure you can read it correctly at a glance, without having to pronounce it slowly syllable by syllable.

Wind your instrument before beginning to record.

Do not begin too near the left-hand edge of the cylinder. After letting the recorder down, let the instrument run a little while before you begin to speak.

Always start the instrument before letting down the lift lever.

If, for any reason, you have to interrupt your record and stop the instrument, raise the lift lever, and when you are ready to proceed, start the instrument before letting the lift lever down, just as you did at the beginning. In raising and letting down the lift lever, however, you should be careful not to let the speaker arm slide toward the left, as in that case there will be overlapping of words.

The numbers given below are used for reference, and are not to be recorded.

1. Yo hablo.
2. Usted no habla.
3. ¿Habla usted inglés?
4. Sí, señor, yo hablo inglés.
5. ¿Habla usted español?
6. Sí, señor, hablo español, pero no muy bien.
7. ¿Quién habla español bien?
8. Usted habla español muy bien.
9. ¿Qué idioma habla su amigo?
10. Habla español, pues es de Cuba.
11. ¿Habla él francés también?
12. Sí, señor, él habla francés muy bien: él habla francés y español.
13. ¿Es usted inglés?
14. Sí, señor, soy inglés.
15. Pero usted habla español, ¿no?
16. No muy bien. Usted habla español muy bien. ¿Es usted español?
17. No, señor; yo soy de Sur-América.
18. El español es su idioma, ¿no?
19. Sí; pues el español es el idioma de Sur-América.
20. Ese señor español habla alemán, ¿no?

21. Ese señor no es español; él es alemán, y el alemán es su idioma.
22. Pero él habla español también.
23. Sí; él habla alemán, inglés, español y francés.
24. Yo también hablo alemán.
25. Pero su idioma de usted es el inglés, ¿no?
26. Sí, señor; pues yo soy inglés.
27. Mi amigo habla inglés muy bien.
28. ¿De quién habla usted?
29. De mi amigo español.

18. How to Send the Record to Us.—Having finished your record, wrap the cylinder in the cotton in which it is wrapped when you receive it, in such manner that only the woolly part of the cotton will be in contact with the surface of the cylinder. Put your name and class number, and the number of the exercise, in the blank spaces left for that purpose on the tag, place the cylinder in the tube-shaped box, replace the tag, pack the whole in the fiber mailing box, and mail it to us, addressed as follows:

"International Correspondence Schools,
School of Spanish,
Scranton, Pa."

You will notice that, although this is really your first phonograph exercise, it is marked No. 2. This is done for convenience of reference. The same system will be followed all through the Course; that is, every phonograph exercise will have the number of the lesson in which it occurs.

LESSON III

PHONOGRAPH RECORD

VOCABULARY

CAUTION.—Pay particular attention to the pronunciation of the words preceded by a star: to the sound of *rr* in the word "*Inglaterra*," and to the sound of *v* in the words "*vivo*," "*vive*." If necessary, refer to Lesson I. Notice also that the combinations *ue*, *ua*, *ie* in the words "*bueno*," "*cuál*," "*cuarto*," "*tiene*" are pronounced as one syllable.

algo, *somewhat, rather, a little; something.*
aquí, *here.*
bonito, *pretty* (masc. sing.).
***bueno**, *good* (masc. sing.).
caro, *dear, expensive* (masc. sing.).
como, *as; like.*
cómodo, *comfortable, convenient* (masc. sing.).
con, *with.*
cree, *believes, thinks; (you) believe, think.*
creo, *(I) believe, (I) think.*
***cuál**, *which* (interrogative, sing.).
el *cuarto, *the room.*
difícil, *difficult* (sing.).
dónde, *where* (interrogative).
en, *in, into; at; on.*
España, *Spain.*
este, *this* (before a masculine singular noun).
fácil, *easy* (sing.).
el hotel, *the hotel.*
***Inglaterra**, *England.*
lo, *it* (masc.); *him.*
mal, *badly, poorly; ill.*
más, *more.*
más que, *more than.*
naturalmente, *naturally, of course.*
ni, *nor, neither.*
ó, *or.*
poco, *little.*
que, *that, which; who; than.*
qué tal, *how; what kind of.*
tan, *so, as.*
tengo, *(I) have.*
***tiene**, *has; (you) have.*
un, *a, an* (masc.).
***vive**, *lives; (you) live.*
***vivo**, *(I) live.*

For notice of copyright, see page immediately following the title page

PHRASES AND SENTENCES

NOTE.—The word "*usted*" is seldom written in full, as in the preceding lesson. The following abbreviations are used: "*Ud.*," "*Vd.*," "*U.*," "*V.*" We shall use "*Ud.*" Whatever abbreviation is used, however, the word is always read in full: "*usted.*"

Yo vivo.	I live.
Ud. vive.	You live.
¿Vive Ud. en este hotel?	Do you live in this hotel?
No, señor, vivo en el Hotel Inglaterra.	No, sir, I live in the Hotel England.
¿Qué tal[1] es ese hotel?	What kind of hotel is that?
Es un hotel bueno,[2] pero algo caro.	It is a good hotel, but somewhat expensive.
Yo tengo.	I have.
Ud. tiene.	You have.
¿Dónde vive Ud.?	Where do you live?
Yo tengo un cuarto en este hotel.	I have a room in this hotel.
¿Vive Ud. con su amigo?	Do you live with your friend?
No, señor, él no vive aquí; él tiene un cuarto muy cómodo y muy bonito en el Hotel España.	No, sir, he does not live here; he has a very comfortable and very pretty room in the Hotel Spain.
Ud. habla el español muy bien.	You speak Spanish very well.
No, señor, yo lo hablo un poco, pero muy mal.	No, sir, I speak it a little, but very badly (poorly).
Yo creo.	I believe, I think.
Ud. cree.	You believe, you think.
Yo creo que[3] el español es un idioma muy difícil.	I think Spanish is a very difficult language.
¿Lo cree Ud. más difícil que el inglés?	Do you think it more difficult than English?
Naturalmente, pues el inglés es mi idioma.	Of course, for English is my language.
¿Cuál idioma cree Ud. que[3] es más difícil, el español ó el francés?	Which language do you think is more difficult, Spanish or French?

PHRASES AND SENTENCES—(Continued)

Yo no hablo el francés.	I do not speak French.
¿No lo habla Ud.?	Do you not speak it?
No, señor, no lo hablo. ¿Es muy difícil?	No, sir, I do not speak it. Is it very difficult?
No es muy difícil, pero es algo difícil; no es tan fácil como el español, ni tan difícil como el alemán ó el inglés.	It is not very difficult, but it is somewhat difficult; it is not so easy as Spanish, nor so difficult as German or English.

REMARKS

1. In the expression, "*Qué tal es ese hotel?*" it will be noticed that the two words "*qué tal*" are translated by the expression "what kind of," or, more literally, by "how." "*Qué*" means "what"; "*tal*" is literally equivalent to "such." If you put these two words together and give to each the meaning it has when standing by itself, you will be puzzled by the awkward combination, "What such is that hotel?" The tendency of beginners to separate every sentence or phrase into its different words, and to form an English sentence or phrase by translating each word independently, is most harmful. When it is seen that the literal translation of a phrase or sentence forms a meaningless English expression, the phrase or sentence should be learned as a whole, and no attempt should be made to translate it word for word. The fact is that in such cases the different words do not usually have the same meaning as when they stand alone. In the phrase "*qué tal*," the word "*qué*" does not mean "what," nor does the word "*tal*" mean "such."

Not only in Spanish, but also in English and in every other language, idiomatic expressions of this kind abound. All such idioms must be rendered by some equally idiomatic phrases, for they are not literally translatable.

This subject has been dwelt upon at this length, because it is of the utmost importance for you to bear in mind that

there are some combinations of words having special independent meanings, although often such meanings have no apparent relation to the ordinary meanings of the words of which the combinations in question consist.

The student must also bear in mind that, although "*qué tal*" means "how," it is not conversely true that "how" is always to be translated by "*qué tal.*" When the meaning of a Spanish word or phrase is learned, particular attention must be given to the circumstances under which it is used. Here, for instance, "*qué tal*" means "how" in the sense of "how good" or "how bad," not in the sense of "in what way" or "in what manner." It is not to burden the student with rules and distinctions, but only to warn him against the common tendency of beginners to think that words equivalent in one case are equivalent in all cases, that such stress has been laid upon this matter.

2. To the question, "*¿Qué tal es ese hotel?*" the answer is, "*Es un hotel bueno,*" "It is a good hotel." Here we have used no word corresponding to "it." Were the latter word to be rendered, its equivalent would be "*él,*" just as if reference were made to a man: "*Él es un hotel bueno.*" But this form, although proper, would look and sound awkward. In speaking of persons, the pronouns (such words as "*yo,*" "*él*") are often used; in speaking of animals and things, they are generally omitted, being understood.

3. In English we say, indifferently, either, "I think Spanish is a very difficult language," or, "I think *that* Spanish is a very difficult language." The latter form is the only one permissible in Spanish, both in positive statements and in questions: "*Yo creo* **que** *el español es un idioma muy difícil*"; "*¿Cuál idioma cree Ud.* **que** *es más difícil?*" The word "*que*" should never be left out. Do not begin to puzzle over the "meaning" of this word in the last sentence, understanding by "meaning" *the English equivalent.* In this case there is no English equivalent; and, whether there is or not, remember that your are not learning to translate words, but to express ideas in Spanish. You should in all cases try to learn what

is the Spanish form to express a certain idea, and then make free use of that form, endeavoring to associate it directly with the idea it represents, not with its English equivalent.

DRILL

¿Dónde vive Ud.?—Vivo en el Hotel Inglaterra.

Where do you live?—I live in the Hotel England.

¿Dónde vive su amigo?—Vive en el Hotel España.
¿Dónde vive mi amigo?—Vive en el Hotel América.
¿Dónde vive ese señor?—Vive en este hotel.
¿Dónde vive él?—Vive en un hotel.
¿Dónde vivo yo?—Ud. vive aquí.
¿Dónde vive Ud.?—Vivo aquí también.

¿Ud. dónde vive?—Vivo en el Hotel Inglaterra.

Where do you live?—I live in the Hotel England.

(See Lesson II, Art. **10.**)

¿Su amigo dónde vive?—Vive en el Hotel España.
¿Ese señor dónde vive?—Vive en este hotel.
¿Mi amigo dónde vive?—Vive en el Hotel América.
¿Él dónde vive—Vive en un hotel.
¿Yo dónde vivo?—Ud. vive aquí.
¿Ud. dónde vive?—Vivo aquí también.

¿Ud. vive aquí?—No, señor, no vivo aquí.

Do you live here?—No, sir, I do not live here.

(See Lesson II, Art. **10.**)

¿Él vive aquí?—No, señor, no vive aquí.

¿Yo vivo en este hotel?—No, señor, Ud. no vive en este hotel.

¿Su amigo vive en el Hotel Inglaterra?—No, señor, no vive en el Hotel Inglaterra.

¿Ese señor vive en este hotel?—No, señor, no vive en este hotel.

¿Mi amigo vive en un hotel?—No, señor, no vive en un hotel.

¿No tiene Ud. un cuarto en este hotel?—Sí, señor, tengo un cuarto en este hotel.

Have you not a room in this hotel?—Yes, sir, I have a room in this hotel.

¿No tiene Ud. un cuarto aquí?—Si, señor, tengo un cuarto en este hotel.

¿No tiene Ud. un cuarto en el Hotel España?—Sí, señor, tengo un cuarto en ese hotel.

¿No tiene Ud. un cuarto en este hotel?—Sí, señor, tengo un cuarto aquí.

¿No tiene Ud. un cuarto en ese hotel?—Sí, señor, tengo un cuarto en ese hotel.

¿No tiene su amigo un cuarto en el Hotel América?—Sí, señor, tiene un cuarto en ese hotel.

¿No tiene su amigo un cuarto en este hotel?—Sí, señor, tiene un cuarto aquí.

¿No tiene su amigo un cuarto en el Hotel Inglaterra?—Sí, señor, tiene un cuarto en ese hotel.

¿No tiene ese señor un cuarto aquí?—Sí, señor, tiene un cuarto en este hotel.

¿No tiene ese señor un cuarto en el Hotel América?—Sí, señor, tiene un cuarto en ese hotel.

¿No tiene ese señor un cuarto en este hotel?—Sí, señor, tiene un cuarto aquí.

¿No tiene ese señor un cuarto en ese hotel?—Sí, señor, tiene un cuarto en ese hotel.

¿Tiene Ud. un cuarto cómodo?—No, señor, no tengo un cuarto cómodo.

Have you a comfortable room?—No, sir, I have not a comfortable room.

¿Tiene Ud. un cuarto bueno?—No, señor, no tengo un cuarto bueno.

¿Tiene Ud. un cuarto bonito?—No, señor, no tengo un cuarto bonito.

¿Tiene Ud. un cuarto caro?—No, señor, no tengo un cuarto caro.

¿Tiene él un cuarto cómodo?—No, señor, no tiene un cuarto cómodo.

¿Tiene él un cuarto bueno?—No, señor, no tiene un cuarto bueno.

¿Tiene él un cuarto bonito?—No, señor, no tiene un cuarto bonito.

¿Tiene su amigo de Ud. un cuarto bueno?—No, señor, no tiene un cuarto bueno.

¿Tiene su amigo de Ud. un cuarto bonito?—No, señor, no tiene un cuarto bonito.

¿Tiene su amigo de Ud. un cuarto cómodo?—No, señor, no tiene un cuarto cómodo.

¿Es bueno el cuarto que Ud. tiene?—Sí, señor, el cuarto que yo tengo es muy bueno.

Is the room that you have good?—Yes, sir, the room that I have is very good.

4. In English it would be proper to say, "Is the room you have good?" In Spanish it would be absolutely wrong to say, "*¿Es bueno el cuarto Ud. tiene?*" or, "*El cuarto yo tengo es bueno.*" In cases of this kind, the word "*que*" should never be left out.

¿Es caro el cuarto que Ud. tiene?—Sí, señor, el cuarto que yo tengo es muy caro.

¿Es bonito el cuarto que Ud. tiene?—Sí, señor, el cuarto que yo tengo es muy bonito.

¿Es cómodo el cuarto que Ud. tiene?—Sí, señor, el cuarto que yo tengo es muy cómodo.

¿Es bueno el cuarto que su amigo tiene?—Sí, señor, el cuarto que él tiene es muy bueno.

¿Es caro el cuarto que su amigo tiene?—Sí, señor, el cuarto que él tiene es muy caro.

¿Es cómodo el cuarto que su amigo tiene?—Sí, señor, el cuarto que él tiene es muy cómodo.

¿Es bonito el cuarto que su amigo tiene?—Sí, señor, el cuarto que él tiene es muy bonito.

¿Es bueno el cuarto que ese señor tiene aquí? Sí, señor, el cuarto que ese señor tiene aquí es muy bueno, y es muy bonito también.

¿Qué tal es este hotel?—Este hotel no es bueno, y es muy caro.

How is this hotel?—This hotel is not good, and is very expensive.

¿Qué tal es ese hotel?—Ese hotel no es bueno, y es caro.

¿Qué tal es ese cuarto?—Ese cuarto no es cómodo, y es muy caro.

¿Qué tal es su cuarto?—Mi cuarto no es bueno, y es caro.

¿Qué tal es este cuarto?—Este cuarto no es bueno, y es muy caro.

¿Qué tal es mi cuarto?—Su cuarto no es cómodo, y es muy caro.

¿Qué tal es el cuarto en que Ud. vive?—El cuarto en que yo vivo es muy bueno.

How is the room in which you live?—The room in which I live is very good (or, better, *a very good one*).

¿Qué tal es el cuarto en que él vive?—El cuarto en que él vive es muy bueno.

¿Qué tal es el cuarto en que su amigo vive?—El cuarto en que mi amigo vive es muy bueno.

¿Qué tal es el cuarto en que ese señor vive?—El cuarto en que ese señor vive es muy bueno.

¿Qué tal es el hotel en que Ud. vive?—El hotel en que yo vivo es cómodo, pero no es bonito.

¿Qué tal es el hotel en que él vive?—El hotel en que él vive es bueno, pero no es bonito.

¿Qué tal es el hotel en que su amigo vive?—El hotel en que mi amigo vive es bonito, pero no es cómodo.

¿Este cuarto qué tal es?—No es ni bueno ni bonito, y es muy caro.

How is this room?—It is neither good nor pretty, and is very expensive.

5. In English we say, "My room is neither good nor pretty." In Spanish it would not be permissible to say, "*Mi cuarto es ni bueno ni bonito.*" We must always say, "*Mi cuarto* **no** *es ni bueno ni bonito.*" To the English expression, "My room is not good nor pretty," there corresponds the Spanish expression, "*Mi cuarto no es bueno ni bonito.*"

¿Ese cuarto qué tal es?—No es ni cómodo ni bonito, y es muy caro.

¿Su cuarto qué tal es?—No es ni bonito ni bueno, y es muy caro.

¿Ese hotel qué tal es?—No es ni bueno ni bonito, y es muy caro.

¿Su hotel qué tal es?—No es ni bonito ni cómodo, y es muy caro.

¿Este hotel qué tal es?—No es ni cómodo ni bonito, y es muy caro.

El cuarto en que vive Ud. es muy bueno.

The room in which you live is very good.

6. We say, indifferently, either, "*El cuarto en que Ud. vive*," or, "*El cuarto en que vive Ud.*"; either, "*El cuarto que Ud. tiene*," or, "*El cuarto que tiene Ud.*"; either, "*El idioma que Ud. habla*," or, "*El idioma que habla Ud.*"

El cuarto en que vive él es muy bueno, pero muy caro.

El cuarto en que vive su amigo es muy cómodo y muy bonito, y no es caro.

El hotel en que vivo yo es muy bonito y muy cómodo.

El hotel en que vive ese señor es bueno, pero es algo caro.

El idioma que habla Ud. es muy bonito, pero muy difícil.

El idioma que hablo yo es muy fácil.

El idioma que habla ese señor es muy bonito y muy fácil.

El cuarto que tiene Ud. en este hotel es muy bueno.

El cuarto que tiene su amigo es muy cómodo.

El cuarto que tiene Ud. aquí es muy bonito.

El cuarto que tengo yo en el Hotel Inglaterra es muy bonito y muy cómodo, y no es caro.

¿De dónde es Ud.? (or, **¿Ud. de dónde es?**)—
Soy de Cuba.

Where are you from?—I am from Cuba.

7. In English we say, either, "From where are you?" or, "Where are you from?" In Spanish the first of these two forms is the only permissible one. This remark applies to all cases of a similar kind; that is, prepositions (such words as

"with," "of," "from," "in," "for") are *never* placed at the end of a sentence.

¿De dónde es su amigo?—Es de Inglaterra.
¿De dónde es ese señor?—Es de España.
¿De dónde es mi amigo?—Es de Cuba.
¿De dónde es él?—Es de Sur-América.
¿Su amigo de dónde es?—Es de Inglaterra.
¿Ese señor de dónde es?—Es de España.
¿Mi amigo de dónde es?—Es de Cuba.
¿Él de dónde es?—Es de Sur-América.

¿Con quién vive Ud.? (or, ¿Ud. con quién vive?)—Vivo con mi amigo cubano.
With whom do you live?—I live with my Cuban friend.

¿Con quién vive él?—Vive con Ud.
¿Con quién vive su amigo?—Vive con un señor cubano.
¿Con quién vive ese señor?—Vive con un amigo español.
¿Con quién vive mi amigo?—Vive con un señor francés.
¿Con quién vive ese señor?—Vive con su amigo alemán.
¿Con quién habla Ud.?—Hablo con mi amigo cubano.
¿Con quién habla su amigo?—Habla con un señor francés.
¿Con quién habla ese señor?—Habla con un amigo inglés.
¿Con quién habla él?—Habla con su amigo alemán.
¿De quién habla él?—Habla de ese señor francés.
¿De quién habla Ud.?—Hablo de este señor inglés.
¿De quién habla su amigo de Ud.?—Habla de ese señor español.
¿De quién habla mi amigo?—Habla de Ud.
¿Ud. con quién vive?—Vivo con un señor cubano.
¿Él con quién vive?—Vive con un amigo francés.
¿Su amigo de Ud. con quién vive?—Vive con un señor alemán.
¿Mi amigo con quién vive?—Vive con este señor.
¿Ese señor inglés con quién vive?—Vive con un amigo cubano.
¿Ud. de quién habla?—Hablo de su amigo de Ud.
¿Él de quién habla?—Habla de su amigo cubano.
¿Ese señor de quién habla?—Habla de Ud.

¿Este señor de quién habla?—Habla de un amigo francés.

¿Su amigo de Ud. de quién habla?—Habla de ese señor inglés.

¿En qué cuarto vive Ud.?—Vivo en este cuarto.

¿Ud. en qué hotel vive?—Vivo en este hotel.

¿En qué hotel vive él?—Vive en este hotel.

¿Él en qué cuarto vive?—Vive en este cuarto.

¿En qué hotel vive ese señor?—Vive en este hotel.

¿Ese señor en qué cuarto vive?—Vive en este cuarto.

¿Habla Ud. el español? (or, **¿Habla el español Ud.?**)—**Sí, señor, lo hablo un poco, pero no muy bien.**

Do you speak Spanish?—Yes, sir, I speak it a little, but not very well.

¿Habla Ud. el francés?—Sí, señor, lo hablo un poco, pero no muy bien.

¿Habla Ud. el inglés?—Sí, señor, lo hablo un poco, pero algo mal.

¿Habla Ud. el alemán?—Sí, señor, lo hablo un poco, pero muy mal.

¿Habla el francés su amigo?—Sí, señor, lo habla un poco, pero no muy bien.

¿Habla el español ese señor?—Sí, señor, lo habla un poco, pero muy mal.

¿Habla el inglés su amigo español?—Sí, señor, lo habla algo, pero mal.

¿Habla el alemán ese señor francés?—Sí, señor, lo habla algo, pero no muy bien.

¿Habla ese señor el español? (or, **¿Habla el español ese señor?**)—**No, señor, no lo habla.**

Does that gentleman speak Spanish?—No, sir, he does not speak it.

¿Habla Ud. el alemán?—No, señor, no lo hablo.

¿Habla Ud. el inglés?—No, señor, no lo hablo.

¿Habla Ud. el francés?—No, señor, no lo hablo.

¿Habla su amigo el alemán?—No, señor, no lo habla.

¿Habla el alemán su amigo?—No, señor, no lo habla.

¿Habla el inglés ese señor?—No, señor, no lo habla.
¿Habla ese señor el inglés?—No, señor, no lo habla.
¿Su amigo habla el francés?—No, señor, no lo habla.
¿Ese señor habla el español?—No, señor, no lo habla.
¿Ud. habla el alemán?—No, señor, no lo hablo.
¿Ud. habla el francés?—No, señor, no lo hablo.
¿Ud. habla el inglés?—No, señor, no lo hablo.
¿Él habla el español?—No, señor, no lo habla.
¿Él habla el alemán?—No, señor, no lo habla.

El inglés es más difícil que el español.
English is more difficult than Spanish.

El español es más fácil que el inglés.
Spanish is easier than English.

El español no es tan difícil como el inglés.
Spanish is not so difficult as English.

Ese hotel es tan caro como éste.
That hotel is as expensive as this one.

8. Notice that there is no single word in Spanish corresponding to the word "easier"; "*más fácil*" literally means "more easy." Likewise, "dearer" is rendered by "*más caro*," "more dear." Spanish has a few single-word comparatives like "*mejor*," "better," and "*peor*," "worse." In the majority of cases, however, comparison is expressed by means of "*más*," as in the phrases, "*más fácil*," "*más difícil*," "*más bonito*," etc. The comparative "than" is always rendered by "*que*."

9. Notice also the construction, "*Ese hotel es tan caro como* **éste**." When the object or person to which "*este*" or "*ese*" refers is understood, an accent mark (´) is placed over the first *e* of either word. The pronunciation, however, is not altered. Thus:

¿Vive Ud. en ese cuarto ó en **éste**?	Do you live in that room or in this (*that is*, in this *room*, in this *one*)?
Éste es mi cuarto; **ése** es su cuarto.	This is my room; that is your room (*that is*, this *room* is my room, that *room* is your room).

In Spanish there is no word corresponding to the word "one" used in such phrases as "this one," "that one."

El francés es más difícil que el español.
El español es más fácil que el francés.
El francés no es tan fácil como el español.
El español no es tan difícil como el francés.
El inglés es más difícil que el francés.
El francés es más fácil que el inglés.
El inglés no es tan fácil como el francés.
El francés no es tan difícil como el inglés.
Ese hotel es más caro que éste.
Este hotel no es tan caro como ése.
Ese hotel es más bonito que éste.
Este hotel no es tan bonito como ése.
El Hotel Inglaterra es tan bueno como el Hotel España.
El Hotel América es tan cómodo como el Hotel Inglaterra.
Este cuarto es más cómodo que ése.
Ese cuarto no es tan cómodo como éste.
Su cuarto es más bonito y más cómodo que mi cuarto.
Mi cuarto no es tan bonito ni tan cómodo como su cuarto.
Este hotel es más cómodo y más bonito que el Hotel España.
El Hotel España no es tan cómodo ni tan bonito como éste.

Yo creo que el español es un idioma muy fácil.

I think Spanish is a very easy language.

Yo creo que el inglés es un idioma muy difícil.
Yo creo que el español es un idioma muy bonito y muy fácil.
Yo creo que Ud. tiene un cuarto muy bonito.
Yo creo que este hotel es muy caro.
Mi amigo cree que yo tengo un cuarto muy bonito y muy cómodo.
Su amigo cree que Ud. habla inglés muy bien.
Ese señor cree que habla inglés muy bien.
Él cree que Ud. también habla inglés muy bien.
Él cree que Ud. vive en un hotel muy bueno.

Yo tambien creo que Ud. vive en un hotel muy bueno.
Yo creo que su amigo vive aquí.
Yo creo que ese señor no vive aquí.
Él cree que Ud. no tiene un cuarto bueno.
Mi amigo cree que este cuarto no es caro.

¿No cree Ud. que el francés es difícil?—Sí, señor, creo que es muy difícil.

Do you not think that French is difficult?—Yes, sir, I think it is very difficult.

¿No cree Ud. que el español es difícil?—Sí, señor, creo que es difícil.

¿No cree Ud. que el francés es fácil?—Sí, señor, creo que es fácil.

¿No cree Ud. que este hotel es muy bonito?—Sí, señor, creo que es muy bonito.

¿No cree su amigo que mi cuarto es muy caro?—Sí, señor, cree que es muy caro.

¿No cree ese señor que su cuarto de él es muy caro?—Sí, señor, cree que es muy caro.

¿No cree mi amigo que su cuarto de Ud. es muy bonito?—Sí, señor, cree que es muy bonito.

¿No cree Ud. que éste es un cuarto muy cómodo?—Sí, señor, creo que es muy cómodo.

¿Cuál idioma cree Ud. que es más difícil, el español ó el inglés?—Creo que el inglés es más difícil que el español.

Which language do you think is more difficult, Spanish or English?—I think English is more difficult than Spanish.

¿Cuál idioma cree Ud. que es más difícil, el alemán ó el español?—Creo que el alemán es más difícil que el español.

¿Cuál idioma cree él que es más fácil, el inglés ó el alemán?—Él cree que el alemán es más fácil que el inglés.

¿Cuál idioma cree su amigo que es más difícil, el francés ó el inglés?—Él cree que el francés es más difícil que el inglés.

¿Cuál hotel cree Ud. que es más cómodo, el España ó el

Inglaterra?—Creo que el España es más cómodo que el Inglaterra.

¿Cuál cuarto cree Ud. que es más bonito, éste ó ése?—Creo que éste es más bonito que ése.

¿Cuál cuarto cree él que es más cómodo, el cuarto de Ud. ó el cuarto de él?—Él cree que el cuarto de él es más cómodo que mi cuarto.

¿Cuál cuarto cree Ud. que es más caro, éste ó ése?—Creo que ese cuarto es más caro que éste.

¿Cuál hotel cree Ud. que es más bonito, este hotel ó el hotel en que vive su amigo?—Creo que el hotel en que vive mi amigo es más bonito que éste.

REVIEW AND CONVERSATION

Yo vivo en el Hotel Inglaterra.	I live in the Hotel England.
Ud. vive en el Hotel América.	You live in the Hotel America.
Su amigo vive en el Hotel España.	Your friend lives in the Hotel Spain.
¿Dónde vivo yo?	Where do I live?
Ud. vive en el Hotel Inglaterra.	You live in the Hotel England.
¿Dónde vive Ud.?	Where do you live?
Yo vivo en el Hotel América.	I live in the Hotel America.
¿Dónde vive su amigo?	Where does your friend live?
Él vive en el Hotel España.	He lives in the Hotel Spain.
¿Vive Ud. en un hotel?	Do you live in a hotel?
Sí, señor, yo vivo en un hotel.	Yes, sir, I live in a hotel.
¿Vive Ud. en este hotel?	Do you live in this hotel?
No, señor, yo no vivo aquí.	No, sir, I do not live here.
¿En qué hotel vive Ud.?	In what hotel do you live?
Vivo en el Hotel América.	I live in the Hotel America.
¿Qué tal es ese hotel?	What kind of hotel is that?
Es un hotel bueno.	It is a good hotel.
¿Ese hotel es caro?	Is that hotel expensive?
Es algo caro, pero no tan caro como éste.	It is rather expensive, but not so expensive as this one.
¿Tiene Ud. un cuarto cómodo y bonito?	Have you a comfortable and pretty room?
El cuarto que yo tengo es muy cómodo, pero no es bonito. ¿Qué tal es su cuarto?	The room I have is very comfortable, but it is not pretty. What kind of room is your room?
Mi cuarto no es ni cómodo ni bonito, y es muy caro.	My room is neither comfortable nor pretty, and it is very expensive.

REVIEW AND CONVERSATION—(Continued)

Este hotel es más caro que el hotel en que Ud. vive, y no es tan bueno.	This hotel is more expensive than the hotel in which (where) you live, and it is not so good.
Mi amigo cree que Ud. tiene un cuarto muy bonito, y que el hotel en que Ud. vive es muy bueno.	My friend thinks that you have a very pretty room, and that the hotel in which you live is very good.
¿De qué amigo habla Ud.?	What friend do you speak of?
De mi amigo cubano, el señor que vive en el Hotel España.	Of my Cuban friend, the gentleman who lives in the Hotel Spain.
Él sí[1] tiene un cuarto bonito y cómodo. Yo creo que el Hotel España es un hotel muy bueno.	He *has* a pretty and comfortable room. I think the Hotel Spain is a very good hotel.
Él cree que el Hotel España no es tan bueno como el Hotel Inglaterra.	He thinks the Hotel Spain is not so good as the Hotel England.
Yo creo que el Hotel España es tan bueno como el Hotel Inglaterra, y no tan caro.	I think the Hotel Spain is as good as the Hotel England, and not so expensive.
¿El Hotel América qué tal es?	How is the Hotel America?
Es algo bueno, pero no tan bueno como el Hotel Inglaterra ó el Hotel España.	It is pretty good, but not so good as the Hotel England or the Hotel Spain.
¿Con quién vive Ud.?	With whom do you live?
Vivo con un señor alemán.	I live with a German gentleman.
Ud. habla el alemán, ¿no?	You speak German, do you not?
Lo hablo algo, pero muy poco y muy mal.	I speak it a little, but very little and very poorly.
¿Habla Ud. el inglés bien?	Do you speak English well?

[1] The word "*sí*" is here used emphatically; that is, in order to lay particular stress on the fact that "he *does* have a pretty and comfortable room." We said (Lesson II, Art. 4) that Spanish has no words corresponding to the words "do," "does," used in asking questions or in negative sentences. The same words are used in English in answering questions or in emphasizing positive statements. Thus, to the question, "Do you speak English?" we answer, "I *do*," or "I *do* not"; and, if any one tells you that you do not speak English, you will probably answer, "I *do* speak it." In all cases of this kind, the words "do" and "does" are called forms of the **auxiliary verb**—"to do." In Spanish we have no auxiliary verb used for the same purpose. In answering the question, "*Habla Ud. inglés*," we simply say, "*Yo lo hablo*," or "*Yo no lo hablo*," and if we wish to make an assertion in an emphatic way, we say, "*Yo* **sí** *hablo español*," "I *do* speak Spanish"; "*Ud. no habla español; yo* **sí**," "You do not speak Spanish; I *do*."

REVIEW AND CONVERSATION—(Continued)

Sí, señor, lo hablo muy bien, pues es mi idioma. ¿No lo habla Ud.?

Yo lo hablo un poco, pero no tan bien como Ud., pues yo no soy inglés.

¿Cree Ud. que el inglés es difícil?

Sí, señor; el inglés es un idioma muy, muy difícil.

¿Lo cree Ud. más difícil que el francés?

Sí, lo creo más difícil que el francés, y más difícil que el alemán.

Yo creo que el inglés es más fácil que el español.

Naturalmente, pues Ud. es inglés, y el inglés es su idioma. Yo, que soy de Sur-América, creo que el español es muy fácil.

¿Cuál idioma cree Ud. que es más fácil, el francés ó el alemán?

Yo no hablo francés ni alemán bien. Yo tengo un amigo de Sur-América que habla francés y alemán muy bien, y cree que el alemán es más difícil que el francés. Él cree que ni el francés ni el alemán es fácil, pero que el francés no es tan difícil como el alemán.

Yo no creo como su amigo de Ud.: yo creo que ni el alemán ni el francés es fácil; pero creo que el francés es más difícil que el alemán. ¿Habla el inglés su amigo de Ud.?

Sí, señor; él lo habla muy bien, y, como yo, cree que el inglés es más difícil que el francés ó el alemán.

Yes, sir, I speak it very well, for it is my language. Do you not speak it?

I speak it a little, but not so well as you, for I am not English.

Do you think English is difficult?

Yes, sir; English is a very, very difficult language.

Do you think it more difficult than French?

Yes, I think it more difficult than French, and more difficult than German.

I think English is easier than Spanish.

Of course, for you are English, and English is your language. I, who am from South America, think that Spanish is very easy.

Which language do you think is easier, French or German?

I do not speak French or German well. I have a friend from South America who speaks French and German very well, and who thinks that German is more difficult than French. He thinks that neither French nor German is easy, but that French is not so difficult as German.

I do not think as your friend (does): I think that neither German nor French is easy; but I think that French is more difficult than German. Does your friend speak English?

Yes, sir; he speaks it very well, and, like me, he thinks English is more difficult than French or German.

PHONOGRAPH EXERCISE NO. 3

NOTE 1.—Follow the directions given in Lesson II, Arts. **17, 18.**

1. Yo vivo con mi amigo.
2. ¿Con cuál amigo?
3. Con mi amigo de Sur-América.
4. ¿Dónde vive Ud.?
5. Vivo en el Hotel Inglaterra.
6. ¿Qué tal es ese hotel?
7. Es un hotel muy bueno, pero muy caro.
8. ¿Es el Hotel Inglaterra más caro que el Hotel España?
9. No, no es tan caro.
10. ¿Qué tal es el cuarto que Ud. tiene en el Hotel Inglaterra?
11. Es un cuarto muy bonito y muy cómodo. ¿Y su cuarto qué tal es?
12. Es un cuarto bonito, pero no es cómodo.
13. ¿Qué tal es el Hotel Sur-América?
14. Creo que es muy bueno. Yo tengo un amigo alemán que vive en ese hotel, y él cree que el hotel es tan bueno como el Hotel Inglaterra.
15. ¿Quién es ese señor?
16. ¿Cuál señor?
17. Ese señor que habla con su amigo.
18. Creo que es un señor francés que vive aquí.
19. Pero él habla el inglés, ¿no?
20. Lo habla algo, pero muy poco y muy mal; el inglés es un idioma tan difícil.
21. Yo no lo creo difícil; yo lo creo muy fácil.
22. Naturalmente, pues el inglés es el idioma de Ud.

LESSON IV

PHONOGRAPH RECORD

VOCABULARY

1. Words Given in the Vocabulary, and Not Recorded.—In order to economize space, we shall hereafter adopt the plan of not recording in the Vocabulary all the new words introduced in a lesson. They are all recorded in the Phrases and Sentences, some of them several times, and we shall leave out of the Vocabulary those that are not likely to give you any trouble.

In this and the following Vocabularies the recorded words are printed in bold type.

Although all the words given in this Vocabulary are recorded in the Phrases and Sentences, we wish to call your attention to the following statements and explanations.

The word "*ah!*" is pronounced just the same as the word "*á.*"

The word "*cómo*" is pronounced the same as "*como*" ("as").

After having heard the coupled words "*americano, americana*"; "*casado, casada*"; "*llamado, llamada*," and the word "*solo*," you will have no difficulty in replacing the sound of *o* by that of Spanish *a* and pronouncing the word "*sola.*" Similarly with "*soltera.*" You already know how to pronounce the words "*bonito,*" "*bueno,*" "*caro,*" "*cómodo,*" "*cubano.*" Here it will be easy for you to replace the sound of the final *o* by that of Spanish *a*, in order to get the words "*bonita,*" "*buena,*" etc.

The words "*Carmen,*" "*casa,*" and "*nombre*" are recorded so many times in the Phrases and Sentences, that we think it unnecessary to record them in the Vocabulary.

You should, however, after listening to the whole record several times, read aloud *all* the words in the Vocabulary.

NOTE.—The abbreviation "fem." used below stands for "feminine." You will learn the meaning of this word in the Remarks following the Record.

CAUTION.—Pay particular attention to the pronunciation of the words preceded by a star: to the sound of *v* in "*Cervera*"; to that of *ll* in the words "*ella*," "*llamado*," etc., and to that of *z* in "*conozco*" and "*González*." Be careful not to give to the latter letter the sound it has in English. Do not split into two syllables any of the combinations *ue*, *ia*, and *ie*, in the words "*buena*," "*gracia*," "*Santiago*," "*siguiente*." Notice that the *u* in "*siguiente*" is silent (see Lesson I, Art. 8).

á, *to.*
ah! *ah!*
al, *to the* (before a masc. sing. noun).
americano, *American* (masc. sing.).
americana, *American* (fem. sing.).
casado, *married* (masc. sing.).
casada, *married* (fem. sing.).
***llamado**, *called* (masc. sing.), *by the name of.*
***llamada**, *called* (fem. sing.), *by the name of.*
solo, *alone* (masc. sing.).
sola, *alone* (fem. sing.).
soltero, *single* (masc. sing.).
soltera, *single* (fem. sing.).
bonita, *pretty* (fem. sing.).
*buena, *good* (fem. sing.).
cara, *dear, expensive* (fem. sing.).
cómoda, *comfortable, convenient* (fem. sing.).
cubana, *Cuban* (fem. sing.).
la amiga, *the female friend.*
Antonio, *Anthony.*
Carmen, *Carmen.*
la casa, *the house.*
***Cervera** (proper name).
cómo, *how.*
***conozco**, *(I) know.*
conoce, *knows; (you) know.*
***ella**, *she; her* (after a preposition); *it* (fem.).
esa, *that* (before a fem. sing. noun).
esta, *this* (before a fem. sing. noun).
española, *Spanish* (fem. sing.); *Spanishwoman.*
francesa, *French* (fem. sing.); *Frenchwoman.*
inglesa, *English* (fem. sing.); *Englishwoman.*
***González** (proper name).
la ***gracia**, *the name.*
la, *the* (fem. sing.); *her.*
me ***llamo**, *am called* (*my name is*).
se ***llama**, *is called* (*his, her, its, name is*); (*you*) *are called* (*your name is*).
mucho, *much, very much*
el nombre, *the name.*
***Santiago**, *Santiago.*
señora, *lady, wife, Mrs.*

VOCABULARY—(Continued)

señorita, *young lady; Miss.*
servidor, *servant* (masc. sing.).
***siguiente**, *following, next* (sing.).
sino, *but.*
una, *a, an* (fem.).

PHRASES AND SENTENCES.

¿Vive Ud. en esta casa?	Do you live in this house?
No, señor; vivo en la casa siguiente.	No, sir; I live in the next house.
¿Qué tal es esa casa?	What kind of house is that?
Es una casa buena, bonita y cómoda, y no es cara.[8-7]	It is a good, pretty and comfortable house, and it is not expensive.
¿Cómo se llama su amiga?	What is the name of your lady friend?
Se llama Carmen González.	Her name is Carmen Gonzalez.
¿Es española esa señora?	Is that lady Spanish?
No, señor, ella es cubana; y no es una señora, sino una señorita, pues es soltera.	No, sir, she is Cuban; and she is not a (married) lady, but a young lady, for she is single.
¿Vive sola ella?	Does she live alone?
No; vive con una señora francesa, casada con un señor de Santiago.	No; she lives with a French lady, married to a gentleman from Santiago.
"Carmen" es un nombre muy bonito.	"Carmen" is a very pretty name.
Ah! sí; pero la* señorita Carmen es mucho más bonita que su nombre.	Ah! yes; but Miss Carmen is much prettier than her name.
¿No se llama Ud. Antonio Cervera?	Is not your name Anthony Cervera?
Sí, señor, ése es mi nombre. ¿Y su gracia* de Ud. cuál es?	Yes, sir, that is my name. And what is your name?

PHRASES AND SENTENCES—(Continued)

Yo me llamo John Smith, servidor de Ud.[10]	My name is John Smith, your servant.
Yo conozco á[11] una señora americana llamada Smith. ¿La conoce Ud.?	I know (am acquainted with) an American lady by the name of Smith (*literally*, called Smith). Do you know her?
No la conozco, pero conozco al señor Smith. ¿Conoce Ud. á un señor Jones que vive aquí?	I do not know her, but I know Mr. Smith. Do you know a Mr. Jones (*or perhaps more literally*, a gentleman by the name of Jones) who lives here?
¿Vive él aquí con su señora?	Does he live here with his wife?
No; él vive solo; él es soltero.	No; he lives alone; he is single.
Yo conozco á un señor americano llamado Jones, casado con una señora inglesa; pero creo que él no vive aquí, sino en el Hotel Inglaterra.	I know an American gentleman by the name of Jones, married to an English lady; but I think he does not live here, but in the Hotel England.

REMARKS

2. In the preceding lessons we had such phrases as "**el** *hotel*," "**un** *hotel*," "*est***e** *hotel*," "*es***e** *hotel*." In this lesson we have such phrases as "**la** *casa*," "**una** *casa*," "*est***a** *casa*," "*es***a** *casa*." To the question, "*¿Qué tal es este cuarto?*" one may answer, "**Él** *es bueno*," although the word "*él*" is usually left out (Lesson III, Art. **2**). So, too, when one is asked, "*¿Qué tal es esta casa?*" one may answer, "**Ella** *es buena*," or simply, "*Es buena*."

Notice that, in speaking of a hotel, we say "*él*," "he," as in speaking of a man; and, in speaking of a house, we say "*ella*," "she," just as in speaking of a woman.

3. In English, some **nouns**, that is, names of things (persons and animals included, as well as whatever we can think or speak of) are referred to as "he," and are called **masculine nouns**; such are, "man," "John," "sun." Others are referred to as "she," and are called **feminine nouns**; such are, "woman," "Mary," "moon." Others are referred to as "it," and are called **neuter nouns**; such are, "room," "hotel," "house." We say, also, that a noun belongs to the masculine, the feminine, or the neuter **gender**, according as it is masculine, feminine, or neuter.

4. In Spanish, the names of all particular things (remember that by "things" is here meant whatever we can think or speak of) are either masculine or feminine; that is, they are referred to as either "*él*," "he," or "*ella*," "she." There is also a neuter gender, but no names of particular things belong to it. Of this gender we shall speak elsewhere.

5. In English, the **definite article** (as the word "the" is called), and the **indefinite articles** (as the words "a" and "an" are called) remain unchanged whether used with a masculine or with a feminine noun. In Spanish, the definite article has the forms "*el*" and "*la*," the former being used with masculine, the latter with feminine, nouns. Thus we say, "**el** *hotel*," "**el** *señor*"; "**la** *casa*," "**la** *señora*." These forms are called, respectively, the **masculine form** and the **feminine form** of the definite article. As they serve to indicate whether a noun is masculine or feminine, the proper form is given before every noun in the Vocabularies, when the noun is one of those that can be used with the article.

Similarly, the indefinite article has the masculine form "*un*," and the feminine form "*una*." Thus, we say, "**un** *hotel*," "**un** *señor*"; "**una** *casa*," "**una** *señora*."

Finally, the Spanish words corresponding to the English words "this" and "that" have the masculine forms "*est***e**," "*es***e**," and the feminine forms "*est***a**," "*es***a**." Examples: "*est***e** *hotel*," "*es***e** *hotel*," "*est***e** *señor*," "*es***e** *señor*"; "*est***a** *casa*," "*es***a** *casa*," "*est***a** *señora*," "*es***a** *señora*."

6. Such words as "good," "dear," "pretty," which serve to indicate how things are, or to state some of their distinctive features, are called **adjectives.**

In English, an adjective remains the same, whether it refers to a masculine, a feminine, or a neuter noun. In Spanish, on the contrary, nearly all adjectives have a masculine form, as "*bueno*," "*español*," and a feminine form, as "*buena*," "*española*." Examples: "*un hotel bueno*," "*un amigo bueno*"; "*una casa buena*," "*una amiga buena*."

7. When an adjective has a masculine and a feminine form, the latter always ends in *a*.

Hereafter, when in a Vocabulary we give an adjective having two forms, we shall give the masculine form only, and indicate the feminine form by writing an *a* after the masculine. If the latter form ends in a vowel, this vowel is to be replaced by *a* in order to obtain the feminine; if in a consonant, the *a* is simply to be added. Thus, instead of giving the two forms "*bueno*," "*buena*," we shall write, "*bueno, a*"; and, instead of giving the two forms "*español*," "*española*," we shall write "*español, a.*" It will be sufficient to record the masculine form on the phonograph, as you will now be able to change the sound of *o* to that of *a*, as in "*cubano, cubana*"; or to add the sound of *a* to the masculine form, as in "*español, española*."

We shall follow a similar rule with respect to nouns the two forms of which do not differ but by the last letter or syllable. Thus, instead of recording the two words "*amigo*" and "*amiga*," we shall record the masculine form "*amigo*," and write an *a* after it; thus, "*amigo, a.*" Similarly, "*señor, a*," etc.

8. In speaking *of* a gentleman, we always use the article "*el*" with the word "*señor.*" Thus, "El *señor González es cubano*," "El *señor Cervera es mi amigo.*" Likewise, in speaking *of* a lady, we use the article "*la*" before the words "*señora*" and "*señorita.*" Thus, "La *señora González es mi amiga*," "La *señorita Cervera es cubana.*" In cases of this kind, the article should *never* be omitted.

9. The word "*gracia*" is often used instead of "*nombre*" in speaking of a person's name, especially in polite language, as when we ask a stranger what his name is. In all other cases, the word "*nombre*" should be used.

10. This form of expression, although never used in English, is very common in Spanish. In fact, it is required by the rules of common politeness to be observed in ordinary conversation. The word "servant" is translated by "*servidor*" only in polite language, as in the example given, and in finishing a letter: "*Su servidor, Antonio González,*" "Your servant, Anthony Gonzalez." When we speak of a servant in the ordinary sense of the term (meaning, for instance, a waiter), we use the words "*sirviente*" (masc.), "*sirvienta*" (fem.).

11. You will notice that in Spanish we say, "*Yo conozco á esa señora,*" "*Ud. conoce á mi amigo.*" The word "*á*" (called a **preposition**) is not translated in this case. Ordinarily, "*á*" means "to," and "*al*" means "to the" (before a masculine singular noun); but in such cases as those given above, the word has no meaning by itself.

DRILL

Este cuarto es bueno.
This room is good.
Esta casa es buena.
This house is good.

Este hotel es muy bueno.—Esta casa es muy buena.
Este hotel es muy bonito.—Esta casa es muy bonita.
Este hotel es muy caro.—Esta casa es muy cara.
Este hotel es muy cómodo.—Esta casa es muy cómoda.
Este señor es cubano.—Esta señora es cubana.
Ese hotel es muy bueno.—Esa casa es muy buena.
Ese hotel es muy bonito.—Esa casa es muy bonita.
Ese hotel es muy caro.—Esa casa es muy cara.
Ese señor es cubano.—Esa señora es cubana.
Mi amigo es cubano.—Mi amiga es cubana.
Su amigo es americano.—Su amiga es americana.

Mi amigo es español.—Mi amiga es española.
Su amigo es francés.—Su amiga es francesa.
¿Es caro este hotel?—No, señor, no es caro.
¿Es cara esta casa?—No, señor, no es cara.
¿Es bueno este hotel?—No, señor, no es bueno.
¿Es buena esta casa?—No, señor, no es buena.
¿Es bonito ese hotel?—No, señor, no es bonito.
¿Es bonita esa casa?—No, señor, no es bonita.
¿Es cómodo ese hotel?—No, senor, no es cómodo.
¿Es cómoda esa casa?—No, señor, no es cómoda.
¿Qué tal es ese hotel?—Es bueno y bonito, pero caro.
¿Qué tal es esa casa?—Es buena y bonita, pero cara.
¿No es inglés ese señor?—No, señor, no es inglés.
¿No es inglesa esa señora?—No, señor, no es inglesa.
¿No es francés su amigo?—Sí, señor, es francés.
¿No es francesa su amiga?—Sí, señor, es francesa.

¿Es cubano su amigo?—No, señor, él no es cubano.

Is your friend Cuban?—No, sir, he is not Cuban.

¿Es cubana su amiga?—No, señor, ella no es cubana.

Is your lady friend Cuban?—No, sir, she is not Cuban.

¿Es español este señor?—No, señor, él no es español.
¿Es española esta señora?—No, señor, ella no es española.
¿Es francés su amigo?—No, señor, él no es francés.
¿Es francesa su amiga?—No, señor, ella no es francesa.
¿Es inglés ese señor?—No, señor, él no es inglés.
¿Es inglesa esa señora?—No, señor, ella no es inglesa.
¿No es francés su amigo?—No, señor, él no es francés.
¿No es francesa su amiga?—No, señor, ella no es francesa.
¿No es español este señor?—No, señor, él no es español.
¿No es española esta señorita?—No, señor, ella no es española.
¿Es cubano él?—No, señor, él no es cubano.
¿Es cubana ella?—No, señor, ella no es cubana.
¿Es él francés?—No, señor, él no es francés.
¿Es ella francesa?—No, señor, ella no es francesa.

Yo vivo en un hotel muy bueno.
I live in a very good hotel.

Ud. vive en una casa muy buena.
You live in a very good house.

Yo vivo en un hotel muy bonito.—Yo vivo en una casa muy bonita.

Yo vivo en un hotel muy caro.—Yo vivo en una casa muy cara.

Ud. vive en un cuarto muy cómodo.—Yo vivo en una casa muy cómoda.

Éste es un hotel muy bueno.—Ésta es una casa muy buena.

Ése es un cuarto muy cómodo.—Ésa es una casa muy cómoda.

Yo tengo un amigo francés.—Yo tengo una amiga francesa.

Ud. tiene un amigo americano.—Ud. tiene una amiga americana.

Éste es un señor inglés.—Ésta es una señora inglesa.

Ése es un señor español.—Ésa es una señora española.

Éste es un señor cubano.—Ésta es una señorita cubana.

Ése es un señor americano. — Ésa es una señorita americana.

El hotel en que Ud. vive es muy bonito, pero no es cómodo, y es más caro que el hotel en que yo vivo.
The hotel in which you live is very pretty, but it is not comfortable, and is more expensive than the hotel in which I live.

La casa en que Ud. vive es muy bonita, pero no es cómoda, y es más cara que la casa en que yo vivo.
The house in which you live is very pretty, but it is not comfortable, and is more expensive than the house in which I live.

El hotel en que yo vivo es muy bonito, pero no es cómodo, y es más caro que el hotel en que Ud. vive.—La casa en que yo vivo es muy bonita, pero no es cómoda, y es más cara que la casa en que Ud. vive.

El hotel en que mi amigo vive es muy bonito, pero no es

cómodo, y es más caro que el hotel en que su amigo de Ud. vive.—La casa en que mi amiga vive es muy bonita, pero no es cómoda, y es más cara que la casa en que su amiga de Ud. vive.

El hotel en que ese señor vive es muy bonito, pero no es cómodo, y es más caro que el hotel en que yo vivo.—La casa en que ese señor vive es muy bonita, pero no es cómoda, y es más cara que la casa en que yo vivo.

El hotel en que esa señorita vive es muy bonito, pero no es cómodo, y es más caro que el hotel en que Ud. vive.—La casa en que esa señorita vive es muy bonita, pero no es cómoda, y es más cara que la casa en que Ud. vive.

¿Habla Ud. de este señor?—No, señor, no hablo de él.

Do you speak of this gentleman?—No, sir, I do not speak of him.

¿Habla Ud. de esta señora?—No, señor, no hablo de ella.

Do you speak of this lady?—No, sir, I do not speak of her.

¿Habla Ud. de ese señor?—No, señor, no hablo de él.
¿Habla Ud. de esa señora?—No, señor, no hablo de ella.
¿Habla Ud. de mi amigo?—No, señor, no hablo de él.
¿Habla Ud. de mi amiga?—No, señor, no hablo de ella.
¿Habla él de su amigo de Ud.?—No, señor, no habla de él.
¿Habla él de su amiga de Ud.?—No, señor, no habla de ella.
¿De quién habla Ud.?—Hablo de él.
¿De quién habla él?—Habla de ella.
¿De quién habla su amiga de Ud.?—Habla de él.
¿De quién habla su amigo de Ud.?—Habla de ella.

¿Vive Ud. en este hotel?—Sí, señor, vivo en él.

Do you live in this hotel?—Yes, sir, I live in it.

¿Vive Ud. en esta casa?—Sí, señor, vivo en ella.

Do you live in this house?—Yes, sir, I live in it.

¿Vive Ud. en ese hotel?—Sí, señor, vivo en él.
¿Vive Ud. en esa casa?—Sí, señor, vivo en ella.
¿Vive él en este hotel?—Sí, señor, vive en él.

¿Vive él en esta casa?—Sí, señor, vive en ella.
¿Quién vive en este hotel?—Yo vivo en él.
¿Quién vive en esta casa?—Yo vivo en ella.
¿Quién vive en ese hotel?—Ud. vive en él.
¿Quién vive en esa casa?—Ud. vive en ella.
¿Vive su amigo en este hotel?—Sí, señor, vive en él.
¿Vive su amigo en esta casa?—Sí, señor, vive en ella.
¿No vive Ud. en este hotel?—No, señor, no vivo en él.
¿No vive Ud. en esta casa?—No, señor, no vivo en ella.
¿No vive su amigo en este hotel?—No, señor, no vive en él.
¿No vive su amigo en esta casa?—No, señor, no vive en ella.

Yo conozco á ese señor.
I know that gentleman.

Yo conozco á su amigo de Ud.
Yo conozco á esa señora.
Yo conozco á esta señorita.
Ud. conoce á este señor.
Ud. conoce á esta señora.
Ud. conoce á esa señorita.
Ud. conoce á mi amigo.
Ud. conoce á mi amiga.
Mi amigo conoce á su amigo de Ud.
Su amiga de Ud. conoce á mi amigo.
Él conoce á un señor cubano.
Ella conoce á una señora cubana.

Yo conozco á este señor. ¿Lo conoce Ud.?—No, señor, no lo conozco.
I know this gentleman. Do you know him?—No, sir, I do not know him.

Yo conozco á esta señora. ¿La conoce Ud.?—No, señor, no la conozco.
I know this lady. Do you know her?—No, sir, I do not know her.

Yo conozco á ese señor. ¿Lo conoce Ud.?—No, señor, no lo conozco.

Yo conozco á esa señora. ¿La conoce Ud.?—No, señor, no la conozco.

Él conoce á mi amigo. ¿Lo conoce Ud.?—No, señor, no lo conozco.

Él conoce á mi amiga. ¿La conoce Ud.?—No, señor, no la conozco.

Yo conozco al señor González. ¿Lo conoce Ud.?—No, señor, no lo conozco.

Yo conozco á la señorita González. ¿La conoce Ud.?—No, señor, no la conozco.

Ella conoce al señor Cervera. ¿Lo conoce Ud.?—No, señor, no lo conozco.

Ella conoce á la señorita Cervera. ¿La conoce Ud.?—No, señor, no la conozco.

¿No conoce Ud. al señor Smith?—Sí, señor, lo conozco.

¿No conoce Ud. á la señora Smith?—Sí, señor, la conozco.

¿No conoce él á ese señor?—Sí, señor, lo conoce.

¿No conoce él á esa señorita?—Sí, señor, la conoce.

¿Su amigo no conoce al señor Cervera?—No, señor, no lo conoce.

¿Su amigo no conoce á la señorita Cervera?—No, señor, no la conoce.

¿Cómo se llama Ud.?—Yo me llamo Antonio Cervera.

What is your name?—My name is Anthony Cervera.

¿Cómo se llama su amigo cubano?—Él se llama Antonio González.

¿Cómo se llama su amiga cubana?—Ella se llama Carmen Cervera.

¿Cómo se llama ese señor americano?—Se llama John Smith.

¿Cómo se llama esa señorita americana?—Se llama Mary Johnson.

¿No se llama Ud. Antonio González?—No, señor, yo no me llamo Antonio González, sino Antonio Cervera.

¿No se llama su amigo John Smith?—No, señor, él no se llama John Smith, sino James Smith.

¿Su amiga no se llama Carmen González?—No, señor, ella no se llama Carmen González, sino Carmen Cervera.

¿Cuál es su gracia?—Antonio González, señor, servidor de Ud.

What is your name?—Anthony Gonzalez, sir, your servant.

¿Cuál es su gracia?—Antonio Cervera, señor, servidor de Ud.

¿Cuál es su gracia de Ud.?—Yo me llamo John Smith, señor, servidor de Ud.

¿Su gracia de Ud. cuál es?—Antonio Cervera, señor, servidor de Ud.

¿No es su gracia Antonio González?—No, señor; mi gracia no es Antonio González, sino Antonio Cervera, servidor de Ud.

¿Su gracia de Ud. no es John Smith?—No, señor; mi nombre no es John Smith, sino James Smith, servidor de Ud.

¿Vive Ud. en el Hotel España?—No, señor, yo no vivo en el Hotel España, sino en el Hotel Inglaterra.

Do you live in the Hotel Spain?—No, sir, I do not live in the Hotel Spain, but in the Hotel England.

¿Vive Ud. en este hotel?—No, señor, yo no vivo en este hotel, sino en el Hotel América.

¿Vive su amigo en esta casa?—No, señor, él no vive en esta casa, sino en la casa siguiente.

¿Es Ud. español?—No, señor, yo no soy español, sino cubano.

¿Es Ud. cubana, señorita?—No, señor, yo no soy cubana, sino española.

¿Su amiga de Ud. es inglesa?—No, señor, ella no es inglesa, sino americana.

¿No es francesa su amiga de Ud.?—No, señor, ella no es francesa, sino española.

¿Es el francés su idioma de Ud.?—No, señor, mi idioma no es el francés, sino el inglés.

¿No es de España la señorita amiga de Ud.?—No, señor, ella no es de España, sino de Cuba.

Ese señor se llama Antonio Cervera, ¿no?—No, señor, él no se llama Antonio Cervera, sino Antonio González.

REVIEW AND CONVERSATION

El cuarto en que Ud. vive es bueno.	The room in which you live is good.
Ud. tiene un cuarto bueno.	You have a good room.
Este cuarto es bueno.	This room is good.
Ese cuarto es bueno.	That room is good.
¿Quién vive en ese cuarto?	Who lives in that room?
Yo vivo en él.	I live in it.
¿Vive Ud. en ese cuarto ó en éste?	Do you live in that room, or in this one?
Vivo en éste.	I live in this one.
La casa en que Ud. vive es buena.	The house in which you live is good.
Ud. tiene una casa buena.	You have a good house.
Esta casa es buena.	This house is good.
Esa casa es buena.	That house is good.
¿Quién vive en esa casa?	Who lives in that house?
Yo vivo en ella.	I live in it.
¿Vive Ud. en esa casa ó en ésta?	Do you live in that house, or in this one?
Vivo en ésa.	I live in that one.
¿Conoce Ud. al señor que habla con el señor González?	Do you know the gentleman who is speaking with Mr. Gonzalez?
No lo conozco. ¿Quién es ese señor?	I do not know him. Who is that gentleman?
Es un señor cubano.	He is a Cuban gentleman.
Este señor también es cubano.	This gentleman also is Cuban.
¿Cómo se llama ese señor?	What is that gentleman's name?
Se llama Antonio Cervera.	His name is Anthony Cervera.
¿Conoce Ud. á la señora que habla con la señora González?	Do you know the lady who is speaking with Mrs. Gonzalez?
No la conozco. ¿Quién es esa señora?	I do not know her. Who is that lady?
Es una señora cubana.	She is a Cuban lady.
¿Cómo se llama esa señora?	What is that lady's name?
Se llama Carmen González.	Her name is Carmen Gonzalez.
Su gracia de Ud. es Antonio González, ¿no?	Your name is Anthony Gonzalez, is it not?
Sí, señor, servidor de Ud. ¿Y su gracia cuál es?	Yes, sir, at your service. And what is your name?
Yo me llamo Washington Irving, servidor de Ud.	My name is Washington Irving, at your service.
¿Es Ud. americano?	Are you American?

REVIEW AND CONVERSATION—(Continued)

No, señor, yo soy de Inglaterra.
¿Vive Ud. en esta casa?
No, señor, yo vivo en la casa siguiente,[1] pero tengo una amiga aquí.
¿Es su amiga inglesa también?
No; ella es española, pero habla inglés tan bien como español.

Y Ud., señor Irving, habla español tan bien como inglés.

No, señor, yo hablo español muy mal. El español es muy difícil, y yo no lo hablo sino un poco.[2]

Aquí vive una señorita americana que no habla sino inglés. ¿La conoce Ud.?

¿Cómo se llama?[3]
Creo que[4] se llama Johnson.
Á ella no la conozco,[5] pero conozco á una señorita americana llamada Smith, que vive aquí también. ¿La conoce Ud.?

No, sir, I am from England.
Do you live in this house?
No, sir, I live in the next house, but I have a lady friend here.

Is your lady friend also English?
No; she is Spanish, but she speaks English as well as Spanish (*that is*, she speaks English as well as she does Spanish).
And you, Mr. Irving, speak Spanish as well as (you do) English.
No, sir, I speak Spanish very poorly. Spanish is very difficult, and I do not speak it but a little (*more properly*, I speak it only a little).
Here lives (*that is*, There lives here) an American young lady who speaks English only.

What is her name?
I think her name is Johnson.
I do not know her, but I know an American young lady by the name of Smith, who also lives here. Do you know her?

---

[1] Notice that the adjective "*siguiente*" has only one form, which is used with both masculine and feminine nouns. We say, "**El** *cuarto* **siguiente**," "**La** *casa* **siguiente**." *All adjectives ending in* **e** *are invariable.*

[2] In Spanish it would be absolutely wrong to say, "*Yo lo hablo sino un poco.*" The only permissible form is, "*Yo* **no** *lo hablo sino un poco.*"

[3] The complete sentence would be, "*¿Cómo se llama* **ella?**" Here, however, the word "*ella*" is left out, as the circumstances indicate what the person spoken of is. (See Lesson II, Art. **11**).

[4] See Lesson III, Art. **3.**

[5] It would be sufficient to say "*No la conozco.*" However, it is equally proper to say, either, "*No la conozco* **á ella,**" or, "**Á ella** *no la conozco.*" The last two forms are more emphatic and forcible, although not strictly necessary. Thus, in the present case we should say in English, "I do not know *her*" (emphasizing "her"), "but I know an American young lady by the name of Smith, who also lives here."

REVIEW AND CONVERSATION—(Continued)

Ah! sí; ella es mi amiga.
¿No cree Ud. que la señorita Smith es muy bonita?
Sí; pero la señorita Johnson es mucho más bonita.
¿Cree Ud. que la casa siguiente es tan buena como ésta?
Sí, señor; pero esa casa es mucho más cara que ésta, y no es tan bonita como ésta.
¿Cuál hotel cree Ud. que es más bonito, este hotel, ó el hotel en que vive su amigo?*
El hotel en que él vive es mucho más bonito que éste, pero éste es mucho más cómodo, y no es tan caro.
¿Qué tal habla inglés la señorita que vive en el cuarto siguiente?

Ella lo habla algo, pero mal.
¿Y Ud. qué tal lo habla?
Yo lo hablo muy poco y muy mal; no tan bien como Ud. habla el español.
Ah! Yo no hablo sino un poco de español,† y creo que lo hablo muy mal.
¿Cómo se llama el hotel en que Ud. vive?
Se llama Hotel América. ¿Y este hotel cómo se llama?
Este hotel se llama Hotel Inglaterra.
¿Cómo se llama Ud.?
Me llamo Antonio González, servidor de Ud. ¿Y Ud. cómo se llama?
John Smith, señor, su servidor.

Ah! yes; she is my friend.
Do you not think Miss Smith is very pretty?
Yes; but Miss Johnson is much prettier.
Do you think the next house is as good as this one?
Yes, sir; but that house is much more expensive than this one, and it is not so pretty as this one.
Which hotel do you think is prettier, this hotel, or the hotel in which your friend lives?
The hotel in which he lives is much prettier than this, but this one is much more comfortable, and it is not so expensive.
How (*that is*, how well) does the young lady who lives in the next room speak English?
She speaks it a little, but poo ly.
And how do you speak it?
I speak it very little and very poorly; not so well as yor speak Spanish.
Ah! I speak Spanish only a little, and I think that I speak it very poorly.
What is the name of the hotel in which you live?
Its name is Hotel America. And what is the name of this hotel?
The name of this hotel is Hotel England.
What is your name?
My name is Anthony Gonzalez, at your service. And what is your name?
John Smith, sir, your servant.

---

*It would be equally proper to say, "*el hotel en que su amigo vive.*" (See Lesson III, Art. 6.)

†We say, indifferently, either, "*Yo hablo un poco de español,*" or, "*Yo hablo español un poco,*" but not, "*Yo hablo un poco español.*"

REVIEW AND CONVERSATION — (Continued)

¿No conoce Ud. á una señora francesa que vive aquí, casada con un señor de Santiago?

Sí, señor; yo conozco á la señora de que Ud. habla; pero ella no es la señora de ese señor de Santiago, sino su amiga. Él es soltero, y vive solo en un cuarto de este hotel.

Do you not know a French lady who lives here, married to a gentleman from Santiago?

Yes, sir; I know the lady of whom you speak, but she is not the wife of that gentleman from Santiago, but his friend. He is single, and lives alone in a room in this hotel.

PHONOGRAPH EXERCISE NO. 4

1. ¿Cómo se llama Ud.?
2. Me llamo Antonio González, servidor de Ud.
3. Ud. vive aquí, ¿no?
4. Sí señor, vivo aquí.
5. Esta casa es muy bonita y muy cómoda.
6. No es tan bonita como la casa en que Ud. vive, pero creo que es mucho más cómoda.
7. ¿Cómo se llama la señorita su amiga?
8. Mi amiga no es una señorita, sino una señora.
9. Ah! ¿es casada?
10. Sí, señor, es casada; su nombre es Cervera. ¿No conoce Ud. al señor Cervera?
11. Yo no lo conozco; ¿él quién es?
12. Es un señor español que vive aquí.
13. Yo conozco aquí á un señor español, pero su nombre no es Cervera, sino González.
14. Ah! ¿Conoce Ud. al señor González? Yo lo conozco muy bien, y también conozco al señor Johnson, un americano que vive con él.
15. ¿El señor Johnson no es casado?
16. No este señor de que yo hablo; pero aquí vive un señor inglés, llamado Johnson también, casado con una señora americana. ¿Lo conoce Ud.?
17. Sí, lo conozco muy bien; y también conozco á su señora, que es de Chicago.

LESSON V

PHONOGRAPH RECORD

VOCABULARY

NOTE.—Numbers occurring in this or any other Vocabulary refer to the articles in the Remarks. Listen to the whole record at least twice before reading the Remarks.

The abbreviations "irr." and "reg." mean "irregular" and "regular," respectively. We shall explain the meaning of these words later.

CAUTION.—Pay special attention to the pronunciation of the words preceded by a star: to the sound of *ll* in "*aquella*," "*silla*"; to that of *j* in "*debajo*," "*junto*," "*rojo*"; to that of *r* in "*rojo*," "*Rosa*," and to that of *v* in "*ve*," "*veo*," "*ver*," "*viendo*." Do not pronounce the *h* in "*ahora*," nor make two syllables of the combinations *oy*, *io*, *ie* in the words "*estoy*," "*periódico*," "*quiere*," "*quiero*," "*viendo*."

***ahora**, *now*.
aquel, *that*, *yonder* (sing. masc.).
***aquella**, *that*, *yonder* (sing. fem.).
***debajo de**, *under*.
del, *of the* (sing. masc.).
don,[5] *Mr.*, *Esquire*.
enfermo, a, *ill*, *sick* (sing.).
entonces, *then*.
estar[2-5] (irr.), *to be*.
***estoy**, *am*.
está, *is*; (*you*) *are*.
hablar[2-4] (reg.), *to speak*, *to talk*.
hablando, *speaking*, *talking*.
***junto á**, *close to*, *by*, *beside*.
el **libro**, *the book*.
la **madre**, *the mother*.
la **mesa**, *the table*.
mío, a, *mine* (sing.).
negro, a, *black* (sing.).
no importa, *it does not matter*; *never mind*.
oh! *oh!*
otro, a, *other* (sing.), *another*; *else*.
el **padre**, *the father*.
parece, (*he*) *seems*, *looks*; (*it*) *seems*, *looks*; (*you*) *seem*, *look*.
el ***periódico**, *the newspaper*.
quien, *who*; *whom* (after a preposition).
***quiero**, (*I*) *wish*, *want*.

For notice of copyright, see page immediately following the title page

VOCABULARY—(Continued)

***quiere**, *wishes, wants; (you) wish, want.*
***rojo**, a, *red* (sing.).
***Rosa**, *Rose.*
sentado, a, *seated, sitting* (sing.).
ser[5-6] (irr.), *to be.*
la ***silla**, *the chair.*
sobre, *on, upon.*
el **sofá**, *the sofa.*
suyo, a, *yours* (sing.).
tampoco, *either; not either.*
***ver**[5-4] (irr.), *to see; to look at.*
***veo**, *(I) see; (I) look at.*
***ve**, *sees; looks at; (you) see; (you) look at.*
***viendo**, *seeing; looking at.*

PHRASES AND SENTENCES

—¿Es este periódico suyo?[1]	Is this newspaper yours?
—No, señor, no es mío[12]; es del señor Cervera.[7-8]	No, sir, it is not mine; it is Mr. Cervera's.
—¿Quién tiene el suyo?[13]	Who has yours?
—El mío[13] está[4] sobre la mesa.	Mine is on the table.
—No lo veo. ¿Dónde está?	I do not see it. Where is it?
—Debajo de ese libro rojo.	Under that red book.
—No, no está aquí.	No, it is not here.
—Entonces la señorita Rosa lo tiene. Ella está hablando con don Antonio. ¿No la ve Ud.?	Then Miss Rose has it. She is talking with Mr. Anthony. Do you not see her?
—Sí, pero no importa. Estoy[6] viendo este libro, que parece ser muy bueno. ¿De quién[9] es este libro?	Yes, but no matter. I am looking at this book, which seems to be very good. Whose book is this?
—Es de mi padre.[7-8]	It is my father's.
—Oh! ¿él está aquí?	Oh! is he here?
—Ah! sí; ¿quiere Ud. verlo?[2]	Ah! yes; do you wish to see him?
—Quiero verlo y hablar con él; pero ahora no, pues tengo que[10] ver á aquella[11] señora que está sentada en aquel[11] sofá.	I wish to see him and speak with him, but not now, for I have to see that (yonder) lady who is sitting on that (yonder) sofa.

PHRASES AND SENTENCES—(Continued)

—¿En cuál sofá, en el rojo, ó en el negro?"	On which sofa, on the red or on the black one?
—En el rojo. Á la otra señora no la conozco." Ella parece estar enferma. ¿Quién es?	On the red one. The other lady I do not know. She seems to be ill. Who is she?
—Yo tampoco" la conozco, pero creo que es la madre de la señorita Carmen, que está sentada en una silla junto al sofá, hablando con el señor Cervera, á quien Ud. conoce muy bien.	I do not know her either, but I think she is the mother of Miss Carmen, who is sitting on a chair by the sofa, talking with Mr. Cervera, whom you know very well.

REMARKS

1. In Spanish books, the words spoken by a person in a conversation are always printed with a dash in front, which serves as a mark of distinction and separation. In previous lessons we have not used this style of printing, because we have not had any continued and well-connected conversations.

2. The word "*don*" has no exact equivalent in English. It is a title by which a gentleman is respectfully addressed or spoken of when his Christian name alone is used, or when both his Christian name and his surname are used. It is somewhat of the nature of the English word "esquire," as the latter is used in addressing a gentleman in writing. Here we shall translate "*don*" by "Mr.," although this translation is by no means exact. Indeed, the words "*señor*" and "*don*" are very often, and very properly, used together. Thus, we say, "*El señor don Antonio es mi amigo,*" and, in addressing a letter, we write, "*Señor Don Antonio Cervera, Santiago, Cuba.*" The word "*don*" is never properly used with a gentleman's surname: although such expressions as "*don Cervera*" and "*don González*" are sometimes used, they imply ridicule or contempt of the person thus addressed or spoken of.

3. The words "*hablar*" and "*ver*" mean, respectively, "to speak" and "to see." Both "*ser*" and "*estar*" mean "to be." Of the distinction between "*ser*" and "*estar*" we shall speak presently. Now we wish to call your attention to the fact that in Spanish there is *one* single word corresponding to such combinations as "to speak," "to see," "to be," "to go," "to wish," "to feel," and the like. These combinations are called **infinitives.** In Spanish all infinitives consist of a single word, there being no word corresponding to the English "to," as the latter word is used in these combinations.

4. Infinitives are also called **verbs,** and so we often speak of the *verb* "to be," the *verb* "to speak," etc. Furthermore, we say that the words and combinations "was," "am," "are," "will be," "should be," etc. are **forms** of the verb "to be." In the same manner, "speak," "speaks," "shall speak," etc. are forms of the verb "to speak." All forms of a verb are themselves called verbs. In this sense we say that "speak," "speaks," "will speak," "am," "was," "went," "came," etc. are verbs.

5. The verbs "*ser*" and "*estar*" both mean "to be." However, it is not conversely true that "to be" may in all cases be translated by either "*ser*" or "*estar*," indifferently. These two verbs are not interchangeable. You will soon learn by practice when to use "*ser*" and its different forms ("*soy*," "*es*," etc.), and when to use "*estar*" and its different forms ("*estoy*," "*está*," etc.). At present it may be useful for you to know the following general rule:

"Ser" and its forms are used to indicate a property or condition that is natural or permanent; "estar" and its forms, to indicate a condition that is accidental or transitory.

This rule is not absolute, but it applies in the most common cases. Thus, my being a native of South America is a permanent condition or circumstance of my life, and I say, consequently, "*Yo* soy *de Sur-América*" (verb "*ser*"). Similarly, "*Ud.* es *inglés*," "*Su amigo* es *español.*"

My being here or in Santiago are not necessarily permanent conditions of my life; I may not have been here or there ever since I was born, and I may change my place at any time. In this case, then, I should say, "*Yo* **estoy** *aquí*" (verb "*estar*"). Similarly, "*Él* **está** *en Santiago*," "*Mi padre* **está** *en España.*"

If we wish to say that Miss Carmen is naturally very pretty, we should say, "*La señorita Carmen* **es** *muy bonita.*" If we wish to say that she is looking very pretty now, on account of her wearing a pretty dress or hat, or of some other accidental circumstance, we should say, "*La señorita Carmen* **está** *muy bonita.*"

6. Notice that, in asking a question relating to the owner of a thing, we say, "*de quién*," "of whom," for "whose," as in the expression, "*¿De quién es este libro?*" In the same way we say, "*¿De quién es esta casa?*" (or, "*¿Esta casa de quién es?*") "*¿De quién es este periódico?*" (or, "*¿Este periódico de quién es?*") "*¿De quién es este hotel?*" (or, "*¿Este hotel de quién es?*")

7. Notice also that in English we say, "This book is my father's." This English form has no Spanish literal equivalent. The expression, "*Este libro es de mi padre*," literally means, "This book is of my father." Likewise, "*Esta casa es de su amiga*," "*Este cuarto es del señor Cervera.*" Expressions of this character may be very properly translated by using the verb "to belong"; thus, "This book *belongs* to my father," "This house *belongs* to your (lady) friend," etc.

8. With respect to the Spanish example last given, we wish to call your attention to the fact that the word "*del*" means "*de el*," that is, "of the." You will remember that in speaking of a gentleman we always use the article "*el*," saying, "**el** *señor González*," "**el** *señor Cervera*," meaning, respectively, "Mr. Gonzalez," "Mr. Cervera."

With a feminine noun we say "*de la*" instead of "*del.*" Thus, "*Este libro es* **de la** *señora Cervera*," "*Ese periódico es* **de la** *señorita Carmen.*"

9. In the expression, "*¿Quiere Ud. verlo?*" the word "*verlo*" is really a combination of two words, "*ver*," "to see," and "*lo*," "him." We say, speaking for instance of a book, "*yo lo veo*," never "*yo veo lo*"; but, if the infinitive is used, the word "*lo*" follows it, and the two are written as one word: "*yo quiero* **verlo.**"

10. Notice that the expression "*yo tengo que*" means "I have to." Similarly, "*Ud. tiene que*" means "you have to." Examples:

Yo **tengo que** hablar con ese señor.	I have to speak with that gentleman.
Él **tiene que** ver á un amigo.	He has to see a friend.
Ud. **tiene que** hablar con él.	You have to speak with him.

11. You will notice that the words "*ese*," "*aquel*" (and the corresponding feminine forms "*esa*," "*aquella*") are both translated by "that." In speaking of something near to the person we address, we say "*ese*," never "*aquel.*" In speaking of something at some distance from the speaker and the person spoken to, but which both are supposed to see, we usually say "*aquel*," although "*ese*" is not improper. A person speaking to you about a book you have in your hand, should say, "**Ese** *libro es muy bueno;*" and, speaking of the chair in which you are sitting, "**Esa** *silla es muy cómoda.*" In these cases it would be absolutely wrong to say "**aquel** *libro*," "**aquella** *silla.*" But if a person were speaking to you of a book at some distance from both, he might say, "**Aquel** *libro es muy bueno*," although "**Ese** *libro es muy bueno*" would be equally proper. The word "*aquel*" is used only where the English word "yonder" would be permissible.

12. Notice the Spanish construction, "*¿En cuál sofá, en el rojo ó en el negro?*" and the English, "On which sofa, on the red *one* or on the black *one?*" Spanish has no word corresponding to the English word "one" used in this sense. In English it would be equally proper to say, "On which sofa, on *the red*, or on *the black?*" This is the form

used, and the only one that can be used, in Spanish. Similarly, if two people have been speaking of books, and one wishes to refer to a book which the other has in his hand, he would say, "*el que Ud. tiene*," that is, "the one that you have," or, "that which you have." In the same manner, "*Este cuarto es más cómodo que el que Ud. tiene*," that is to say, "This room is more comfortable than the one (*or*, that which) you have"; and, "*Esta casa es más cómoda que la que Ud. tiene.*"

13. Perhaps the student will be puzzled by seeing that "mine" is sometimes translated by "*mío*," sometimes by "*el mío.*" The word "*mío*" is used like an adjective, such as "*negro.*" We say, "*Este libro es negro*," and, "*Este libro es mío*"; "*Este libro es* el *negro*," "This book is the black one," and, "*Este libro es* el *mío.*" In case of doubt, see whether, by using another adjective (such as "*negro*" above), the article "the," followed by "one," would be used in English; if so, say "*el mío*"; otherwise, "*mío.*" The same remarks apply to the feminine forms "*mía*," "*la mía*," and to the forms "*suyo*," "*el suyo*," "*suya*," "*la suya.*"

14. In English we say, either, "I do not know the other lady," or, "The other lady I do not know." In Spanish we may say, "*Yo no conozco á la otra señora*," but not, "*Á la otra señora no conozco.*" Instead of the latter expression, we must use the one given in the text, that is, "*Á la otra señora no* la *conozco*" (literally, "The other lady I do not know her"). Similarly, we say, either, "*No conozco á ese señor*," or, "*Á ese señor no* lo *conozco*"; either, "*Conozco á su amigo muy bien*," or, "*Á su amigo* lo *conozco muy bien*"; either, "*No veo á la señora González*," or, "*Á la señora González no* la *veo.*" In all these cases, we have left out the word "*yo.*" If we wish to use this word, we may say, either, "*Yo conozco á ese señor*," or, "*Á ese señor lo conozco yo*"; either, "*Yo no conozco á esa señora*," or, "*Á esa señora no la conozco yo.*" Similarly, either, "*Mi padre no conoce á esa señora*," or, "*Á esa señora no la conoce mi padre.*"

15. We say in English, "I do not know her either." In Spanish we have a form very similar to this, namely,

"*Yo no la conozco tampoco.*" Both this form and the one given in the text are commonly and properly used. The latter form ("*Yo tampoco la conozco*") is perhaps more generally employed. We say also, "*Á él no lo conozco, ni á ella tampoco,*" "I do not know him, nor her either"; "*No veo á su madre, ni á su padre tampoco*"; "*Él no habla francés, ni español tampoco.*"

DRILL

¿Dónde está su amigo?—Él está en su cuarto.
Where is your friend?—He is in his room.

¿Está Ud. enfermo?—No, señor, no estoy enfermo; estoy bien.
Are you ill?—No, sir, I am not ill; I am well.

¿Dónde está su padre?—Él está en mi cuarto.

¿Dónde está su madre?—Ella está en el hotel.

¿Dónde está su amiga?—Ella está en el cuarto de ella.

¿Dónde está el señor Cervera?—Él está en el cuarto siguiente.

¿Dónde está Don Antonio?—Él está en la casa de él.

¿Con quién está Ud.?—Yo estoy con Ud.

¿Con quién está su amigo?—Él está con el señor Cervera.

¿Con quién está el señor Cervera?—Él está con mi amigo.

¿Con quién está él?—Él está con su amigo.

¿Con quién está ella?—Ella está sola.

¿Con quién está el señor González?—Él está solo.

¿En qué hotel está Ud.?—Estoy en el Hotel América.

¿En qué hotel está su amiga?—Está en el Hotel Inglaterra.

¿En qué hotel está su padre?—Está en este hotel.

¿Su padre dónde está?—Está en su cuarto.

¿Su madre dónde está?—Está con mi padre.

¿El señor González dónde está?—Está con el señor Cervera.

¿La señorita Carmen dónde está?—Está en su cuarto con la señorita Rosa.

¿Ud. con quién está?—Estoy con Ud.

¿La señora Cervera con quién está?—Está sola.

¿Su amigo cubano con quién está?—Está con su señora.

¿Ud. en qué cuarto está?—Estoy en su cuarto de Ud.

¿Su amigo en qué hotel está?—Está en el Hotel Inglaterra.

¿Está Ud. enfermo?—No, señor, no estoy enfermo.

¿Está bien su padre?—No, señor, no está bien.

¿Está enfermo su padre?—Sí, señor, está enfermo.

¿Está enferma la señorita Carmen?—No, señor, no está enferma.

¿Está bien la señorita Carmen?—Sí, señor, está bien.

¿No está Ud. enfermo?—Sí, señor, estoy enfermo.

¿No está Ud. bien?—No, señor, no estoy bien.

¿No está enferma su madre?—Sí, señor, está enferma.

¿No está bien su madre?—No, señor, no está bien.

¿No está bien la señorita Rosa?—No, señor, no está bien.

¿Quién es ese señor?—Es don Antonio González.

Who is that gentleman?—He is Mr. Anthony Gonzalez.

¿Quién es aquel señor?—Es don Antonio González.

¿Quién es aquella señorita?—Es la señorita Carmen Cervera.

¿Quién es Ud.?—Soy John Smith.

¿Quién soy yo?—Ud. es don Antonio Cervera.

¿Aquel señor quién es?—Es don Antonio González.

¿Aquella señorita quién es?—Es la señorita Carmen Cervera.

¿Ud. quién es?—Soy John Smith.

¿Yo quién soy?—Ud. es don Antonio Cervera.

¿De quién es este libro?—Es mío.

Whose book is this?—It is mine.

¿De quién es este hotel?—Es de mi padre.

Whose hotel is this?—It is my father's.

¿Es este periódico de su padre?—Sí, señor, es suyo.

Does this newspaper belong to your father? (or, *Is this newspaper your father's?*).—*Yes, sir, it belongs to him* (or, *Yes, sir, it is his*).

¿De quién es este cuarto?—Es mío.

¿De quién es este periódico?—Es mío.

¿De quién es este hotel?—Es mío.

¿De quién es esta casa?—Es mía.

¿De quién es esta silla?—Es mía.

¿Este cuarto de quién es?—Es suyo.

¿Este periódico de quién es?—Es suyo.

¿Este hotel de quién es?—Es suyo.

¿Esta casa de quién es?—Es suya.

¿Esta silla de quién es?—Es suya.

¿Es suyo este libro?—No, señor; no es mío, sino de mi padre.

¿Es suyo este hotel?—No, señor; no es mío, sino de mi amigo Cervera.

¿Es suya esta casa?—No, señor; no es mía, sino del señor González.

¿Es suya esta silla?—No, señor; no es mía, sino de la señorita Rosa.

¿Es este libro de su padre?—Sí, señor, es de mi padre.

¿Es este hotel de su amigo?—Sí, señor, es de mi amigo.

¿Es este cuarto del señor González?—Sí, señor, es del señor González.

¿Es esta silla de la señorita Rosa?—Sí, señor, es de la señorita Rosa.

¿Es este libro de la señora Cervera?—No, señor; no es de la señora Cervera, sino mío.

¿No es este hotel del señor González?—No, señor; no es del señor González, sino mío.

¿No es esta casa de su amigo?—No, señor; no es de mi amigo, sino mía.

¿No es esta silla de la señorita Carmen?—No, señor; no es de la señorita Carmen, sino mía.

¿Es este libro de Ud., ó de la señorita Carmen?—Es de ella.

Is this book yours, or Miss Carmen's?—It is hers.

16. As you know, the word "*su*" means either "your," "his," "her," or "their," and, in order to avoid confusion, we use such expressions as "*su libro de Ud.*," or, "*el libro de*

Ud."; "*su libro de él*," or, "*el libro de él*"; "*su libro de ella*," or, "*el libro de ella.*" (See Lesson II, Review and Conversation, last note.)

Similarly, the word "*suyo*" means either "yours," "his," "hers," or "theirs." Here, too, in order to avoid confusion, we may say, "*Este libro es suyo* de Ud.," "This book is *yours*"; "*Este libro es suyo* de él," "This book is *his*"; "*Este libro es suyo* de ella," "This book is *hers.*" Oftener, however, the word "*suyo*" is left out, and we say, "*Este libro es* de Ud.," "*Este libro es* de él," "*Este libro es* de ella," construing the words "*Ud.*," "*él*," "*ella*" in the same manner as we construe the name "*Antonio*," or the phrase "*mi padre*," when we say, "*Este libro es* de Antonio," "*Este libro es* de mi padre." The sentence, "*Este libro es de él*" may be properly translated, "This book belongs to him." (See Art. 7.)

¿Es este libro de su padre?—Sí, señor, es de él.

¿Es este hotel de su amigo?—Sí, señor, es de él.

¿Es este cuarto del señor González?—Sí, señor, es de él.

¿Es esta silla de la señortia Rosa?—Sí, señor, es de ella.

¿No es este libro de su padre de Ud.?—No, señor; no es de él, sino mío.

¿Es este libro de Ud., ó de ella?—Es de ella.

¿Es esta casa de él, ó de ella?—Creo que es de él.

¿Es este hotel del señor Cervera, ó de la señora de él?—Creo que es de ella.

¿Es esta silla de Ud., ó de su señora de Ud.?—No es mía, sino de ella.

¿Y este libro también es de ella?—No, señor; ese libro no es de ella, sino mío.

¿Es este periódico de don Antonio, ó de Ud.?—Es de él.

¿No es este cuarto de Ud.?—No, señor; no es mío, sino de mi amigo.

¿Y el cuarto siguiente es de él también?—No, señor; el cuarto siguiente no es de él, sino del señor González.

¿Es este periódico de aquella señorita?—No, señor; no es de ella, sino de aquel señor.

¿Es aquel libro de Ud.?—No, señor; no es mío, sino de mi señora.

¿Es de Ud. aquel periódico?—Sí, señor, es mío.

¿Es de ella aquella silla?—No, señor; no es de ella, sino mía.

¿Es de él este hotel?—Sí, señor, es de él.

¿Es de su padre esta casa?—No, señor; no es de él, sino del señor González.

¿Cuál libro tiene Ud. (or, **¿Ud. cuál libro tiene**), **el negro, ó el rojo?—Tengo el rojo.**

Which book have you, the black one, or the red one?—I have the red one.

¿En cuál cuarto está mi padre, en el mío, ó en el de él?—Está en el de él.

In which room is my father, in mine, or in his?—He is in his.

¿Cuál libro tiene su amigo, el rojo, ó el negro?—Tiene el negro.

¿Cuál libro tiene Ud., el mío, ó el suyo?—Tengo el suyo.

¿En cuál silla está Ud. sentado, en la roja, ó en la negra?—Estoy sentado en la negra.

¿En cuál silla está Ud. sentado, en la mía, ó en la suya?—Estoy sentado en la mía.

¿Está su periódico debajo del libro rojo, ó debajo del negro?—Creo que está debajo del negro.

¿Está mi periódico debajo de mi libro, ó debajo del suyo?—Está debajo del mío.

¿Está ella sentada junto á la silla negra, ó junto á la roja?—Está sentada junto á la roja.

¿Está ella sentada junto á mi silla, ó junto á la suya?—Está sentada junto á la mía.

¿Cuál casa cree Ud. que es más bonita, ésta, ó la casa siguiente?—Creo que la siguiente es más bonita.

¿Cuál casa cree Ud. que es más cómoda, la mía, ó la suya?—Creo que la suya es más cómoda que la mía.

¿En cuál casa vive Ud., en la de Ud., ó en la de él?—Vivo en la de él.

¿Y quién vive en la suya de Ud.?—Mi amigo alemán vive en la mía.

¿Está su madre en el cuarto de Ud., ó en el de ella?—Está en el de ella.

¿Es ésta la casa de Ud., ó la de su madre?—Es la de ella.

¿Es ésta la silla de Ud., ó la de su amiga?—Es la mía.

¿Es éste el sofá de su amigo, ó el de Ud.?—Es el de él.

¿Es éste el libro de él, ó el de ella?—Es el de ella.

¿Tiene Ud. el periódico del señor González, ó el de la señorita Carmen?—Tengo el de ella.

¿Cuál periódico tiene ella, el mío, ó el de Ud.?—Tiene el de Ud.

¿Es éste el cuarto de su madre, ó el de la señora Cervera?—Es el de la señora Cervera.

¿Es ésta la casa de su amigo, ó la del señor González?—Es la del señor González.

¿Quiere Ud. ver á mi padre?—Quiero verlo y hablar con él.

Do you wish to see my father?—I wish to see him and speak with him.

¿Quiere Ud. ver á mi amigo?—Sí, señor, quiero verlo y hablar con él.

¿Quiere Ud. ver á mi amiga?—Sí, señor, quiero verla y hablar con ella.

¿Quiere Ud. ver á este señor?—Sí, señor, quiero verlo y hablar con él.

¿Quiere Ud. ver á esta señora?—Sí, señor, quiero verla y hablar con ella.

¿Á quién quiere Ud. ver?—Quiero ver á su padre.

¿Á quién quiere ver su amigo?—Quiere ver á la señora Cervera.

¿Con quién quiere hablar Ud.?—Quiero hablar con don Antonio González.

¿Con quién quiere hablar su amigo?—Quiere hablar con Ud.

¿Á quién quiere ver la señorita Rosa?—Quiere ver á una señora inglesa que vive aquí.

¿Con quién quiere hablar el señor González?—Quiere hablar con el señor Cervera.

¿No quiere Ud. ver al señor González?—No, señor, no quiero verlo.

¿No quiere Ud. ver á la señorita Carmen?—No, señor, no quiero verla.

Yo quiero ver este hotel.
I wish to see this hotel.

17. Notice that here we do not say, "*Yo quiero ver á este hotel.*" In cases of this kind the preposition "*á*" is only used with nouns relating to people, not to inanimate objects or to animals.

Yo veo esta casa.
Mi amigo ve esta casa.
Ud. ve este hotel.
Yo estoy viendo este libro.
Ella está viendo ese periódico.
Ud. está viendo un cuarto en este hotel.
Yo quiero ver ese cuarto.
Ella quiere ver la casa siguiente.
Mi amigo quiere ver mi cuarto.
Yo quiero ver la casa en que Ud. vive.
¿Ve Ud. ese hotel?—Sí, señor, lo veo.
¿Ve Ud. esa casa?—Sí, señor, la veo.
¿No ve Ud. ese periódico?—No, señor, no lo veo.
¿No ve Ud. el libro que está sobre aquella mesa?—No, señor, no lo veo.
¿No ve Ud. la silla que está junto al sofá?—Sí, señor, la veo.
¿No ve Ud. el periódico que está debajo de aquella mesa?—Sí, señor, lo veo.

¿Con quién tiene Ud. que hablar? (or, **¿Con quién tiene que hablar Ud.?** or, **¿Usted con quién tiene que hablar?**)—**Tengo que hablar con el señor González.**
With whom have you to speak?—I have to speak with Mr. Gonzalez.

¿Con quién tiene él que hablar?—Tiene que hablar con el señor Cervera.
¿Con quién tiene ella que hablar?—Tiene que hablar con la señorita González.

¿Con quién tiene su padre que hablar?—Tiene que hablar con su padre de Ud.

¿Tiene Ud. que hablar con este señor?—Sí, señor, tengo que hablar con él.

¿Tiene él que hablar con esta señorita?—Sí, señor, tiene que hablar con ella.

¿Tiene ella que hablar con aquel señor?—Sí, señor, tiene que hablar con él.

¿Á quién tiene Ud. que ver?—Tengo que ver al señor Cervera.

¿Á quién tiene ella que ver?—Tiene que ver á la señora González.

¿Á quién tiene su padre que ver?—Tiene que ver á su padre de Ud.

¿Tiene Ud. que ver á este señor?—Sí, señor, tengo que verlo.

¿Tiene él que ver á esta señorita?—Sí, señor, tiene que verla.

¿Tiene ella que ver á aquel señor?—Sí, señor, tiene que verlo.

¿Con quién tiene que hablar él?—Tiene que hablar con una señora francesa que vive aquí.

¿Con quién tiene que hablar ella?—Tiene que hablar con la señorita que está sentada en el sofá rojo.

¿Con quién tiene que hablar su padre?—Tiene que hablar con aquella señorita que está sentada junto á la señora González.

¿Á quién tiene que ver él?—Tiene que ver á un amigo que vive aquí.

¿Á quién tiene que ver Ud.?—Tengo que ver á la señora de aquel señor que está hablando con su amigo de Ud.

¿Á quién tiene que ver su padre?—Tiene que ver á una señora inglesa que vive en la casa siguiente.

¿Á quién tiene que ver su señora?—Tiene que ver á aquella señorita que está hablando con el señor Cervera.

¿Ud. con quién tiene que hablar?—Tengo que hablar con Ud.

¿No tiene Ud. que ver al señor González?—Sí, señor, tengo que verlo.

¿Su padre con quién tiene que hablar?—Tiene que hablar con un amigo cubano.

¿El señor González con quién tiene que hablar?—Tiene que hablar con una señorita alemana que vive en el Hotel España.

¿Ud. á quién tiene que ver?—Tengo que ver á aquel señor que está hablando con la señorita Rosa.

¿Su padre á quién tiene que ver?—Tiene que ver á aquella señora española que está sentada en el sofá hablando con la señorita su amiga.

¿El señor que está con Ud. á quién tiene que ver?—Tiene que ver á un señor americano que tiene un cuarto en esta casa.

¿Conoce Ud. á aquel señor y á aquella señora?—Á él no lo conozco, pero á ella sí.

Do you know that gentleman and that lady?—I do not know him, but I do (know) her.

¿Está aquí el señor González?—Creo que sí.

Is Mr. Gonzalez here?—I think he is.

18. Notice the way in which the word "*sí*" is used here. In the first example, we might say, "*pero á ella la conozco*"; but, instead of repeating the verb, we use the word "*sí*," which here corresponds to the English "I do." If we wish to be emphatic, we may say, "*Á él no lo conozco, pero á ella sí la conozco.*" (See Lesson III, Review and Conversation, note.)

¿Conoce Ud. al señor Cervera y á su señora?—Á ella no la conozco, pero á él sí.

¿Conoce Ud. á mi amigo cubano y á su señora?—Á él lo conozco, pero á ella no.

¿Conoce Ud. á ese señor y á esa señorita?—Á él no lo conozco, pero á ella sí.

¿Ve Ud. á mi amigo y al padre de él?—Á su amigo lo veo, pero al padre de él no.

¿Ve Ud. á la señorita Carmen y á la madre de ella?—Á la señorita Carmen no la veo, pero á la madre de ella sí.

Creo que Ud. no ve á la señora González.—Oh! sí la veo.

Ud. no ve á la señora que está sentada en aquel sofá.—Sí, señor; sí la veo.

Yo creo que su amigo no habla español bien.—Oh! él sí lo habla bien.

¿Está el señor Cervera en el hotel?—Creo que sí, señor.

¿Es español aquel señor?—Creo que no; creo que es francés.

¿Habla inglés aquella señorita?—Creo que sí.

¿El señor Cervera conoce á la señorita Rosa?—Creo que no la conoce.

¿Vive aquella señora en este hotel?—Creo que sí vive aquí.

¿Está su amigo hablando con el señor González?—Creo que no; creo que el señor González no está aquí.

Este señor lo conoce á Ud. (or, **Á Ud. lo conoce este señor**).
This gentleman knows you.

19. When we say, "*Yo lo conozco,*" the word "*lo*" may mean either "you" or "him." Similarly, "*Yo la conozco*" may mean either, "I know *you*" (speaking to a lady), or, "I know *her.*" In order to avoid confusion, we often add the words "*á Ud.,*" "*á él,*" "*á ella.*" Thus, "*Yo lo conozco* **á Ud.,**" "I know *you*"; "*Yo lo conozco* **á él,**" "I know *him*"; "*Yo la conozco* **á ella,**" "I know *her.*" These complete forms are always permissible, even where there is no danger of ambiguity.

Mi amigo lo conoce á Ud.
El señor Cervera lo conoce á Ud.
La señorita Carmen lo conoce á Ud.
Mi padre lo conoce á Ud.
Á Ud. lo conoce mi amigo.
Á Ud. lo conoce el señor Cervera.
Á Ud. lo conoce la señorita Carmen.
Á Ud. lo conoce mi padre.
Este señor no lo conoce á Ud.
La señorita Rosa no lo conoce á Ud.
Mi amiga no lo conoce á Ud.
Á Ud. no lo conoce este señor.
Á Ud. no lo conoce la señorita Rosa.

Á Ud. no lo conoce mi amigo.
Mi padre lo conoce á él.
Yo lo conozco á él (*or*, Lo conozco á él).
Mi amiga lo conoce á él.
Á él lo conoce mi padre.
Á él lo conozco yo (*or*, Á él lo conozco).
Á él lo conoce mi amiga.
Mi madre no lo conoce á él.
Á él no lo conoce mi madre.
La señorita Carmen no lo conoce á él.
Á él no lo conoce la señorita Carmen.
Mi amigo no la conoce á ella.
Á ella no la conoce mi amigo.
El señor González no la conoce á ella.
Á ella no la conoce el señor González.
Aquí vive un señor que lo conoce á Ud.
Yo conozco á un señor que lo conoce á Ud.
En el Hotel España vive un señor que la conoce á ella.
En la casa siguiente vive una señorita que lo conoce á él.

Yo no conozco al señor González.—Yo tampoco lo conozco.

I do not know Mr. Gonzalez.—I do not know him either.

Al señor González no lo conozo, ni á la señora González tampoco.

I do not know Mr. Gonzalez, nor Mrs. Gonzalez either.

Yo no conozco á ese señor. ¿Lo conoce Ud.?—Yo tampoco lo conozco.

Mi señora no conoce á esa señorita. ¿La conoce Ud.?—Yo tampoco la conozco.

No veo á su amigo de Ud. ¿Lo ve Ud.?—Yo tampoco lo veo.

Yo no hablo el inglés. ¿Lo habla Ud.?—Yo tampoco lo hablo.

¿Habla Ud. francés y alemán?—No, yo no hablo francés, ni alemán tampoco.

¿Tiene Ud. mi libro ó mi periódico?—No tengo su libro, ni su periódico tampoco.

¿Conoce Ud. al señor González y á su señora?—No lo conozco á él, ni á ella tampoco.

¿Ve Ud. á la señorita Carmen y al padre de ella?—Á ella no la veo, ni á él tampoco.

¿No conoce él á mi amigo y á mi amiga?—Á ella no la conoce, ni á él tampoco.

REVIEW AND CONVERSATION

—¿Es éste su libro, ó el mío?

Is this your book, or mine?

—No es ni el suyo ni el mío.

It is neither yours nor mine.

—Entonces, ¿de quién es?

Then, whose is it?

—Es de aquel señor alemán que está sentado en el sofá, hablando con la señorita Rosa.

It belongs to that German gentleman who is sitting on the sofa, talking with Miss Rose.

—Ud. tiene un cuarto muy bonito y muy cómodo.

You have a very pretty and very comfortable room.

—No, señor; mi cuarto no es bonito ni cómodo. El cuarto en que yo estoy ahora no es el mío, sino el de mi padre. El mío no es tan bueno como éste, ni tan bueno como el suyo.

No, sir; my room is not pretty nor comfortable. The room in which I am now is not mine, but my father's. Mine is not so good as this one, nor so good as yours.

—Oh! el mío tampoco es muy bueno.

Oh! mine is not very good either.

—¿De quién es ese periódico que está sobre la mesa?[1]

Whose newspaper is that which is on the table?

—¿Habla Ud. del periódico francés, ó del inglés?

Do you speak of the French newspaper, or of the English one?

—Del que está debajo de ese libro negro.

Of that which is under that black book.

—Ése es un periódico francés, y es del señor Loubet; pero aquí está también un periódico inglés de la señora Smith. ¿Quiere Ud. verlo?

That is a French newspaper, and belongs to Mr. Loubet; but here is also an English newspaper belonging to Mrs. Smith. Do you wish to see it?

—No, señor; yo quiero un periódico español. ¿No tiene Ud. aquí un periódico español?

No, sir; I want a Spanish newspaper. Have you not a Spanish newspaper here?

---

[1] In English we should usually say, "Whose newspaper is that on the table?" instead of, "Whose newspaper is that *which is* on the table?" In Spanish it would be by no means permissible to use the former construction. That is, it would be absolutely wrong to say, "*¿De quién es ese periódico sobre la mesa?*"

REVIEW AND CONVERSATION—(Continued)

—¿Qué quiere Ud., un periódico de España, ó un periódico en español?	Which do you want, a newspaper from Spain, or a newspaper in Spanish?
—Yo quiero un periódico de España, y en español.	I want a newspaper from Spain, and in Spanish.
—No, señor; sobre aquella silla está un periódico en español,[1] que creo que es del señor González, pero no es español, sino cubano.	No, sir; on yonder chair is (*or*, there is) a newspaper in Spanish, which I think is Mr. Gonzalez's; however, it is not Spanish, but Cuban.
—¿Es suyo ese libro que está sobre la mesa?	Is that book yours which is on the table?
—No, señor, no es mío; creo que es de mi madre.	No, sir, it is not mine; I think it is my mother's.
—Oh! ¿está aquí su señora madre ahora?[2]	Oh! is your mother here now? (*literally*, Is the lady your mother here now?)
—Sí, señor, está aquí; ella tiene un cuarto en este hotel, y yo tengo un cuarto en el siguiente.	Yes, sir, she is here; she has a room in this hotel, and I have a room in the next one.
—¿Y su señor[2] padre también está aquí?	And your father is here also?
—No, señor; él ahora no está aquí; él está en Santiago.	No, sir; he is not here now; he is in Santiago.
—¿Dónde está su amigo don Antonio?	Where is your friend, Mr. Anthony?

---

[1] We say, "*Este periódico* **es** *español*," "This newspaper is Spanish," and "*Este periódico* **está** *en español*," "This newspaper is in Spanish" (that is, written or printed in Spanish). Similarly, "*Este libro* **es** *inglés*," "This book is English"; "*Este libro* **está** *en inglés*," "This book is in English"; "*Este libro* **es** *español, pero* **está** *en inglés*," "This book is Spanish, but it is in English"; "*Ese periódico* **está** *en francés, pero* **es** *alemán*," "That newspaper is in French, but it is German."

[2] In polite conversation, we always use the words "*señora*" and "*señorita*" in speaking of a person's relatives. Thus, we say, "*¿Qué tal está su señora madre?*" "How is the lady your mother?" "*¿Cómo está la señorita su amiga?*" "How is the young lady your friend?" We also say, although not so often, "*¿Cómo está su señor padre?*" "How is the gentleman your father?" "*¿Cómo está el señor su amigo?*" "How is the gentleman your friend?" Of course, the words "*lady*" and "*gentleman*" are not used in English in these cases, and we say simply, "How is your mother?" "How is your father?" etc. Notice that in cases of this kind we say, indifferently, either "*qué tal*" or "*cómo*."

REVIEW AND CONVERSATION—(Continued)

—Creo que está en el cuarto siguiente, hablando con un amigo de él.[4]	I think he is in the next room, talking to a friend of his.
—Yo tengo que verlo y hablar con él.	I have to see him, and speak with him.
—Don Antonio, aquí está un señor que quiere hablar con Ud.	Mr. Anthony, here is a gentleman who wishes to speak with you.
—¿Dónde está ese señor?	Where is that gentleman?
—Está en el cuarto siguiente. ¿Quiere Ud. verlo?	He is in the next room. Do you wish to see him?
—¿Quién es ese señor?	Who is that gentleman?
—Parece ser un señor alemán, pues habla español muy mal, y ahora está hablando alemán con el señor Cervera.	He seems to be a German gentleman, for he speaks Spanish very poorly, and is now talking German with Mr. Cervera.
—Ah! ése es el señor Schmidt. Yo no quiero verlo.	Ah! that is Mr. Schmidt. I do not wish to see him.
—Señor Schmidt, Don Antonio está enfermo, y . . . Oh! señor Cervera, ¿dónde está el señor Schmidt?	Mr. Schmidt, Mr. Anthony is ill, and——Oh! Mr. Cervera, where is Mr. Schmidt?
—Está en el cuarto del señor Johnson. ¿Quiere Ud. hablar con él?	He is in Mr. Johnson's room. Do you wish to speak with him?
—No, no importa.	No, never mind.
—Señorita Rosa, ¿de quién es aquel periódico que está sobre aquella silla?	Miss Rose, whose newspaper is that on yonder chair? (*literally*, whose is yonder newspaper which is on yonder chair?)

---

[4] We say "*un amigo mío*" for "a friend of mine." For "a friend of yours" we may say, either, "*un amigo de Ud.*," or, if there is no danger of ambiguity, "*un amigo suyo.*" The latter expression may also mean "a friend of his." To avoid ambiguity we say, as in the text, "*un amigo* **de él.**" We wish to call your attention to the use of the article "*un.*" If I am speaking to you of Mr. Cervera, and you ask me, "*¿Quién es el señor Cervera?*" I should answer, "*Él señor Cervera es* **un** *amigo mío.*" If I am speaking to you of Mr. Cervera, whom we both know, and you wish to say that he is your friend, you should say, "*El señor Cervera es amigo mío*" (not "**un** *amigo mío*"). The following sentences further illustrate the Spanish forms of which we are speaking: "*¿Quién está en el cuarto siguiente?*—**Un** *amigo mío.*" "*¿Es el señor Cervera amigo suyo?—Sí, señor, es amigo mío.*" "*¿Con quién está hablando su padre?—Creo que está hablando con* **un** *amigo de Ud.*" "*¿De quién es este libro?—Es de* **un** *amigo mío.*" "*¿Conoce Ud. á la señorita Rosa?—Sí, señor, ella es amiga mía.*" "*¿Quién es la señorita Rosa?—Es* **una** *amiga mía que vive aquí.*"

REVIEW AND CONVERSATION—(Continued)

—Es de Don Antonio Cervera.

—Pero ese periódico está en inglés, y el señor Cervera no habla el inglés.

—Oh! sí, señor, sí[8] lo habla, y lo habla muy bien. ¿Quiere Ud. hablar con él en inglés?

—No, señorita; yo no hablo inglés bien.

—Yo tampoco lo hablo, ni bien ni mal. Parece que el inglés es un idioma muy difícil. ¿Lo cree Ud. más difícil que el alemán?

—Yo el alemán no lo conozco sino un poco,[9] pero ese idioma no parece ser tan difícil como el inglés.

—Yo tengo aquí un libro alemán. ¿Quiere Ud. verlo?

—Ah! entonces Ud. habla alemán?

—Oh! no, señor, yo no lo hablo; yo no hablo sino español. Este libro no es mío.

—¿De quién es?

—Es de un señor alemán amigo mío, á quien Ud. conoce muy bien, y que es muy amigo de Ud.[7]

—Yo no tengo sino un amigo alemán, que es el señor Schmidt.

It is Mr. Anthony Cervera's.

But that newspaper is in English, and Mr. Cervera does not speak English.

Oh! yes, sir; he does speak it, and speaks it very well. Do you wish to speak with him in English?

No, miss; I do not speak English well.

I do not speak it either, neither well nor poorly. It seems that English is a very difficult language. Do you think it more difficult than German?

I have only a scanty knowledge of German (*literally*, German I know only a little), but that language does not seem to be so difficult as English.

I have a German book here. Do you wish to see it?

Ah! then you speak German?

Oh! no, sir, I do not speak it; I speak Spanish only. This book is not mine.

Whose is it?

It belongs to a German gentleman (who is a) friend of mine, whom you know very well, and who is a great friend of yours.

I have but one German friend, who is (*better*, and that is) Mr. Schmidt.

---

[8] See Lesson III, Review and Conversation, note; also, Art. 18 of this Lesson.

[9] This form of construction is very common. We may say, also, and more elegantly, "*Yo no conozco el alemán sino un poco.*" We say, likewise, "*El alemán no lo conozco yo sino un poco*," and, "*El alemán yo no lo conozco sino un poco.*" The word "*yo*," however, may be left out.

[7] See note 9, further.

REVIEW AND CONVERSATION—(Continued)

—No, señor; Ud. tiene otro. Yo al señor Schmidt no lo conozco sino de nombre.*

No, sir; you have another. Mr. Schmidt I know by name only.

—Ah, sí! Ud. habla del señor Fischer, ¿no?

Ah, yes! you speak of Mr. Fischer, do you not?

—Sí, señor. ¿No es suya la casa en que él vive?

Yes, sir. Is not the house in which he lives yours?

—No, señorita; esa casa no es mía, sino de mi padre.

No, miss; that house is not mine, but my father's.

—¿Pero Ud. también no tiene una casa junto al Hotel Inglaterra?

But have you not also a house near the Hotel England?

—Sí, señorita; pero el señor Fischer no vive en ella, sino en la de mi padre. En la mía vive un señor americano llamado Foster, casado con una señora cubana ó española, á quien yo poco conozco.

Yes, miss; but Mr. Fischer does not live in it, but in my father's. In mine lives an American gentleman by the name of Foster. He is married to a Cuban or Spanish lady, whom I know very little.

Á esa señora la conozco yo muy bien, pues es muy amiga* de mi madre. Pero creo que ella no es ni española ni cubana, sino sur-americana.

I know that lady very well, for she is a great friend of my mother's. However, I think she is neither Spanish nor Cuban, but South American.

---

*Notice that in this case we use "*de*" for "by." Thus, "*Yo conozco á ese señor* **de** *nombre*," "I know that gentleman by name"; "*Á la señorita Rosa la conozco* **de** *nombre*," "*Á su amigo no lo conozco sino* **de** *nombre*."

*The word "*amigo*" is both a noun and an adjective. In Spanish we use no expression of the form "He is a great friend of mine." We say instead, "*Él es muy amigo mío*." Likewise: "*Esa señorita es muy amiga de él*," "That young lady is a great friend of his"; "*Aquel señor es muy amigo suyo*," "That gentleman there is a great friend of yours."

PHONOGRAPH EXERCISE NO. 5

1. ¿Ve Ud. el periódico que está sobre aquella silla?
2. No, señor, no lo veo.
3. Está debajo de un libro rojo. ¿Lo ve Ud. ahora?
4. Oh! sí, señor, lo veo muy bien. ¿Es suyo ese periódico?
5. No, señor; no es mío, sino de la señorita Rosa.
6. ¿Ella dónde está?
7. Creo que está en el cuarto de mi madre.
8. Yo quiero verla y hablar con ella.
9. ¿Quiere Ud. verla ahora?
10. Ahora no, pues tengo que ver al señor González y hablar con él.
11. ¿Con quién está Ud. hablando?
12. Estoy hablando con una señora amiga de mi madre.
13. ¿Quién es aquel señor que está sentado en el sofá, junto á su señora madre?
14. Creo que es un amigo suyo.[10]
15. ¿De ella ó mío?
16. Un amigo de ella.
17. ¿Y la señorita que está hablando con su padre quién es?
18. Es una señorita española que vive en el hotel del señor González.
19. Oh! ¿no es éste el hotel del señor González?
20. No, señor; este hotel es de la señora Foster; el del señor González es el siguiente.

---

[10]Notice the ambiguity of the word "*suyo*" in this case. The meaning of the word has to be explained by using a different form, as done in number 16.

LESSON VI

PHONOGRAPH RECORD

VOCABULARY

amigos, as,[1-5] *friends.*
aquellos, as, [4-5] *those.*
ellos, as,[1-5] *they; them* (after a preposition).
esos, as,[4-5] *those.*
estos, as,[4-5] *these.*
españoles,[1-5] *Spanish; Spaniards* (masc. plural).
españolas,[1-5] *Spanish; Spaniards* (fem. plural).
ingleses,[1-5] *English* (masc. plural); *Englishmen.*
inglesas,[1-5] *English* (fem. plural); *Englishwomen.*
hoteles,[1-5] *hotels.*
barato, a, *cheap.*
la **casa de huéspedes,** *the boarding house.*
conmigo,[6] *with me.*
é,[6] *and.*
estamos, (*we*) *are.*
están, (*they*) *are;* (*you,* plural) *are.*
estudiando, *studying.*
estudiante, a, *student.*
hablamos, (*we*) *speak.*
hablan, (*they*) *speak;* (*you,* plural) *speak.*
hay, *there is; there are.*
huésped, *guest, boarder.*
las,[2,4,5] *the* (fem. plural); *them* (fem.).
los,[2,4,5] *the* (masc. plural); *them* (masc.).
malo, a, *bad, poor; ill.*
mis,[4-5] *my* (plural).
sus,[4-5] *his* (plural); *your* (plural); *their* (plural).
muchos, as,[5] *many.*
nosotros, as,[5] *we.*
padres, *parents.*
pocos, as, *few.*
somos, (*we*) *are.*
son, (*they*) *are;* (*you,* plural) *are.*
todavía, *yet, still.*
uno, a, *one.*
unos, as, *some.*
ustedes (Uds.), *you,* plural; that is, *ye.*
vivimos, (*we*) *live.*
viven, (*they*) *live;* (*you,* plural) *live.*
ya, *already; now.*
ya no, *no longer.*

PHRASES AND SENTENCES

—¿Son amigos suyos[1-6] aquellos señores que están hablando con sus padres?	Are those gentlemen who are talking with your parents friends of yours?
—No son amigos míos, pero los conozco.[7] Ellos viven en uno de los hoteles franceses.	They are not my friends, but I know them. They live in one of the French hotels.
—Esos hoteles no son malos, pero son caros.[1-6] Mis padres y yo vivimos en una casa muy mala. Las casas de huéspedes de aquí[8] son malas y caras.[1-6]	Those hotels are not bad, but they are expensive. My parents and I live in a very poor house. Here the boarding houses (*or*, the boarding houses here) are bad (*or*, poor) and expensive.
—Y hay pocos hoteles buenos y baratos como éste.	And there are few good and cheap hotels like this.
—¿Viven aquí muchos americanos é[9] ingleses?	Do many Americans and Englishmen live here?
—Ah! sí; estos señores y estas señoras que están conmigo[8] son americanos,[10] y aquellas señoritas son inglesas. Nosotros estamos estudiando inglés con ellas.	Ah! yes; these gentlemen and these ladies that are with me are American, and those young ladies yonder are English. We are studying English with them.
—¿Lo hablan ustedes[11] ya?	Do you speak it already?
—Todavía no lo hablamos bien.[12] Nosotros los[13] españoles somos malos estudiantes.	We do not speak it well yet. We Spaniards are poor students.
—Aquí viven unas señoras españolas que hablan inglés muy bien. ¿No las conoce Ud.?	Some Spanish ladies live here who speak English very well. Do you not know them?

PHRASES AND SENTENCES—(Continued)

—Oh! esas señoras no son españolas. Los padres de ellas[14] son españoles,[15] pero ellas son americanas, y naturalmente hablan inglés bien. Hay muchos españoles que hablan el inglés bien, pero hay más que lo hablan mal.	Oh! those ladies are not Spanish. Their parents are Spanish, but they (the ladies) are American, and of course speak English well. There are many Spaniards who speak English well, but there are more who speak it poorly.

REMARKS

1. When a noun indicates one single person or thing, it is said to be a **singular noun,** or a noun in the **singular number,** or the **singular form.** A noun used to indicate several persons or things of the same kind is called a **plural noun,** or a noun in the **plural number,** or the **plural form.** Thus, "table," "book," "horse" are singular nouns, and "tables," "books," "horses" are plural nouns.

2. In English, all adjectives (excepting "those" and "these") have the same form, whether they refer to singular or to plural nouns. The same is true of the article "the." Thus, we say, "*The* horse is *black*," "*The* horses are *black*."

In Spanish, the article and all adjectives have a **singular form,** used with singular nouns, and a **plural form,** used with plural nouns. For instance, in the singular, "El *hotel es bueno*," but, in the plural, "Los *hoteles son buenos*."

3. The plural form of nearly all Spanish nouns and adjectives most commonly used is obtained from the singular by the following simple rule: *If the singular form ends in a vowel, the plural form is derived by adding* **s**; *if in a consonant, by adding* **es**. Thus, "*libro, libros*"; "*casa, casas*"; "*hotel, hoteles*"; "*bueno, buenos*"; "*española, españolas*"; "*español, españoles*."

The exceptions to this rule will be pointed out elsewhere.

4. Notice the following forms:

Singular.	*Plural.*
el *libro*, the book;	**los** *libros*, the books.
la *casa*, the house;	**las** *casas*, the houses.
ese *libro*, that book;	**esos** *libros*, those books.
esa *casa*, that house;	**esas** *casas*, those houses.
este *libro*, this book;	**estos** *libros*, these books.
esta *casa*, this house;	**estas** *casas*, these houses.
aquel *libro*, that book yonder;	**aquellos** *libros*, those books yonder.
aquella *casa*, that house yonder;	**aquellas** *casas*, those houses yonder.
él, he, it (masc.);	**ellos**, they (masc.).
ella, she, it (fem.);	**ellas**, they (fem.).
mi *libro*, my book;	**mis** *libros*, my books.
mi *casa*, my house;	**mis** *casas*, my houses.
su *libro*, his, her, your, their book;	**sus** *libros*, his, her, your, their books.
su *casa*, his, her, your, their house;	**sus** *casas*, his, her, your, their houses.

"*Esos, esas,*" "*aquellos, aquellas,*" are the plural forms of "*ese, esa,*" "*aquel, aquella,*" respectively, and to them the same remarks apply as were made in Lesson V, Art. **11**, with regard to "*ese*" and "*aquel.*"

5. In the Vocabulary and in the Phrases and Sentences we have recorded some plural forms, and hereafter you will be able to add the *sound* of *s* or of *es*, as the case may be, to any singular form in order to obtain the plural. Thus, having heard the pronunciation of the words "*amigos,*" "*españolas,*" "*hoteles,*" "*ingleses,*" etc., which illustrate the sound of the additional *s* or *es*, you will have no difficulty in pronouncing such words as "*alemanes,*" "German" (masc. plural), "*alemanas,*" "German" (fem. plural), and the like (provided, of course, that you know how to pronounce the singular forms "*alemán,*" "*alemana,*" etc.). Although the words "*las,*" "*los,*" "*mis,*" "*sus,*" are recorded in the Phrases and Sentences, you ought to be able to pronounce them even before hearing them; you need but to add the sound of *s* to the words "*la,*" "*lo,*" "*mi,*" "*su,*" which you already know how to pronounce.

Some of the plural forms given in the Vocabulary, as "*amigos*," "*aquellos*," are masculine forms. The syllable *as* written after these forms indicates that, to obtain the feminine plural form, the ending *os* is to be changed into *as*. Thus, the masculine plural of "*amigo*" is "*amigos*"; the feminine plural, "*amigas*." The ending *os* is always pronounced as in the words "*españolas*," "*inglesas*."

6. We shall see elsewhere that the Spanish equivalent of the English "me" is "*mí*." After "*con*," however, "*mí*" becomes "*migo*," and the two words are written as one: "*conmigo*."

7. It would be equally proper to say, "**Ellos** *no son amigos míos, pero* **yo** *los conozco*." In this case, however, neither of the words "*yo*" and "*ellos*" is strictly necessary, and it is more elegant to leave them out. (See Lesson II, Art. **11.**)

8. Notice that the expression "*de aquí*" in this case means "of this place," or "in this place."

9. Before a word beginning with *i* or *hi*, "*é*" is used instead of "*y*."

10. When an adjective in the plural form refers to several nouns of which some are masculine and some feminine, the masculine plural form of the adjective is used. Thus, "*Esta casa y este hotel son muy bonitos*"; "*Este libro y esta silla son míos*"; "*Mi padre y mi madre son franceses*"; "*Los padres de ellas son españoles*."

11. The word "*ustedes*" is the plural of "*usted*," and means "you," when the latter word is used in addressing more than one person. The exact equivalent of "*ustedes*" is "*ye*," but this English word is no longer used in ordinary conversation or writing. The word "*ustedes*" is abbreviated in any of the following forms: "*Vds.*," "*Uds.*," "*VV.*," "*UU.*" We shall use the form "*Uds.*" The word, however, should be always read in full: "*ustedes*."

12. We say, indifferently, either, "*Todavía no lo hablamos bien*," or, "*No lo hablamos bien todavía*," although the first form is more common.

13. It would be absolutely wrong to say, following the English construction, "*Nosotros españoles somos malos estudiantes.*" In all cases of this kind, the article must be used. Thus, "*Nosotros* **los** *sur-americanos hablamos español*"; "*Ustedes* **los** *americanos hablan inglés.*" We say, also, "**Los** *españoles hablan español*," "Spaniards speak Spanish"; "**Los** *ingleses son de Inglaterra*," "Englishmen are from England," and *never*, "*Españoles hablan español*," "*Ingleses son de Inglaterra.*"

14. We might, with equal propriety, say, "**Sus** *padres son españoles*," or "**Sus** *padres de ellas son españoles.*" (See Lesson II, Review and Conversation, last note.)

DRILL

Los hoteles de aquí son muy malos.
The hotels of this place are very poor.

Las casas de huéspedes de aquí son muy malas.
The boarding houses of this place are very poor.

Estos hoteles son muy malos.
These hotels are very poor.

Los hoteles ingleses son muy buenos.
Los hoteles franceses son muy bonitos.
Los hoteles españoles son muy malos.
Los hoteles cubanos también son muy malos.
Los cuartos de este hotel son muy cómodos.
Los cuartos del Hotel Inglaterra son muy bonitos.
Los cuartos del Hotel España son muy malos.
Los cuartos del Hotel América también son muy malos.
Los libros que Ud. tiene son míos.
Los libros que yo tengo son suyos.
Los periódicos que su amigo tiene son ingleses.

Las casas inglesas son muy buenas.
Las casas francesas son muy bonitas.
Las casas españolas son muy malas.
Las casas cubanas también son muy malas.
Las sillas que Ud. ve en este cuarto son mías.
Las sillas que Ud. ve en el cuarto siguiente también son mías.
Las mesas que Ud. ve aquí son mías.
Las mesas que Ud. ve en el cuarto siguiente también son mías.
Esos hoteles son buenos, pero caros.
Esos cuartos son bonitos, pero malos.
Esos libros rojos son míos.
Esos libros negros son suyos.
Esos periódicos ingleses son míos.
Esos periódicos franceses son suyos.
Estos otros libros y estos otros periódicos son suyos.
Estos hoteles son buenos, pero muy caros.
Estos cuartos son caros, pero muy buenos.
Esas casas son muy bonitas y muy cómodas.
Esas mesas son mías.
Esas sillas son suyas.
Esas casas rojas son muy buenas.
Esas sillas negras son muy cómodas.
Estas casas son muy bonitas, pero muy malas.
Estas sillas rojas son mías.
Estas mesas negras son suyas.
Aquellos hoteles son ingleses.
Aquellos libros son muy buenos.
Aquellos periódicos son míos.
Aquellas casas son muy bonitas.
Aquellas sillas negras son muy cómodas.
Aquellas mesas rojas son muy caras.
Esos señores son americanos ó ingleses.—Esas señoras son americanas ó inglesas.
Esos señores son amigos míos.—Esas señoras son amigas mías.
Estos señores españoles son amigos suyos.—Estas señoras españolas son amigas suyas.

Estos amigos míos son españoles.—Estas amigas mías son españolas.

Aquellos señores cubanos son amigos suyos.—Aquellas señoras cubanas son amigas suyas.

Aquellos amigos suyos son cubanos.—Aquellas amigas suyas son cubanas.

Los hoteles ingleses no son malos.
Los hoteles españoles no son buenos.
Los hoteles cubanos tampoco son buenos.
Los cuartos de este hotel no son cómodos.
Las casas inglesas no son malas.
Las casas españolas no son buenas.
Las casas cubanas tampoco son buenas.
Esos hoteles no son buenos, y son caros.
Esos cuartos no son caros, y son buenos.
Esas casas no son malas, y son baratas.
Esas sillas no son baratas, y son malas.
Estos cuartos no son ni buenos ni baratos.
Estos hoteles no son ni malos ni caros.
Estas sillas no son ni bonitas ni cómodas.
Estas mesas no son ni buenas ni baratas.
Aquellos señores no son amigos míos.
Aquellos libros no son suyos, sino míos.
Aquellas señoritas no son amigas mías.
Aquellas sillas no son suyas, sino mías.

Éstos son mis libros.—Estos libros son míos.
These are my books.—These books are mine.

Ésas son sus sillas.—Esas sillas son suyas.
Those are your chairs.—Those chairs are yours.

Éstos son mis cuartos.—Estos cuartos son míos.
Éstos son mis periódicos.—Estos periódicos son míos.
Ésos son mis cuartos.—Esos cuartos son míos.
Ésos son mis periódicos.—Esos periódicos son míos.
Éstas son mis sillas.—Estas sillas son mías.
Éstas son mis mesas.—Estas mesas son mías.
Ésas son mis sillas.—Esas sillas son mías.
Ésas son mis mesas.—Esas mesas son mías.

Éstos son sus cuartos.—Estos cuartos son suyos.
Éstos son sus libros.—Estos libros son suyos.
Éstas son sus sillas.—Estas sillas son suyas.
Éstas son sus mesas.—Estas mesas son suyas.
¿De quién son estos libros, míos, ó suyos?—Son míos.
¿De quién son estos periódicos, míos, ó suyos?—Son suyos.
¿De quién son estas sillas, mías, ó suyas?—Son mías.
¿De quién son estas mesas, suyas, ó mías?—Son suyas.

¿Tiene Ud. los libros rojos, ó los negros?—Tengo los negros.

Have you the red books, or the black ones?—I have the black ones.

¿Son éstos mis libros, ó los suyos?—Son los suyos.

Are these my books, or yours?—They (or, *these*) *are yours.*

(See Lesson V, Arts. 12 and 13.)

¿Tiene Ud. los periódicos ingleses, ó los franceses?—Tengo los ingleses.

¿Tiene Ud. los libros españoles, ó los americanos?—Tengo los americanos.

¿Son los libros que Ud. tiene tan buenos como los que yo tengo?—No, señor; los que yo tengo son muy malos.

¿Son los cuartos en que Ud. vive tan cómodos como los míos?—No, señor; los míos no son tan cómodos como los suyos.

¿Viven sus amigos en las casas de huéspedes españolas, ó en las francesas?—Unos viven en las españolas, otros en las francesas.

¿Tiene Ud. las sillas negras, ó las rojas?—Tengo las rojas.

¿Son las sillas que Ud. tiene más cómodas que las que yo tengo?—No, señor; mis sillas no son tan cómodas como las suyas.

¿Son éstas sus mesas de Ud., ó las de su amigo?—Son las de mi amigo.

¿Son éstos los cuartos de Ud., ó los de su padre?—Son los de mi padre.

¿Son éstos sus libros, ó los míos?—Son los míos.

¿Tiene Ud. mis periódicos, ó los suyos?—Tengo los suyos.

¿Habla Ud. de mis amigos, ó de los suyos?—Hablo de los míos.

¿Son estos cuartos de Ud., ó de su padre?—Son de mi padre.

¿Son estos libros suyos, ó míos?—Son míos.

¿Son éstas las casas de Ud., ó las de su padre?—Son las de mi padre.

¿Tiene Ud. mis sillas, ó las suyas?—Tengo las suyas.

¿Habla Ud. de sus amigas, ó de las mías?—Hablo de las suyas.

¿Son suyas ó mías las mesas que están aquí?—Son mías.

¿Son los periódicos que Ud. tiene tan buenos como los que yo tengo?—No, señor; los que yo tengo no son tan buenos como los que Ud. tiene.

¿Son las señoritas que viven en este hotel tan bonitas como las que viven en el siguiente?—No, señor; las que viven en el siguiente son mucho más bonitas

¿Cree Ud. que los cuartos en que Uds. viven son tan buenos como los en que yo vivo?—No, señor; los en que nosotros vivimos no son buenos.

¿Cree Ud. que las casas en que viven sus amigos son tan buenas como las en que viven los míos?—Sí, señor; las casas en que viven mis amigos son muy buenas, y las en que viven sus amigos son muy malas.

Aquí hay muchos españoles.
There are many Spaniards here.

En este hotel hay más americanos que ingleses.
In this hotel there are more Americans than Englishmen.

En el cuarto siguiente hay un señor que quiere hablar con Ud.
In the next room there is a gentleman that wishes to speak with you.

Aquí hay muchos franceses y muchos cubanos.
Aquí hay muchos señores americanos.
Aquí hay muchas señoras españolas.
En este hotel hay muchos españoles.

En este hotel hay muchos cubanos y sur-americanos.

En este cuarto hay muchas sillas.

En el cuarto siguiente hay muchas mesas.

Aquí hay muy pocos españoles.

En este hotel hay muy pocos ingleses.

En este cuarto hay pocas sillas.

En su cuarto hay muy pocas mesas.

Aquí hay muy pocos hoteles y muchas casas de huéspedes.—Aquí hay más casas de huéspedes que hoteles.

En este hotel hay muchos ingleses y pocos americanos.—En este hotel hay más ingleses que americanos.

En España hay muchos franceses y pocos ingleses.—En España hay más franceses que ingleses.

En su cuarto hay muchas mesas y pocas sillas.—En su cuarto hay más mesas que sillas.

En esta casa hay muchas señoras y pocos señores.—En esta casa hay más señoras que señores.

En el cuarto siguiente hay una señora española que quiere hablar con Ud.

En el Hotel España hay un señor inglés que lo conoce á Ud.

Aquí hay una señora de Cuba que habla inglés muy bien.

Aquí hay una señorita española que está estudiando inglés conmigo.

¿Qué hay sobre esa mesa?—Sobre esta mesa hay un libro y un periódico.

¿Qué hay en ese cuarto?—En este cuarto hay una silla, una mesa y un sofá.

¿Qué hay sobre aquella silla?—Sobre aquella silla hay unos libro franceses.

¿Qué hay sobre ese sofá?—Sobre este sofá hay un libro de mi padre y un periódico mío.

¿Sobre esa mesa qué hay?—Sobre esta mesa hay unos libros y unos periódicos.

¿En ese cuarto qué hay?—Creo que en ese cuarto hay una silla, una mesa y un sofá.

¿Sobre ese sofá qué hay?—Sobre ese sofá hay unos periódicos franceses de mi padre.

En este hotel no hay americanos.
In this hotel there are no (or *not any*) *Americans.*

¿Tiene Ud. libros españoles?—No, señor, yo no tengo libros españoles.
Have you any Spanish books?—No, sir, I have no (or *not any*) *Spanish books.*

15. There is no Spanish word corresponding to the English word "any," used as in the examples just given. Notice the Spanish construction, and do not try to translate the English form literally into Spanish.

¿Hay muchos americanos en este hotel?—No, señor, aquí no hay americanos.

¿Hay franceses en el hotel en que Ud. vive?—No, señor, en ese hotel no hay franceses.

¿Hay cubanos en esta casa?—No, señor; ésta es una casa inglesa, y aquí no hay sino[1] americanos é ingleses.

¿Hay mesas y sillas en el cuarto siguiente?—No, señor, en ese cuarto no hay mesas ni sillas.

¿Hay aquí periódicos españoles?—No, señor, aquí no hay periódicos españoles; aquí no hay sino periódicos franceses.

¿Hay señoras en el cuarto siguiente?—No, señor, en ese cuarto no hay señoras; en ese cuarto no hay sino un señor alemán que quiere hablar con Ud.

¿Tiene Ud. libros en español?—No, señor, yo no tengo libros en español.

¿Tiene Ud. mesas y sofás en su cuarto?—Tengo una mesa, pero sofás no tengo.

¿Tiene Ud. libros y periódicos en su casa?—Tengo libros, pero no tengo periódicos (*or*, pero periódicos no tengo).

¿Tiene Ud. amigos aquí?—En este hotel no tengo amigos, pero en el Hotel España tengo muchos.

¿Tiene Ud. amigas americanas?—No, señor, no tengo amigas americanas, pues yo no hablo inglés.

¿Tiene Ud. amigas cubanas?—No, señor, no tengo amigas cubanas, pero tengo muchos amigos cubanos.

---

[1] "There are but," or "there are only." (See Lesson IV, Review and Conversation, note 2.)

¿Tiene su padre de Ud. amigos en el Hotel América?—No, señor, él no tiene amigos en ese hotel.

¿Tiene su señora madre amigas alemanas?—No, señor, ella no tiene sino amigas sur-americanas.

¿Hablan español sus amigos de Ud.?—Sí, señor, ellos lo hablan muy bien, pues son españoles.

Do your friends speak Spanish?—Yes, sir, they speak it very well, as they are Spanish (or, *Spaniards*).

¿Están Uds. estudiando inglés todavía?—Sí, señor; y ya lo hablamos un poco.

Are you (or, *ye*) *still studying English?—Yes, sir; and we speak it a little already.*

¿Hablan Uds. francés ya?—No, señor, todavía no lo hablamos.—No, señor, todavía no.

Do you speak French already?—No, sir, we do not speak it yet.—No, sir, not yet.

¿Hablan francés esos señores?—Sí, señor, lo hablan un poco.

¿Hablan alemán sus amigos ingleses?—Sí, señor, lo hablan muy bien.

¿Hablan Uds. español?—Sí, señor, lo hablamos muy bien, pues somos de España.

¿Hablan Uds. francés también?—No, señor, nosotros no hablamos francés (*or*, No, señor, no hablamos francés).

¿Qué idioma hablan Uds.?—Nosotros hablamos español y un poco de inglés.

¿Qué idioma hablan los amigos de Uds.?—Ellos no hablan sino español.

¿No hablan español esas señoritas americanas?—Ellas lo están estudiando, pero todavía no lo hablan bien.

¿Hablan Uds. alemán ya?—Todavía no lo hablamos bien.

¿Están Uds. estudiando alemán todavía?—Sí, señor, todavía lo estamos estudiando.

¿Están sus amigos estudiando inglés todavía?—Sí, señor, todavía lo están estudiando.

¿Hablan ellos inglés ya?—No, señor, todavía no lo hablan.

¿Están Uds. estudiando francés todavía?—Sí, señor, todavía lo estamos estudiando.

¿Lo hablan Uds. bien ya?—Sí, señor, ya lo hablamos muy bien.

¿Hablan sus amigos español ya?—Sí, señor, ellos ya lo hablan muy bien.

¿Todavía no hablan Uds. el alemán bien?—No, señor, todavía no lo hablamos bien.

¿Todavía están Uds. estudiando el alemán?—Sí, señor, todavía lo estamos estudiando.

¿Todavía están sus amigas de Ud. estudiando inglés?—Sí, señor, todavía lo están estudiando.

¿Lo hablan ya bien?—No, señor, todavía no.

¿Hablan esos señores inglés ya?—No, señor, todavía no.

¿Hablan las señoritas amigas de Ud. francés ya?—No, señor, todavía no.

¿Hablan sus padres de Ud. inglés ya?—No, señor, todavía no.

¿Viven Uds. todavía en el Hotel Inglaterra? (or, **¿Viven Uds. en el Hotel Inglaterra todavía?** or, **¿Todavía viven Uds. en el Hotel Inglaterra?**)**—No, señora, nosotros ya no vivimos en ese hotel** (or, **No, señora, ya no vivimos en ese hotel**).

Do you still live in the Hotel England?—No, madam, we no longer live in that hotel.

¿Viven sus amigos todavía en este hotel?—No, señorita, ellos ya no viven aquí.

¿Viven sus amigas en este hotel todavía?—No, señor, ellas ya no viven aquí.

¿Todavía viven sus amigos en este hotel?—No, señor, ellos ya no viven aquí.

¿Vive Ud. todavía en la casa siguiente?—No, señor, yo ya no vivo en esa casa.

¿Está Ud. estudiando inglés todavía?—No, señor, yo ya no lo estoy estudiando.

¿Está su señora madre estudiando francés todavía?—No, señor, ella ya no lo está estudiando.

¿Está su amiga hablando con el señor González todavía?—No, señor, ella ya no está hablando con él.

¿Vive su amigo con Ud. todavía?—No, señor, él ya no vive conmigo.

¿Está su padre con Ud. todavía?—No, señor, él ya no está conmigo.

¿Viven Uds. en la casa siguiente todavía?—No, señor; nosotros ya no vivimos en esa casa.

¿Están Uds. estudiando inglés todavía?—No, señor, nosotros ya no lo estamos estudiando.

¿Están sus padres estudiando francés todavía?—No, señor; ellos ya no lo están estudiando.

¿Están sus amigas hablando con el señor González todavía?—No, señor; ellas ya no están hablando con él.

¿Viven sus amigos con Ud. todavía?—No, señor; ellos ya no viven conmigo.

¿Están sus padres con Ud. todavía?—No, señor; ellos ya no están conmigo.

¿Dónde están sus amigos? (or, **¿Sus amigos dónde están?**)—**Están en el cuarto de ellos** (or, **Ellos están en el cuarto de ellos**).

Where are your friends?—They are in their room.

¿De dónde son sus amigos? (or, **¿Sus amigos de dónde son?**)—**Son de Cuba** (or, **Ellos son de Cuba**).

Where are your friends from?—They are from Cuba.

¿Dónde están sus padres?—Están en el cuarto de ellos.

¿Dónde están sus amigas?—Están en el cuarto de ellas.

¿Dónde están Uds.?—Estamos en el cuarto de Ud.

¿Sus padres dónde están?—Están en el cuarto de ellos.

¿Sus amigas dónde están?—Están en el cuarto de ellas.

¿Uds. dónde están?—Estamos en el cuarto de Ud.

¿Con quién están sus padres?—Están con el señor Cervera.

¿Sus amigas con quién están?—Están con una amiga de ellas.

¿Uds. con quién están?—Estamos con Ud.

¿No están sus padres en el cuarto siguiente?—No, señor; no están en el cuarto siguiente, sino en el de ellos.

¿No están sus amigas en el cuarto de su madre?—No, señor; no están en el cuarto de mi madre, sino en el de ellas.

¿No están Uds. en el cuarto del señor González?—No, señor; no estamos en el cuarto de él, sino en el suyo de Ud. (*or*, en el de Ud.).

¿Están Uds. enfermos?—No, señor, no estamos enfermos.

¿Están Uds. bien?—Sí, señor, estamos bien.

¿Están enfermos Uds.?—No, señor, no estamos enfermos.

¿Están bien Uds.?—Sí, señor, estamos bien.

¿De dónde son Uds.?—Somos de Sur-América.

¿Uds. de dónde son?—Somos de Cuba.

¿Son Uds. de España?—No, señor, no somos de España, sino de Cuba.

¿De dónde son aquellos señores?—Son de Inglaterra.

¿Aquellos señores de dónde son?—Son de España.

¿Son aquellos señores de Inglaterra?—No, señor, no son de Inglaterra, sino de España.

¿Son de Cuba aquellos señores?—No, señor, no son de Cuba, sino de Sur-América.

¿Son Uds. españolas, señoritas?—No, señor, no somos españolas, sino francesas.

¿Son españoles sus amigos?—Sí, señor, son españoles.

¿Son inglesas sus amigas de Ud.?—Sí, señor, son inglesas.

¿Sus amigos de Ud. son ingleses?—No, senor, no son ingleses, sino españoles.

¿Sus amigas de Ud. son francesas?—No, señor, no son francesas, sino inglesas.

¿De quién son los libros que están sobre la mesa?—Son míos.

¿De quién son los periódicos que están sobre aquella silla?—Son del señor Cervera.

¿De quién son las sillas que están en este cuarto?—Son de la señorita Carmen.

¿Las mesas que están aquí de quién son?—Son mías.

¿Los libros que están sobre el sofá de quién son?—Son de la señora Cervera.

¿Los periódicos que están junto á esos libros rojos de quién son?—Son del señor Smith.

¿Ve Ud. aquellos libros que están debajo de la mesa?—Sí, señor, los veo.

Do you see those books under the table?—Yes, sir, I see them.

¿Conoce Ud. á unas señoras inglesas que viven aquí?—Sí, señor, las conozco.

Do you know some English ladies that live here?—Yes, sir, I know them.

¿Ve Ud. aquellos libros que están sobre el sofá?—Sí, señor; los veo.

¿Ve Ud. las sillas que están en el cuarto siguiente?—Sí, señor; las veo.

¿Ve Ud. los periódicos que están debajo de aquellos libros rojos?—Sí, señor; los veo.

¿Tiene Ud. mis libros?—Sí, señor; los tengo.

¿Tiene su padre mis periódicos?—Sí, señor, los tiene.

¿Tiene su amigo los libros del señor Cervera?—Sí, señor, los tiene.

¿No ve Ud. aquellos periódicos que están debajo de la mesa?—No, señor, no los veo.

¿No ve Ud. las mesas que están en el cuarto del señor González?—No, señor, no las veo.

¿No ve Ud. aquellos libros negros que están debajo del sofá?—No, señor, no los veo.

¿No tiene Ud. los periódicos de mi padre?—No, señor, no los tengo.

¿No tiene su amiga los libros de la señorita Carmen?—No, señor, no los tiene.

¿Ve Ud. á aquellos señores que están hablando con don Antonio?—Sí, señor, los veo.

¿No ve Ud. á las señoritas que están en el cuarto siguiente?—Sí, señor, las veo.

¿No ve Ud. á mi madre y á la señorita que está sentada junto á ella?—No, señor, no las veo.

¿Conoce Ud. á mis amigos americanos?—Sí, señor, los conozco.

¿Conoce Ud. á mis amigas americanas?—No, señor, no las conozco.

¿Conoce su padre á sus amigos de Ud.?—Sí, señor, los conoce.

¿Conoce su madre á sus amigas de Ud.?—No, señor, no las conoce.

¿No conoce Ud. á unas señoras inglesas que viven aquí?—Ah! sí; las conozco muy bien.

¿No conoce su amigo á unos señores españoles que viven en el hotel en que él vive?—Creo que sí los conoce.

¿Ud. no conoce á unas señoritas que viven en el cuarto siguiente?—Ah! sí; yo sí las conozco.

¿Su amiga conoce á estas señoritas?—Creo que no las conoce.

¿Ud. no conoce á las señoras francesas que están estudiando español conmigo?—No las conozco.

¿Ud. no conoce á unos señores alemanes que viven en el Hotel América?—No los conozco.

REVIEW AND CONVERSATION

—Señor Cervera, ¿viven Uds. aquí todavía?

—No, señor; nosotros ya no vivimos aquí; ahora vivimos en uno de los hoteles ingleses.

—¿Qué cree Ud. de los hoteles ingleses?

—No son malos: son bonitos y muy cómodos, y los cuartos son muy buenos.

—¿Son esos hoteles mucho más caros que éste?

—Oh! no; naturalmente, no son tan baratos como éste, pero no son caros.

—¿En cuál de los hoteles ingleses están Uds.?

—Estamos en el Hotel Inglaterra.

—En ese hotel viven unos señores americanos amigos míos. Uno de ellos se llama John Smith, y el otro George Gould. ¿No los conoce Ud.?

Mr. Cervera, do you (*plural*) still live here?

No, sir; we no longer live here; we now live in one of the English hotels.

What do you think of the English hotels?

They are not bad; they are pretty and very comfortable, and the rooms are very good.

Are those hotels much more expensive than this one?

Oh! no; of course, they are not so cheap as this one, but they are not expensive.

In which of the English hotels are you (*plural*)?

We are in the Hotel England.

In that hotel live (*or*, there live) some American gentlemen friends of mine. The name of one of them is John Smith, and that of the other, George Gould. Do you not know them?

REVIEW AND CONVERSATION—(Continued)

—Al señor Gould lo conozco muy bien: él y yo somos muy amigos. Al señor Smith no lo conozco sino de nombre. Pero él ya no vive con el señor Gould: creo que ahora vive en el Hotel América.

Mr. Gould I know very well: he and I are great friends. Mr. Smith I know only by name. But he no longer lives with Mr. Gould; I think he lives now in the Hotel America.

—¿Qué cree Ud. del Hotel América?

What do you think of the Hotel America?

—Ese hotel no lo conozco yo; pero parece ser más bien* malo, pues tiene muy pocos huéspedes.

That hotel I do not know; but it seems to be rather poor, for it has very few guests.

—¿Hay muchos huéspedes en el Hotel Inglaterra?

Are there many guests in the Hotel England?

—No muchos; pero parece que hay más que aquí.

Not many; but it seems that there are more than here.

—Oh! aquí hay muy pocos huéspedes. Este hotel no es tan barato como los otros hoteles españoles que hay aquí, y es tan malo como ellos, ó más malo.

Oh! there are very few guests here. This hotel is not so cheap as the other Spanish hotels here, and is as bad as they, or worse.

—¿Hay muchos españoles y cubanos aquí?

Are there many Spaniards and Cubans here?

—En este hotel no hay sino españoles y cubanos.

In this hotel there are only Spaniards and Cubans.

—Pero ¿no viven aquí el señor Foster y su señora?

But do not Mr. Foster and his wife live here?

—No, señor; ellos ya no viven aquí; ellos ahora viven en una casa de huéspedes española.

No, sir; they no longer live here; they live now in a Spanish boarding house.

---

*The expression "*más bien*," in cases like this, means "rather," "somewhat." Thus: "*Este hotel es* **más bien** *caro*," "This hotel is rather dear." "*La señorita Carmen es* **más bien** *bonita*," "Miss Carmen is rather pretty"; "*Yo estoy* **más bien** *enfermo*," "I am rather sick"; "*Mi amigo habla español* **más bien** *mal*," "My friend speaks Spanish rather poorly"; "*Yo quiero verlo á él* **más bien** *que á ella*," "I wish to see him rather than her." In the last example, of course, "rather" is the only translation of "*más bien*." You will have no difficulty in distinguishing this form of expression from that in which "*más bien*" means "better" (literally, "more well"). Examples: "*Él habla español* **más bien** *que inglés*," "He speaks Spanish better than English"; "*Ella habla inglés* **más bien** *que yo*," "She speaks English better than I." In cases of this kind, "*más bien*" is followed by "*que*," "than."

REVIEW AND CONVERSATION—(Continued)

—¿Ellos hablan español ya?
—Todavía lo están estudiando, y parece que ya lo hablan bien.

—Los americanos son muy buenos estudiantes de idiomas.
—Ah! sí. Esas señoritas que están en el cuarto siguiente hablando con la señora González son americanas, y, como Ud. ve, hablan español tan bien como yo.
—Ud. y el señor González están estudiando inglés, ¿no?
—Sí, señor; pero todavía lo hablamos muy mal. El señor González no lo habla tan mal como yo, pero tampoco lo habla bien. Nosotros estamos estudiando alemán también. Estos idiomas son difíciles, y, como nosotros somos malos estudiantes, todavía no hablamos ni uno ni otro bien.
—Yo quiero hablar con aquellas señoritas.
—Oh! ¿las conoce Ud.?
—Sí, señor; ésas son las señoritas Smith, que son muy amigas mías. Ellas viven en una casa de huéspedes junto al Hotel Inglaterra. ¿No las conoce Ud.?
—Á ellas no las conozco, pero conozco á sus padres de ellas (*or*, á los padres de ellas). Ellos están ahora en el cuarto de las señoritas Cerveras, ó en el de la señora González, viendo unos periódicos españoles.
—Señoritas Smith, Uds. ya hablan español como españolas.
—No, señor; nosotras todavía no lo hablamos tan bien como Ud. Ud. sí lo habla muy bien.

Do they already speak Spanish?
They are still studying it, and it seems that they already speak it well.
Americans are very good students of languages.
Ah! yes. Those young ladies who are in the next room speaking with Mrs. Gonzalez are American, and, as you see, they speak Spanish as well as I do.

You and Mr. Gonzalez are studying English, are you not?
Yes, sir; but we still speak it very poorly. Mr. Gonzalez does not speak it so poorly as I do, but he does not speak it well either. We are studying German also. These languages are difficult, and, as we are poor students, we do not yet speak well either one or the other.

I wish to speak with those young ladies.
Oh! do you know them?
Yes, sir; those are the Misses Smith, who are great friends of mine. They live in a boarding house by the Hotel England. Do you not know them?
I do not know them, but I know their parents. They are now in the Misses Cervera's room, or in Mrs. Gonzalez's, looking at some Spanish newspapers.

Misses Smith, you already speak Spanish like Spanish ladies.
No, sir; we do not yet speak it so well as you do. You do speak it very well.

REVIEW AND CONVERSATION—(Continued)

—Señorita Rosa, ¿qué libro es ése que Ud. tiene?

Miss Rose, what book is that you have?

—Es uno de los libros en que Mary y yo estamos estudiando español.

It is one of the books from (*literally*, in) which Mary and I are studying Spanish.

—¿Qué tal son los libros en que Uds. están estudiando?

How are the books from which you (*plural*) are studying?

—Éstos parece[3] que son muy buenos; pero no son los de nosotras.[4] Los de nosotras son muy malos. ¿Tiene Ud. libros españoles?

It seems that these are very good, but these are not ours. Ours are very poor. Have you any Spanish books?

—Aquí no; mis libros están en Inglaterra.—Sus padres de Uds. están ahora en este hotel, ¿no?

Not here; my books are in England.—Your parents are now in this hotel, are they not?

—Están aquí ahora, pero no viven aquí. Nosotros todavía vivimos en la casa de la señora Cervera, junto al Hotel Inglaterra. Ellos están ahora en el cuarto de la señora González. ¿Quiere Ud. verlos y hablar con ellos?

They are here now, but they do not live here. We still live in Mrs. Cervera's house, near the Hotel England. They are now in Mrs. Gonzalez's room. Do you wish to see them, and speak with them?

—Ahora no, pues en el cuarto siguiente está un señor que quiere hablar conmigo.

Not now, for in the next room is (*or*, there is) a gentleman who wishes to speak with me.

---

[3] It would be equally proper to say, "*Parece que éstos son muy buenos.*" We say, likewise, either, "*Parece que ella está enferma*," or, "*Ella parece que está enferma*"; either, "*Mi amigo parece que no está bien*," or, "*Parece que mi amigo no está bien*"; either, "*Parece que este hotel no es bueno*," or, "*Este hotel parece que no es bueno*"; either, "*Parece que las señoritas Cerveras no hablan inglés bien*," or, "*Las señoritas Cerveras parece que no hablan inglés bien.*"

[4] Notice that "*de nosotros*" (literally, "of us") means "ours" and "our." There is in Spanish one word for "our" and one for "ours," as you will learn elsewhere. However, the expressions "*de nosotros*" (masc.), "*de nosotras*" (fem.), are just as proper, and very commonly used. Examples: "*Estos libros son* **de nosotros**," "These books are ours"; "*Aquellos periódicos son* **de nosotras**," "Those newspapers yonder are ours"; "*Ud. tiene los periódicos* **de nosotras**," "You have our newspapers"; "*Los periódicos que Ud. tiene son* **de nosotras**," "The newspapers that you have are ours." In these examples, the endings *os*, *as* indicate whether the persons speaking are men or women.

LESSON VII

PHONOGRAPH RECORD

VOCABULARY

1. Words and Phrases Found in the Vocabulary and Not Recorded.—In the Vocabulary of this lesson there are many words and phrases that are not recorded. When, however, you read the Vocabulary by yourself, you should read *all* the words and phrases in it. (See Lesson IV, Art. **1.**) Do not forget always to read *aloud*. Although nearly all the words not recorded in the Vocabulary are recorded in the Phrases and Sentences, the following rules will perhaps be of value to you, mainly as pointing out the analogies in the pronunciation of similar words, and illustrating the general rule that in Spanish each letter or combination of letters always has the same sound. You should by this time be accustomed to these sounds. Perhaps it will be better for you to listen to your record once before reading the following remarks. As between two recorded words there are, in some cases, many that are not recorded, you may find it inconvenient or difficult to follow the text when listening to your record. We would advise you to make a light pencil mark on the margin of your book opposite every word printed in heavy type; or, better still, make a list of all these words, which are not many, so as to have them all together in front of you.

"*aquello*," "*eso*," "*esto*." Leave out the sound of *s* in the words "*aquellos*," "*esos*," "*estos*."

"*estado*," "*hablado*," "*preguntado*." You know how to pronounce the words "*estar*," "*hablar*," "*preguntar*" (the latter of which is given in this record). Replace the sound

For notice of copyright, see page immediately following the title page.

of "*ar*" at the end of each of these words by "*ado*" (pronounced as in "*sentado*," "*llamado*"), and you will have "*estado*," "*hablado*," "*preguntado*."

"*ha*," "*he*." These words are pronounced, respectively, the same as the words "*á*," "to," "*é*," "and."

"*hora*." Leave out the sound of *a* in the word "*ahora*."

"*hoy*." Leave out the sound of *s* in the word "*soy*."

"*le*." You may pronounce this word by analogy with "*me*" and "*se*."

"*mes*." Add the sound of *s* to "*me*," and you will have "*mes*." Otherwise, join the sound of *m* to the word "*es*."

"*mí*." This word is pronounced the same as "*mi*."

"*noche*." Leave out the sound of *a* in "*anoche*."

"*estuvo*." Replace the sound of the final *e* in "*estuve*" by that of *o*, as in "*cree*," "*creo*."

"*pregunta*," "*preguntando*," "*pregunto*." These words are formed from "*preguntar*" the same as "*habla*," "*hablando*," "*hablo*" are formed from "*hablar*." Notice that the emphasis in "*hablar*" and "*preguntar*" falls on the last syllable; but in "*habla*" and "*pregunta*," "*hablando*" and "*preguntando*," "*hablo*" and "*pregunto*," it falls on the syllable before the last.

"*puedo*." See above, under "*estuvo*."

"*sé*" is pronounced the same as "*se*" ("*Ud.* se *llama*").

"*si*" is pronounced the same as "*sí*."

"*tos*." Replace the sound of *l* in "*los*" by that of *t*.

"*tuve*," "*tuvo*." Leave out the syllable *es* in "*estuve*," "*estuvo*."

"*último*." Leave out the ending "*mente*" in "*últimamente*," and you will have "*última*." Change here the sound of *a* to that of *o*, and you will have "*último*."

NOTE.—Notice that the sound of *ei* in "*seis*" is the same as that of English *ai* in "saint," "paint," or of English *ei* in "eight."

á media noche, *at midnight*.
á medio día, *at midday, at noon*.
anoche, *last night*.
la noche, *the night; the evening* (after six o'clock).
antier, *the day before yesterday*.
ayer, *yesterday*.
aquello,' *that* (*yonder thing*).
buenas noches, *good evening; good night*.

VOCABULARY—(Continued)

buenas tardes, *good afternoon.*
buenos días, *good morning; good day.*
la **cabeza,** *the head.*
constante, *constant.*
un cuarto, *a quarter.*
de día, *in the day time.*
de noche, *at night; in the evening.*
desde, *since; from.*
el **día,** *the day.*
dice, *says; (you) say; tells; (you) tell.*
el **dolor,** *the ache; the pain.*
eso,[3] *that (that thing; that fact).*
estado,[4] *been.*
esto,[3] *this (this thing, this fact).*
estuve,[5] *(I) was.*
estuvo,[5] *(he) was; (you) were.*
el **favor,** *the favor.*
la **fiebre,** *the fever.*
fuerte, *strong; severe.*
las gracias, *the thanks.*
he,[6] *(I) have* (followed by a past participle).
ha,[6] *has; (you) have* (followed by a past participle).
hablado,[4] *spoken.*
hace,[10] *does, makes; (you) do, make.*
haga, *do, make.*
hágame,[6] *do me.*
hermano, a,[7] *brother* (fem., *sister*).
hijo, a, *son* (fem., *daughter*).
la hora, *the hour.*
hoy, *today.*
ir (irr.), *to go.*
le, *him, to him; her, to her; you, to you.*
lo,[6] *it; that; so.*
lo que,[6] *that which; what.*
la **mañana,** *the morning.*
mañana, *tomorrow.*
me, *me, to me; myself.*
el **médico,** *the physician.*
el mes, *the month.*
medio, a, *half; mid.*
media noche, *midnight.*
medio día, *midday, noon.*
mejor, *better; best.*
peor, *worse; worst.*
mí, *me.*
mucho tiempo, *a long time; very long.*
nadie, *nobody.*
para, *for; to.*
por, *by; for.*
por la mañana, *in the morning.*
por la noche, *in the evening; at night.*
por la tarde, *in the afternoon.*
porqué, / por qué, } *why.*
porque, *because.*
preguntar (reg.), *to ask.*
preguntado,[4] *asked* (past participle).
preguntando, *asking.*

pregunto, (*I*) *ask.*
pregunta, *asks;* (*you*) *ask.*
puede, (*he*) *can*, or *may;* (*you*) *can*, or *may.*
puedo, (*I*) *can*, or *may.*
un **resfriado,** *a cold.*
saber (irr.), *to know.*
sabe, *knows;* (*you*) *know.*
sé, (*I*) *know.*
si, *if, whether.*
la **tarde,** *the afternoon.*
tarde, *late.*
tenido, *had* (past participle).
el **tiempo,**[10] *the time; the weather.*
la tos, *the cough.*
tuve, (*I*) *had.*
tuvo, (*he*) *had;* (*you*) *had.*
últimamente, *lately; lastly.*
último, a, *last.*
varios, as, *several.*
la **vez,** *the time, the occasion.*
veces,[11] *times, occasions.*
visto, *seen.*

los **números,** *the numbers:*

uno, a, *one.*
un, *one* (before a masc. noun).
dos, *two.*
tres, *three.*
cuatro, *four.*
cinco, *five.*
***seis,** *six.*
siete, *seven.*
ocho, *eight.*
nueve, *nine.*
diez, *ten.*
once, *eleven.*
doce, *twelve.*

PHRASES AND SENTENCES

—¿Ha visto Ud. á su hermano hoy?	Have you seen your brother today?
—No, señor. ¿Porqué me[12] pregunta Ud.?	No, sir. Why do you ask me?
—Le[13] pregunto, porque él ha estado aquí varias veces preguntando por Ud.	I ask you, because he has been here several times asking for you.
—¿Sabe Ud. para qué quiere él verme?[13]	Do you know what he wishes to see me for?
—Yo no he hablado con él; pero mi hijo me[12] dice que estuvo aquí esta mañana, á medio día y por la tarde.	I have not spoken with him; but my son tells me that he was here this morning, at noon, and this afternoon.
—¿Á qué hora[14] estuvo él aquí la última vez?	At what hour was he here the last time?

PHRASES AND SENTENCES—(Continued)

—No sé, señor. Si Ud. quiere, puedo preguntarle[13] á mi hijo.	I do not know, sir. If you wish, I may ask my son.
—Hágame[13] el favor de preguntarle.	Do me the favor of asking him. (Please ask him.)
—Dice que su hermano estuvo aquí á las tres y cuarto y á las cinco y media,[14] y que nadie más ha preguntado por Ud. hoy.	He says that your brother was here at a quarter past three and at half-past five, and that nobody else (*literally*, nobody more) has asked for you today.
—Gracias. Yo estuve con él ayer tarde y anoche. Desde entonces no lo he visto, y quiero saber si está mejor.	Thanks. I was with him yesterday afternoon and last night. Since then I have not seen him, and I wish to know if he is better.
—¿Él qué tiene?[15]	What is the matter with him?
—Eso es lo que yo no sé. Hace[16] mucho tiempo (como[17] seis meses) tuvo un resfriado muy fuerte, y desde entonces ha tenido una tos constante y fuertes dolores de cabeza. Últimamente ha estado peor, y ha tenido algo de[18] fiebre. Antier estuvo muy malo,[19] y yo tuve que ir por el médico cuatro ó cinco veces.	That is what I do not know. A long time (about six months) ago he had a very severe cold, and since then he has had a constant cough and severe headaches. Lately, he has been worse, and has had some fever. The day before yesterday he was very ill, and I had to go for the physician four or five times.

REMARKS

2. The words "*eso*" and "*esto*" mean, respectively, "that" and "this," in the sense of "that thing," "that fact," "this thing," "this fact." Examples: "*¿Qué es* eso?" "What is that?" "*¿Qué es* esto?" "What is this?" "*¿Cómo se llama* eso?"

"What is the name of that?" (*or*, "What is that called?") "**Eso** *que está sobre la mesa es un libro*," "That which is on the table is a book."

These words are often used in the expressions "*por eso*," "*por esto*," in the sense of "for that reason," "for this reason." Examples: "*Él no habla inglés, y* **por eso** *no vive en un hotel inglés*," "He does not speak English, and for that reason (*or*, and that is why) he does not live in an English hotel"; "*Él ha estado en España mucho tiempo, y* **por eso** *habla el español muy bien.*"

"*Aquello*" means "that thing yonder." The difference between "*eso*" and "*aquello*" is similar to that between "*ese*" and "*aquel.*" (See Lesson V, Art. **11.**)

3. The words "*estuve*" and "*estuvo*" are forms of the verb "*estar*," not of the verb "*ser.*"

4. Such words as "spoken," "been," "seen," "loved," "moved," and the like, which joined to forms of the verb "to have" give the compound forms "have spoken," "has spoken," "has been," "have been," "had been," "have loved," etc., are called **past participles:** "spoken" is the past participle of the verb "to speak"; "been" is the past participle of the verb "to be"; "loved" is the past participle of the verb "to love."

The forms "have spoken," "has spoken," "has been," "had been," etc., obtained by combining the forms of "to have" with a past participle, are called **compound forms,** or **compound tenses,** of the verbs "to speak," "to be," etc.; and the verb "to have," when used for the formation of compound tenses, is called an **auxiliary** verb.

In Spanish, "*est***ado,**" "*habl***ado,**" "*pregunt***ado**" are the past participles of the verbs "*est***ar,**" "*habl***ar,**" "*pregunt***ar,**" respectively. You will, no doubt, notice the mode of formation of these participles from the corresponding infinitives. "*Visto*" is the participle of "*ver.*" There is no analogy between this participle and those mentioned above. We shall deal with this subject at greater length elsewhere.

5. The forms "I have," "you have," are translated by "*Yo tengo*," "*Ud. tiene*," only when the verb "to have" means "to possess." When "to have" is used as an auxiliary verb, the corresponding Spanish forms are "*yo he*," "*Ud. ha*." Examples:

Yo **he** hablado.	I have spoken.
Yo **he** estado.	I have been.
Ud. **ha** preguntado.	You have asked.
Ud. **ha** visto.	You have seen.

6. This word is a combination of the two words "*haga*," "do," and "*me*," "me."

7. The meaning of the notation here used is this: The form "*hermano*" is the masculine form, and means "brother." By changing the final *o* into *a*, we obtain "*hermana*," which is the feminine form, and means "sister." Similarly with "*hijo, a*."

8. You have already had this word in such sentences as, "*Yo* **lo** *veo á Ud.*," "*Yo* **lo** *conozco á él.*" In these cases "*lo*" means "him" or "you." It may also mean "it," as when, speaking of a book, we say, "*Ud. no* **lo** *ve.*" In the latter case, however, "*lo*" really means "him"; for, as you know, "*libro*" in Spanish is a masculine noun, referred to as "*él*," "he."

You are now to learn a new meaning of the word "*lo*," which you will understand better by studying the following examples:

¿Cree Ud. eso?—No, señor, no **lo** creo.	Do you believe that?—No, sir, I do not believe it.
¿No cree Ud. que la señorita Carmen es muy bonita?—No, señor; no **lo** creo.	Do you not think that Miss Carmen is very pretty?—No, sir, I do not think so (*literally*, I do not think it, *or* that).

You will notice that in these examples "*lo*" means "it," in the sense of "that thing," "that fact." In the following example, it means "so." When used in this sense, its equivalent "so" may be left out in English:

¿Es bueno el Hotel Inglaterra? No, señor, no **lo** es.	Is the Hotel England good?—No, sir, it is not (*literally*, it is not so).

9. The meaning of "*lo*," followed by "*que*," is "that"; so that the expression "*lo que*" means "that which," or "what." Examples:

Lo que está sobre la mesa es un libro, y no un periódico.	What (*or*, that which) is on the table is a book, and not a newspaper.
Creo que **lo que** él quiere es hablar con Ud.	I think that what he wants is to speak with you.

10. The article "*el*" is here used to indicate that "*tiempo*" is masculine; but you are not to infer that "*el tiempo*" means "the time," in the sense of the hour of day. Farther on you will see the sense in which the word "*tiempo*" is used. So, too, "*vez*" means "time," but only in the sense of "occasion," as when we say, "*Yo he estado en Santiago una* **vez**," "I have been in Santiago once" (literally, "one time"). We wish to call your attention again to the fact that two words that are equivalent in one case may not be equivalent in all cases. The English translations of Spanish words given in the Vocabulary are not sufficient for you to know where and how to use those words. The complete meaning of a word or sentence you can learn only from the illustrations of it given in the Phrases and Sentences or in the Drill.

11. Notice that in deriving the plural form "*veces*" from the singular form "*vez*," the *z* in the latter form is replaced by *c*. This applies to all words ending in *z*.

12. Notice that the word "*me*" is placed before the verb. The same is true of "*le*": "*¿Porqué* **le** *pregunta Ud.?*" "Why do you ask him (*or*, her)?" As "*le*" may mean either "him" or "her," "to him" or "to her," "you" or "to you," it is necessary, when there is danger of ambiguity, to add the phrases "*á él*," "*á ella*," "*á Ud.*," in order to make the sense clear: "*¿Porqué* **le** *pregunta Ud.* **á él?**" "Why do you ask him?" "*¿Porqué* **le** *pregunta Ud.* **á ella?**" "Why do you ask her?" These complete forms are always permissible, even when they are not strictly necessary. We say, likewise, "*¿Porqué* **me** *pregunta Ud.* **á mí?**" "Why do you ask

me?" Here the phrase "*á mí*," "to me," is entirely unnecessary, but it is very often used, especially for the sake of emphasis. Thus we say, "*¿Porqué me pregunta Ud.* **á mí,** *y no le pregunta* **á él?**" "Why do you ask *me*, and not *him?*"—emphasizing "me" and "him."

You know that we say, indifferently, either, "*Yo lo conozco* **á** *él*," or, "*Yo lo conozco*," or, "*Á él lo conozco yo.*" We say, likewise, either, "*Él me conoce*," or, "*Él me conoce* **á** *mí*," or, "*Á mí me conoce él.*" Similarly, either, "*Él me habla*," or, "*Él me habla* **á** *mí*," or, "*Á mí me habla él.*"

If we have been speaking of a person, as of "*su hijo*," we may say, indifferently, either, "*Hágame el favor de preguntarle*," or, "*Hágame el favor de preguntarle* **á él.**" If the person has not been mentioned before, we use both "*le*" and the preposition "*á*," followed by the noun indicating the person referred to: "*Hágame el favor de preguntarle á su hijo.*" It would be proper to say, "*Hágame el favor de preguntar á su hijo*," but this form is not so common as the other.

Notice that we always say "*preguntar* **á**," which corresponds to the English "to inquire of."

13. Here "*verme*" is a combination of the two words "*ver*" and "*me.*" (See Lesson V, Art. **9.**) The words "*me*," "*le*," and the like, are always placed after infinitives, and also after the **imperative** forms of verbs, as those forms are called that are used to command or entreat, as when we say, "*Come* here," "*Do* me the favor." So far, you have had only one imperative form; namely, "*haga*" ("do"). The word "*hágame*" is a combination of "*haga*" and "*me.*" We say, likewise, "*Hágale el favor*," "Do him (*or*, her) the favor." In case of ambiguity, we add "*á él*" or "*á ella*": "*Hágale el favor* **á ella,**" "Do her the favor."

Notice, also, that we say, "*Hágame el favor de* **preguntar,**" which literally would be translated, "Do me the favor of *to ask.*" Such words as "asking," "studying," "seeing," "talking," formed from the infinitive of a verb by means of the ending *ing*, are called **present participles.** In English, the present participle, not the infinitive, is used after a

preposition. In Spanish, on the contrary, the infinitive, *never* the present participle, is used after a preposition.

14. Notice that, referring to the hour of day, we use the word "*hora*," instead of the word "*tiempo*." Notice also the following expressions:

¿Qué hora es?	What time is it?
Son las dos.	It is two o'clock.

In giving the time, we always use the feminine article ("**las** *dos*," "**las** *tres*," "**las** *doce*," "**la** *una*"), and never say "o'clock." We do not say, "It is half-past ten," but, "It is ten and a half" ("*Son las diez y media*"). Likewise, "*Son las dos y cuarto*," "It is a quarter past two"; "*Son las cinco y tres cuartos*," "It is three-quarters past five." With "*una*" we always say "*la*" and "*es*": "*Es la una*," "*Es la una y media*."

15. The idiomatic English expressions, "What is the matter with you?" "What is the matter with him?" "What is the matter with them?" and the like, in the sense of "What ails you?" etc., are rendered into Spanish by the forms, "*¿Qué tiene Ud.?*" (literally, "What have you?") "*¿Qué tiene él?*" (literally, "What has he?") "*¿Qué tienen ellos?*" (literally, "What have they?") As in all interrogative sentences, it is equally proper to say, "*¿Ud. qué tiene?*" "*¿Él qué tiene?*" "*¿Ellos qué tienen?*" etc.

16. The word "*hace*" is a form of the verb "*hacer*" (add the sound of *r* to the word "*hace*," and put the emphasis on the *e* instead of the *a*), which means "to make" and "to do." "*Hace*," in this sense, means "he, she, *or* it makes *or* does." In this lesson, "*hace*" is used idiomatically to denote time elapsed. What the word means in this case, and how it is used, will be better understood by studying sentences in which it occurs. Do not try to make literal translations of these sentences, but learn the Spanish forms by themselves, without analyzing them and translating them word by word. We give here a few examples; more will be given in the Drill:

Hace dos meses que él estuvo aquí la última vez.	It is two months since he was here last (*literally*, the last time).
Él estuvo aquí **hace** dos meses.	He was here two months ago.
Hace dos meses que yo vivo aquí.	I have lived here two months (*more literally*, It is two months since I live here).
Yo vivo aquí desde **hace** dos meses.	*The same translation as the preceding* (*more literally*, I have lived here since two months ago).
Hace mucho tiempo que yo vivo aquí (*or*, Yo vivo aquí desde hace mucho tiempo).	I have lived here a long time (*literally*, since a long time ago).
Hace mucho tiempo que él no vive aquí.	He has not lived here since a long time ago (*or*, It is a long time since he lived here).
Hace días que no lo veo.	I have not seen him in (many) days.
Hace como un mes que no hablo con ellas.	I have not spoken with them (fem.) in about a month (*or*, It is about a month since I spoke with them last).

17. The word "*como*," which usually means "as" or "so," is here used idiomatically in the sense of "about," "more or less." Here are other examples: "*Son* **como** *las cuatro*," "It is about four o'clock"; "*En este hotel hay* **como** *diez americanos*," "In this hotel there are about ten Americans."

18. As you know, "*algo*," used before an adjective, means "somewhat," "a little": "*Este hotel es* **algo** *caro*," "*Yo estoy* **algo** *enfermo*." The same word, used by itself, means "something" or "anything." Examples: "*¿Hay* **algo** *en ese cuarto?*" "Is there anything in that room?" "*Veo* **algo**, *pero no sé qué es*," "I see something, but I do not know what it is"; "*¿Quiere Ud.* **algo**, *señor González?*" "Do you wish anything, Mr. Gonzalez?" "*Parece que ese señor quiere* **algo** *aquí*," "It seems that that gentleman wants something here." The expression "*algo de*" means "some," "a little," as in the sentence to which this article refers. It should be observed that this phrase cannot be used before a plural noun.

19. Referring to health, we say, either "*Estoy* **bien**," or, "*Estoy* **bueno**," "I am well"; either, "*Estoy* **mal**," or, "*Estoy* **malo**," "I am ill (*or*, not well)."

DRILL

¿Qué es eso?—Esto es un libro (or, **Éste es un libro**).
What is that?—This is a book.

¿Cómo se llama eso en español?—Esto en español se llama "periódico" (or, **Esto se llama "periódico" en español**).
What is that called in Spanish?—This is called "periódico" ("newspaper") in Spanish.

20. Notice that to the question, "*¿Qué es eso?*" we may answer, either, "**Esto** *es un libro*," or, "**Éste** *es un libro*." The former sentence is more logical, and expresses literally the idea to be expressed; namely, "This *thing* is a book." The second sentence really means, "*This one* is a book," or, perhaps, "*This book* is a book." Although this form is not logical, it is used very commonly, and is considered perfectly correct.

21. Notice, also, that, in referring to the name of a thing, we use the same form of expression that is used in referring to a person's name ("*¿Cómo se llama ese señor?*") and that in Spanish we do not say, "*What* is this called?" but, "*How* is this called?" Here it would not be proper to say, "**Éste** *se llama "periódico" en español*"; we must say "*esto*."

¿Qué es esto?—Eso es un periódico (*or*, Ése es un periódico).

¿Qué es esto?—Eso es una silla (*or*, Ésa es una silla).

¿Esto qué es?—Eso es un sofá (*or*, Ése es un sofá).

¿Eso qué es?—Esto es una mesa (*or*, Ésta es una mesa).

¿Qué es eso que está sobre la mesa?—Eso que está sobre la mesa es un libro.

¿Qué es aquello que está debajo de aquel sofá?—Creo que eso es un libro.

¿Qué es aquello que está en el cuarto siguiente?—Creo que es una mesa.

¿Cómo se llama eso?—Esto se llama "libro."

¿Cómo se llama esto?—Eso se llama "periódico."

¿Eso cómo se llama?—Se llama "mesa."

¿Esto cómo se llama?—Se llama "sofá."

¿Eso qué es?—Es un libro.

¿Esto qué es?—Es una mesa.

¿Qué es aquello?—Es una silla.

¿Cómo se llama eso en inglés?—Esto en inglés se llama "book."

¿Cómo se llama esto en español?—Eso en español se llama "casa."

¿Esto cómo se llama en inglés?—Eso en inglés se llama "house."

¿Eso cómo se llama en español?—Eso en español se llama "silla."

¿Cree Ud. eso?—No, señor, no lo creo.
Do you believe that?—No, sir, I do not believe it.

¿Cree Ud. lo que él dice?—Sí, señor, lo creo.
Do you believe what he says?—Yes, sir, I believe it.

¿Son cómodos esos hoteles?—No, señor, no lo son.
Are those hotels comfortable?—No, sir, they are not (so).

¿Ve Ud. eso que está sobre la mesa?—Sí, señor, lo veo.

¿Qué es aquello que está debajo de aquella silla?—No sé; no lo veo.

¿Ve Ud. lo que él tiene?—No, señor, no lo veo.

¿Quiere Ud. ver lo que él tiene?—Sí, señor, quiero verlo.

¿Ha visto Ud. lo que él tiene?—Sí, señor, lo he visto.

¿Es caro el Hotel España?—No, señor, no lo es.

¿Es muy cómoda la casa en que Ud. vive?—No, señor, no lo es.

¿Es Ud. español?—No, señor, no lo soy.

¿Es Ud. de Sur-América?—Sí, señor, lo soy.

Este cuarto es bonito; el siguiente no lo es.

Este hotel es barato, y el Hotel Inglaterra también lo es.

Las casas de huéspedes de aquí son muy malas, y los hoteles también lo son.

Su cuarto de Ud. es muy bonito; el mío no lo es.

Él cree que el hotel en que vive su hermano de él es muy caro, pero yo creo que no lo es.

¿Son buenos los hoteles de aquí?—No, señor, no lo son.

¿Y las casas de huéspedes son buenas?—No, señor, ellas tampoco lo son.

Uds. son españoles, ¿no?—No, señor, no lo somos.

¿No son inglesas esas señoritas?—Sí, señor, lo son.

¿Y Uds. son ingleses también?—No, señor, nosotros no lo somos; nosotros somos de Sur-América.

¿Sabe Ud. qué dice él?—No, señor, no sé qué dice (or, **qué dice él**).
Do you know what he says?—No, sir, I do not know what he says.

Hágame el favor de preguntar dónde está don Antonio.
Please ask where Mr. Anthony is.

22. Notice that in Spanish we say, "*¿Sabe Ud. qué dice él?*" "Do you know what says he?" (*or*, "what does he say?") The second of the sentences given above in bold type is of a similar form. It would be improper to say, as in English, "*¿Sabe Ud. qué él dice?*" "*Hágame el favor de preguntar dónde don Antonio está.*" We may, however, say, "*¿Sabe Ud. él qué dice?*" "*Hágame el favor de preguntar don Antonio dónde está.*"

¿Sabe Ud. qué es esto?—No, señor, no sé qué es eso.

¿Sabe Ud. qué idioma habla ese señor?—No, señor, no sé qué idioma habla él.

¿Sabe Ud. quién es ese señor?—No, señor, no sé quién es.

¿Sabe Ud. dónde están sus amigos?—No, señor, no sé dónde están.

¿Sabe Ud. dónde viven aquellas señoritas?—No, señor, no sé dónde viven.

¿Sabe Ud. con quién están hablando sus padres de Ud.?—No, señor, no sé con quién están hablando.

¿Sabe Ud. cómo se llama aquel señor?—No, señor, no sé cómo se llama.

¿Sabe Ud. esto qué es?—No, señor, no sé eso qué es.

¿Sabe Ud. ese señor qué idioma habla?—No, señor, no sé él qué idioma habla.

¿Sabe Ud. ese señor quién es?—No, señor, no sé quién es.

¿Sabe Ud. sus amigos dónde están?—No, señor, no sé ellos dónde están.

¿Sabe Ud. aquellas señoritas dónde viven?—No, señor, no sé ellas dónde viven.

¿Sabe Ud. sus padres de Ud. con quién están hablando?—No, señor, no sé ellos con quién están hablando.

Hágame el favor de preguntarle al señor González dónde está el señor Cervera.

Hágame el favor de ver con quién están hablando mis hermanas.

Hágame el favor de preguntarle á su hijo cómo se llama aquella señora.

¿Le ha preguntado Ud. al señor González dónde está el señor Cervera?—Sí, señor, pero dice que no sabe dónde está.

¿Ha visto Ud. con quién están hablando mis hermanas?—No, señor, pues no sé dónde están.

¿Le ha preguntado Ud. á su hijo cómo se llama aquella señora?—Sí, señor, pero él dice que no sabe ella cómo se llama.

¿Porqué viven Uds. (or, ¿Uds. porqué viven) en esa casa, que es tan mala y tan cara?—Porque las otras casas son españolas, y nostros no hablamos sino inglés.

Why do you live in that house, which is so poor and so dear?—Because the other houses are Spanish and we speak only English.

¿Porqué no viven Uds. (or, ¿Uds. porqué no viven) en una de las casas españolas?—Porque no hablamos sino inglés.

Why do you not live in one of the Spanish houses?—Because we speak only English.

¿Porqué habla Ud. tan poco?—Porque yo no hablo el inglés bien.

La señorita Rosa habla español; ¿porqué no le habla Ud. á ella?—Porque no la conozco.

¿Porqué pregunta Ud. dónde vive el médico?—Porque estoy enfermo.

¿Ud. porqué habla tan poco?—Porque yo no hablo el inglés bien.

¿Ud. porqué no le habla á la señorita Rosa?—Porque no la conozco.

¿Ud. porqué pregunta dónde vive el médico?—Porque estoy enfermo, y quiero verlo.

¿Porqué no quiere Ud. hablar con esos señores?—Porque ahora tengo que ir á ver á un amigo.

¿Porqué no viven Uds. aquí ahora?—Porque este hotel es muy caro y muy malo.

¿Porqué no están sus hermanas con Ud. esta mañana?—Porque hoy no están bien.

¿Ud. porqué no quiere hablar con esos señores?—Porque ahora tengo que ir á ver á unos amigos que viven en el Hotel España.

¿Uds. porqué no viven aquí ahora?—Porque este hotel es muy caro y muy malo, y el Hotel Inglaterra es mucho mejor y más barato.

¿Sus hermanos porqué no están con Ud. esta tarde?—Porque están muy enfermos.

¿Ud. porqué no estuvo aquí esta mañana?—Porque ayer tarde y anoche estuve muy enfermo, y esta mañana tuve que ir á ver al médico.

Yo estoy muy enfermo, y por eso quiero saber dónde vive el médico.

I am very ill, and that is why (more literally, *and for that reason*) *I wish to know where the physician lives.*

Mi hermano ha estado mucho tiempo en Inglaterra, y por eso habla inglés tan bien.

Nosotros no hablamos francés, y por eso no vivimos en un hotel francés.

No lo he visto últimamente, y por eso no sé qué tal está.

El señor González y yo ya no somos amigos, y por eso yo ya no vivo con él.

La señorita Carmen no ha estado en ese hotel sino medio día, y por eso no conoce sino á cinco de los huéspedes.

¿Me conoce Ud.? (or, **¿Me conoce Ud. á mí?** or, **¿Me conoce á mí Ud.?**)—**Sí, señor, lo conozco** (or, **lo conozco á Ud.**).

Do you know me?—Yes, sir, I know you.

¿Quiere Ud. hablarme? (or, **¿Quiere Ud. hablarme á mí?**)—**Sí, señor, quiero hablarle** (or, **quiero hablarle á Ud.**).

Do you wish to speak to me?—Yes, sir, I wish to speak to you.

¿Quiere Ud. hablarle á don Antonio?—No, señor, no quiero hablarle (or, **no quiero hablarle á él**).

Do you wish to speak to Mr. Anthony?—No, sir, I do not wish to speak to him.

¿Á quién le está Ud. (or, **¿Ud. á quién le está**) **hablando?—Le estoy hablando á mi hijo.**

To whom are you talking?—I am talking to my son.

¿No me conoce Ud.?—Sí, señor, lo conozco.

¿Quién me conoce?—Yo lo conozco á Ud.

¿Á quién conoce Ud.?—Yo lo conozco á Ud.

¿Me conoce su amigo?—Sí, señor, lo conoce.

¿Su amigo me conoce?—Sí, señor, lo conoce.

¿Lo conoce á Ud. don Antonio?—No, señor, él no me conoce.

¿Lo conoce á Ud. la señorita Rosa?—Sí, señor, me conoce.

¿Quién lo conoce á Ud.?—Ud. me conoce, y la señorita Rosa también me conoce.

¿Á mí me conoce él?—Sí, señor, lo conoce.

¿Á mí me conoce Ud.?—Sí, señor, lo conozco.

¿Á Ud. lo conoce él?—No, señor, no me conoce.

¿Á él lo conoce Ud.?—Sí, señor, lo conozco.

¿Me conoce él á mí?—No, señor, él no lo conoce.

¿Me conoce Ud. á mí?—Sí, señor, lo conozco.

¿Lo conoce él á Ud.?—No, señor, no me conoce.

Á mí no me conoce él.

Á mí no me conoce don Antonio.

Á Ud. no lo conoce el señor González.

Á Ud. no lo conoce mi amigo.

Á él no lo conozco yo.

Á ella no la conozco yo.

¿Me ve él?—No, señor, no lo ve.

¿Me ve ella á mí?—Sí, señor, lo ve.

¿Me ve Ud.?—Sí, señor, lo veo.

¿La ve Ud. á ella?—No, señor, no la veo.

¿Lo ve ella á Ud.?—No, señor, no me ve.

¿Me habla Ud. á mí?—Sí, señor, le hablo á Ud.

¿Le hablo yo á Ud.?—Sí, señor, Ud. me habla á mí.

¿Á quién le habla Ud.?—Le hablo á Ud.

¿Á quién le hablo yo?—Ud. me habla á mí.

¿Quién le habla á Ud.?—Ud. me habla.

¿Quién me habla á mí?—Yo le hablo.

¿De qué me habla Ud.?—Le hablo de libros y periódicos.

¿De quién le hablo yo á Ud.?—Ud. me habla de la señorita Rosa.

¿Me pregunta Ud. eso á mí?—Sí, señor, le pregunto eso á Ud.

¿Á quién le pregunta Ud. eso?—Le pregunto eso á Ud.

¿Qué me pregunta Ud.?—Le pregunto qué tal está.

¿Para qué me pregunta Ud. qué tal estoy?—Porque quiero saberlo.

¿Porqué no le pregunta Ud. á mi hermano?—No le pregunto á él, porque él no está aquí.

¿Le ha hablado Ud. á don Antonio?—Sí, señor, le he hablado.

¿Le ha hablado don Antonio á Ud.?—No, señor, no me ha hablado.

¿No le ha hablado Ud. á ella?—No, señor, no le he hablado.

¿Me ha hablado Ud. á mí?—Sí, señor, le he hablado.

¿Le he hablado yo á Ud.?—Sí, señor, Ud. me ha hablado.

¿Me ha preguntado Ud. á mí?—No, señor, no le he preguntado á Ud.

¿Le ha preguntado Ud. á él?—No, señor, no le he preguntado.

¿Á quién le ha hablado Ud.?—Le he hablado á Ud.

¿Á quién le he hablado yo?—Ud. me ha hablado á mí.

¿Á quién le ha preguntado Ud.?—Le he preguntado al señor Cervera.

¿Á quién le he preguntado yo?—No sé Ud. á quién le ha preguntado.

¿Puede Ud. hablarle hoy?—Hoy no puedo hablarle.

¿Dice Ud. que la señorita Carmen quiere hablarme?—Sí, señor, eso es lo que ella dice.

Pero ella me ha visto hoy varias veces, y no me ha hablado. Si ella quiere hablarme, ¿porqué no me habla?—Porque ella no lo conoce á Ud.

Oh! ella sí me conoce. Hágame el favor de preguntarle si quiere hablarme ahora.

¿Le ha preguntado Ud. si quiere hablarme?—Sí, señor, pero dice que ahora no puede hablarle.

¿Porqué no puede hablarme?—No sé, señor. Si Ud. quiere, puedo preguntarle.

No, gracias; no importa. Si ella quiere verme y hablarme, ella sabe que yo vivo aquí.

¿Le están hablando esas señoritas á Ud., ó á don Antonio?—Ellas me están hablando á mí.

¿Le ha hablado mi hijo á Ud. hoy?—Sí, señor, él me ha hablado varias veces.

¿Le ha hablado Ud. á mi hermano hoy?—No, señor, no le he hablado, pues no lo he visto.

¿Á quién le ha preguntado Ud. por el señor González?—Le he preguntado á la señorá de él.

Hágame el favor de preguntarle á las señoritas Cerveras si el padre de ellas está aquí, pues tengo que hablarle.

¿Á Ud. lo conoce él?—No, señor, á mí no me conoce, pero á mi hijo sí lo conoce.

Á mí no me conoce esa señorita, y por eso no me habla.

Á mí no me habla esa señorita, pues no me conoce.

¿Para qué quiere Ud. ver al señor Cervera?—Quiero verlo para preguntarle cómo está su señora madre.

What do you wish to see Mr. Cervera for?—I wish to see him to ask him (literally, *for to ask him*) *how his mother is.*

23. Notice that the expression "*para qué*" means "for what," or "what for," but the form "what for" (which

would be "*qué para*") is never used in Spanish, nor can the preposition "*para*," or any other, be placed at the end of a sentence. (See Lesson III, Art. **7.**)

24. Notice also that the preposition "*para*" often means "in order to," and that, after it, we say "*preguntar*," "to ask," and not "*preguntando*," "asking." (See Art. **13.**)

¿Para qué ha preguntado Ud. por mí?—Para preguntarle si está mejor.

¿Para qué le quiere Ud. hablar á ese señor?—Porque quiero saber si todavía vive en el Hotel España.—¿Para qué quiere Ud. saber eso?—Para preguntarle qué tal es ese hotel.

¿Para qué están Uds. estudiando inglés?—Para hablar con los americanos y los ingleses que viven aquí.

¿Para qué están ellos estudiando español?—Para hablar con nosotros en español.

¿Qué hora es?—No sé, señor; pero creo que son como las tres y media.

What time is it?—I do not know, sir; but I think it is about half-past three.

¿Á qué hora estuvo él aquí ayer?—Él estuvo aquí á las nueve de la mañana.

At what time was he here yesterday?—He was here at nine o'clock in the morning.

¿Ya son las diez?—No, señor, no son sino las nueve y media.

Is it ten o'clock already?—No, sir, it is only half-past nine.

25. Notice that in Spanish we do not say, "nine o'clock *in* the morning," but "nine o'clock *of* the morning."

¿Sabe Ud. qué hora es?—No, señor, no sé; pero creo que son como las siete y cuarto.

Hágame el favor de preguntarle á su hermano qué hora es.—Mi hermano dice que son las once.

¿Todavía no son las doce?—Ah! sí, señor, son las doce y media.

¿Ya es la una?—No, señor, todavía no es la una; no son sino las doce y cuarto.

¿Á qué hora estuvo aquí la señorita Carmen?—Ella estuvo

aquí como á las ocho y media.—¿Como á las ocho y media de la mañana, ó de la noche?—Como á las ocho y media de la mañana.

¿Á qué hora tiene Ud. que ir á ver á sus amigos hoy?—Á las siete y cuarto de la noche.

¿Sabe Ud. á qué hora estuvo don Antonio en mi cuarto antier?—Él estuvo en su cuarto de Ud. tres ó cuatro veces: una vez por la mañana como á las nueve y cuarto, otra vez á medio día, y dos veces por la tarde.

¿Como á qué hora estuvo él aquí la última vez?—Como á las cuatro ó cuatro y media.

¿Sabe Ud. si ya son las cinco?—No, señor, no son sino las cuatro y cuarto.

¿No son las seis todavía?—No, señor, todavía no son sino las cinco y media.

Hágame el favor de preguntar si ya son las ocho.—Mi hijo dice que no son sino las siete y tres cuartos.

¿Á qué hora tiene Ud. que ver al médico?—Á las cinco y tres cuartos ó las seis.

¿No son las cinco y tres cuartos todavía?—No, señor, todavía no; no son sino las cinco y cuarto.

¿Á qué hora quiere Ud. ir al hotel?—Como á la una.

Creo que ya es la una.—No, señor, todavía no es la una; todavía no son sino las doce y tres cuartos.

Hace mucho tiempo que mi padre está aquí.

My father has been here a long time (more literally, *It is a long time since my father is here*).

Mi hermano estuvo en España hace como dos ó tres meses (or, **Hace como dos ó tres meses que mi hermano estuvo en España**).

My brother was in Spain about two or three months ago.

Hace más de mes y medio que yo estoy estudiando inglés.

I have been studying English more than a month and a half (more literally, *It is more than a month and a half since I have been studying English*).

26. Notice that the expression "*más de*," when it refers to time, means "longer than"; when it refers to quantity or

numbers, it means "more than." Thus, "*Aquí hay* **más de** *seis americanos*," "There are more than six Americans here"; "*Yo conozco á* **más de** *diez españolas*," "I know more than ten Spanish ladies."

27. Notice also that we say "*mes y medio*," not, as in English, "**un** *mes y* **un** *medio*."

¿Hace mucho tiempo que Ud. vive en el Hotel España?—Sí, señor, hace mucho tiempo: hace como nueve meses que yo vivo en ese hotel (*or*, yo vivo en ese hotel desde hace como nueve meses).

¿Hace mucho tiempo que Ud. estuvo en Inglaterra?—No, señor, no hace mucho tiempo; yo estuve en Inglaterra hace tres meses, y otra vez hace mes y medio.

Su padre está aquí desde hace mucho tiempo, ¿no?—Sí, señor, él hace más de cuatro meses que está aquí (*or*, hace más de cuatro meses que él está aquí).

¿Hace mucho tiempo que Ud. vive aquí?—No, señor, no hace sino como mes y medio que vivo aquí.

¿Hace mucho tiempo que Ud. está estudiando español?—No, señor, no hace mucho tiempo; no hace sino ocho días que lo estoy estudiando.

¿Hace mucho tiempo que sus amigas de Ud. viven en el Hotel España?—No, señor, no hace sino mes y medio que ellas viven en ese hotel.

¿Sabe Ud. si hace mucho tiempo que don Antonio estuvo en este hotel?—Él estuvo aquí la última vez hace más de mes y medio (*or*, Hace más de mes y medio que él estuvo aquí la última vez).

¿Hace mucho tiempo que Ud. no ve al señor González?—Sí, señor, hace mucho tiempo; hace como diez meses que no lo veo, y no sé dónde está.

¿Ha visto Ud. á su hijo últimamente?—No, señor, hace como ocho días que no lo veo.

¿Ha hablado Ud. con sus hermanas últimamente?—No, señor, hace más de diez días que no las veo ni hablo con ellas.

¿Qué tiene Ud.?—Tengo dolor de cabeza.

What is the matter with you?—I have a headache.

¿Qué tiene su hija?—Tiene un resfriado muy fuerte.

What is the matter with your daughter?—She has a very severe cold.

Yo he estado con mucha fiebre hoy.

I have had a high fever (literally, *have been with much fever*) *today.*

28. Notice the peculiar use of the verb "*estar*" in the last sentence. We say, either, "*Tengo fiebre*," or, "*Estoy con fiebre*"; either, "*He tenido un resfriado*," or, "*He estado con un resfriado.*"

Notice, also, that we do not say, "*Tengo* **un** *dolor de cabeza*," but, "*Tengo dolor de cabeza.*" If, however, there is an adjective qualifying the phrase "*dolor de cabeza*," the article should be used; thus, "*Tengo* **un** *dolor de cabeza* **muy fuerte**," "*Tengo* **un fuerte** *dolor de cabeza.*"

Señor Cervera, Ud. parece enfermo: ¿qué tiene Ud.?—Tengo un dolor de cabeza muy fuerte.

¿Qué tiene su señora madre?—Tiene un resfriado.

¿Qué tiene la señorita Rosa?—Ella ha tenido una tos muy fuerte desde hace como dos meses, y últimamente ha tenido fiebre.

¿Qué ha tenido Ud.?—He tenido un resfriado desde hace como un mes, y ahora estoy con una fuerte tos, y tengo algo de fiebre.

¿Ud. qué tiene?—Tengo dolor de cabeza.

¿Su señora madre qué tiene?—Tiene un dolor de cabeza muy fuerte.

¿El señor González qué tiene?—Tiene fiebre.

Ahora no puedo ir á ver al señor González, porque estoy con mucho dolor de cabeza.

Mi hermana no puede hablar con Ud. hoy, porque está con un resfriado muy fuerte.

¿Qué tal está su hija?—Hoy no está tan mala como ayer; pero todavía no está buena.

¿Qué tal está su padre?—Hoy está muy malo; ha tenido mucha fiebre y un fuerte dolor de cabeza.

¿La señorita Rosa qué tal está?—Ayer estuvo muy mala, pero hoy está mucho mejor, pues ya no tiene fiebre.

¿Su amiga de Ud. cómo está hoy?—Hoy ha estado peor, pues ha tenido mucha fiebre.

¿Ud. cómo está?—Estoy bien, gracias. Ayer estuve con algo de fiebre, pero hoy estoy mejor.

¿Su señora madre cómo está?—Está mucho mejor, gracias. Todavía está con un poco de tos, pero ya no tiene fiebre.

Este hotel me parece muy caro (or, **Me parece muy caro este hotel,** or, **Á mí me parece este hotel muy caro,** or, **Á mí me parece muy caro este hotel**).

This hotel seems to me very dear (or, *I think this hotel is very dear*).

¿Qué le parece á Ud. (or, **¿Á Ud. qué le parece**) **este hotel?—No me parece bueno.**

What do you think of this hotel?—I do not think it is good.

Me parece (or, **Á mí me parece**) **que don Antonio no está en su cuarto.**

I think Mr. Anthony is not in his room.

¿Quién le parece á su amigo que habla español mejor, él ó yo?—Á él le parece que él lo habla mucho peor que Ud.

Who does your friend think speaks Spanish better, he or I?—He thinks that he speaks it much worse than you do.

29. You will notice that in all these sentences the expression "*me parece*," or, "*á mí me parece*," means "it seems to me," or "I think." Likewise, "*le parece*," means "it seems to him, her, you," or "he, she, thinks," "you think." Whenever there is danger of ambiguity as to the real meaning of the expression "*le parece*," we add "*á Ud.*," "*á él*," "*á ella.*" The complete forms "*le parece á Ud.*, "*le parece á ella*," "*le parece á él*," or, "*á Ud. le parece*," etc. are always permissible, even when not necessary. So, too, we say, indifferently, either, "*me parece*," or, "*á mí me parece.*"

30. In English, we may say, either, "It seems to me *that* he is not here," or, "It seems to me he is not here." In Spanish the former construction is the only one that is permissible: "*Me parece* **que** *él no está aquí.*" (See Lesson III, Art. **3.**) We say, likewise, "*¿Qué hora le parece á Ud.* **que** *es?*" "What time do you think it is?" "*¿De quién le parece á Ud.* **que** *es este libro?*" "Whose book do you think this is?"

¿Qué le parece á Ud. el Hotel Inglaterra?—Me parece muy bueno, pero muy caro.

¿Qué le parece á Ud. la casa siguiente?—Me parece muy bonita, pero no sé si es buena, pues no he estado en ella.

¿Qué le parece á Ud. mi cuarto?—Me parece muy cómodo y muy bonito.

¿Á Ud. qué le parece esta mesa?—Me parece muy bonita.

¿Á Ud. qué le parece este libro?—No me parece bueno.

¿Á Ud. qué le parece el médico de nosotros?—No me parece tan bueno como el mío.

¿Sabe Ud. dónde están mis libros?—No sé, señor, pero me parece que están sobre aquel sofá con los míos.

¿Ha visto Ud. á la señorita Carmen?—No, señor, pero me parece que está en el cuarto siguiente con unas amigas.

¿Qué le parece esta casa á su señora madre?—Le parece muy mala y muy cara.

¿Á su padre qué le parece el cuarto que Ud. tiene?—No le parece bueno.

Al señor González le parece que mi cuarto no es tan bueno como el suyo de Ud. ¿Á Ud. qué le parece? ("What do you think?")—A mí me parece que su cuarto de Ud. es mucho mejor que el mío.

¿No le parece á Ud. que los hoteles ingleses son mejores que los españoles?—Me parece que son mucho mejores.

¿No le parece á su señora que esta casa es mejor que la siguiente?—Á ella le parece que la siguiente es mucho mejor que ésta.

¿Á su hermana no le parece que Ud. ya habla inglés muy bien?—Á ella le parece que todavía lo hablo muy mal.

¿Qué hora le parece á Ud. que es?—Me parece que son como las diez y cuarto.

¿Qué hotel le parece á Ud. que es éste?—Me parece que éste es el Hotel América.

¿Con quién le parece á Ud. que están sus amigos?—Me parece que están con los amigos de Ud.

¿Á quién le parece á Ud. que ella quiere hablarle?—Me parece que ella quiere hablarle á la señorita Rosa.

El Hotel España es el mejor hotel de aquí.
The Hotel Spain is the best hotel here.

Mi cuarto es el cuarto más bonito de este hotel.
My room is the prettiest room in this hotel.

31. Notice two things: (1) That we say, "*El mejor hotel* de *aquí*," that is, "The best hotel *of* this place," not "*in* this place"; and, "*el cuarto más bonito* de *este hotel*," not "en *este hotel*." (2) That we have no single word corresponding to the English word "prettiest." With the exception of "*mejor*," "best," and "*peor*," "worst," we have no single words corresponding to such words as "dearest," "prettiest," "blackest," "longest," etc. Instead of these single words we use such forms as "*el más caro*," or, "*la más cara*" (literally, "the most dear"), "*el más bonito*" or, "*la más bonita*" (literally, "the most pretty"), etc. (See Lesson III, Art. 8.)

¿Cuál es el mejor hotel de aquí?—Á mí me parece que el Hotel América es el mejor.

¿Y cuál es el peor hotel de aquí?—Yo no sé, pero creo que el Inglaterra es el peor.

¿No vive Ud. en el hotel más bonito de aquí?—Oh! sí, señor, pero también en el peor.

¿Sabe Ud. cuál es el hotel más cómodo de Santiago?—El Hotel Cuba es el más cómodo, pero también es el más caro.

¿Cuál cree Ud. que es el idioma más difícil que hay?—Yo no hablo muchos idiomas; pero de los que hablo, creo que el inglés es el más difícil.

¿No cree Ud. que el español es el más fácil de los idiomas que Ud. habla?—Naturalmente, para mí es el más fácil, porque es mi idioma.

REVIEW AND CONVERSATION

—Buenos días, señor Cervera.	Good morning, Mr. Cervera.
—Muy[1] buenos días, mi[2] señora Carmen. ¿Cómo está Ud. hoy?	Good morning, Mrs. Carmen (*literally*, Very good morning, my lady Carmen). How are you today?
—Estoy muy bien, muchas gracias. ¿Y Ud. está mejor?	I am very well, many thanks. And you, are you better?
—Poco mejor, señora, pues tengo un dolor de cabeza muy fuerte.	Little better, madam, for I have a very severe headache.
—Pero ya no tiene fiebre, ¿no?	But you have no fever now (*literally*, you no longer have fever), have you?
—No, señora; hace dos ó tres días que no tengo fiebre; pero el dolor de cabeza que tengo es constante y muy fuerte.	No, madam; I have not had fever for two or three days; but the headache I have is constant and very severe.
—¿Y el médico qué dice?	And what does the physician say?
—Oh! yo no lo he visto últimamente. Parece que él no sabe qué es lo que tengo.	Oh! I have not seen him lately. It seems that he does not know what is the matter with me.
—¿Á Ud. no le parece que él es un médico muy bueno?	Do you not think that he is a very good physician?
—No, señora; lo que[3] á mí me parece es que él habla mucho y sabe poco.	No, madam; what I think is that he talks much and knows little.

[1]The word "*muy*" is here used to emphasize the salutation. We say, likewise, "**Muy** *buenas noches*," "**Muy** *buenas tardes*."

[2]In addressing or speaking of a lady, it is customary, in polite conversation, to address or refer to her as "**mi** *señora*," "my lady." It is also customary to address or refer to a lady by her Christian name: "*Mi señora Carmen*," "*Mi señora Rosa*." We often say, also, "*Sí, mi señorita*," "*No, mi señorita*," "*Buenos días, mi señorita*," etc.

[3]Notice this construction. We might say, with equal propriety (and this is perhaps a more common form): "*A mí lo que me parece es que él habla mucho y sabe poco.*" We say, likewise, "*Yo lo que creo es que él sabe poco*," "What I think is that he knows little"; "*Él lo que cree es que nadie habla inglés tan bien como él*," "What he thinks is that nobody speaks English as well as he does."

REVIEW AND CONVERSATION—(Continued)

—Él hace mucho tiempo es el médico del señor González, que dice que es el mejor médico de aquí. Como Ud. sabe, el señor González ha estado muy enfermo desde hace como ocho ó diez meses.

He has been for a long time the physician of Mr. Gonzalez, who says he is the best physician in this place. As you know, Mr. Gonzalez has been very sick for the last eight or ten months.

—Sí, señora; pero, si el señor González no está mejor, ni ha estado mejor en[4] estos ocho meses, ¿porqué dice que su médico es tan bueno?

Yes, madam; but, if Mr. Gonzalez is not better, nor has been better these eight months, why does he say that his physician is so good?

—Eso es lo que yo no sé.

That is what I do not know.

—Ni yo tampoco, señora.—La señorita su hija también ha estado enferma, ¿no?

Nor I either, madam.—Your daughter also has been ill, has she not?

—Oh! no; tuvo un resfriado hace dos ó tres dias, pero ya está buena. La señora Smith, una de mis amigas americanas, es la que ha estado muy enferma últimamente.

Oh! no; she had a cold two or three days ago, but she is well already. Mrs. Smith, one of my American friends, is the one that has been very ill lately.

—¿Sí? ¿Qué ha tenido?

Is that so? (*literally*, Yes?) What has been the matter with her?

—Hace como tres meses tuvo un resfriado muy fuerte, y desde entonces ha tenido una tos constante, y varias veces ha tenido fiebre. Ahora está con mucha fiebre, y el señor Smith ha tenido que ir por el médico. Oh! Aquí está el señor Smith. Hágame el favor de preguntarle si ha visto al médico.

About three months ago she had a very severe cold, and since then she has had a constant cough, and several times has had fever. She has now a very high fever, and Mr. Smith has had to go for the physician.—Oh! Here is Mr. Smith. Please ask him if he has seen the physician.

—Señor Smith, ¿ha visto Ud. al médico?

Mr. Smith, have you seen the physician?

---

[4]Notice the use of the preposition "*en*" in the sense of "during." In cases of this kind, this preposition is often left untranslated: "*Él no ha estado aquí* **en** *este mes*," "He has not been here this month (*or*, during this month)"; "*Yo no lo he visto* **en** *este mes*," "I have not seen him this month."

REVIEW AND CONVERSATION—(Continued)

—No, señor, él no está en casa;[5] y no puedo ir por él porque nadie sabe dónde está.	No, sir, he is not at home; and I cannot go for him because nobody knows where he is.
—¿Porqué no le pregunta Ud. al hijo de él, que está en el cuarto siguiente? Si Ud. quiere, yo puedo preguntarle.	Why do you not ask his son, who is in the next room? If you wish, I will ask him.
—Oh! sí, señor, hágame Ud.[6] el favor de preguntarle.	Oh! yes, sir, please ask him.
—Me dice que su padre está en el Hotel Inglaterra, viendo á un señor americano que está muy enfermo.	He tells me that his father is at the Hotel England, seeing an American gentleman who is very ill.
—Muchas gracias, señor, muchas gracias. Buenos días, don Antonio.	Many thanks, sir, many thanks. Good day, Mr. Anthony.
—Buenos días, señor Smith.	Good day, Mr. Smith.

[5]Notice that the expression "*en casa*" means "at home."

[6]The word "*Ud.*" may be either put in or left out; but the sentence is more emphatic with it. So in English, "Do *you* come," "Do *you* speak."

PHONOGRAPH EXERCISE NO. 7

1. ¿Tiene Ud. muchos amigos ingleses, señorita Rosa?
2. No muchos, señor; yo no conozco sino á una señora inglesa y á su hijo.
3. ¿Viven ellos aquí?
4. No, señor; ahora viven en uno de los hoteles ingleses; me parece que viven en el Hotel Inglaterra.
5. ¿Son suyos aquellos libros rojos que están sobre la mesa?
6. Sí, señor, son míos. ¿Porqué me pregunta?
7. Porque son muy bonitos. ¿Qué libros son?
8. Ésos son los libros en que Carmen y yo estamos estudiando inglés. Son muy bonitos, como Ud. dice, pero son los libros peores que yo he visto.
9. ¿Está mejor su hermana?
10. No, señor; parece que está más bien peor. Ayer y hoy ha tenido mucha tos, y ahora está con mucha fiebre.
11. ¿Y el médico no ha estado aquí?
12. Sí, señor; él estuvo aquí ayer por la mañana, y hoy ha estado aquí tres veces; pero parece que él no sabe qué es lo que Carmen tiene.
13. ¿Á qué hora estuvo él aquí la última vez?
14. Como á las once y media.
15. ¿No le ha preguntado Ud. qué tiene su hermana?
16. Sí, señor, le he preguntado muchas veces; pero él dice que todavía no sabe ella qué tiene.

LESSON VIII

PHONOGRAPH RECORD

VOCABULARY

1. Words Given in the Vocabulary and Not Recorded.—Of the words not recorded in the Vocabulary, some are recorded in the Phrases and Sentences, and some are not recorded at all. The latter are either combinations of words that are separately recorded, or forms of verbs that you can easily pronounce by comparison with similar forms the pronunciation of which you already know. Thus, you know how to pronounce the words "*hablar*," "*hablado*," "*hablando*," "*hablo*," "*habla*"; and from this record you will learn how to pronounce the words "*tratar*," "*tratado*," "*tratando*," "*trato*," "*trata*"; also, after listening to this record, you will know how to pronounce the words "*estudiar*," "*estudiado*," "*estudiando*," "*estudio*," "*estudia*." Having heard these words, and also the word "*dejar*," you will have no difficulty in following the anology and pronouncing the words "*dejado*," "*dejando*," "*dejo*," "*deja*." We shall refer to this subject again in the Remarks.

CAUTION.—Pay particular attention to the pronunciation of the words preceded by a star: to the sound of *ll* in "*caballero*," "*se calla*"; that of *j* in "*dejar*," that of *g* in "*ligero*," that of *d* in "*dormido*," "*estudiar*," "*nada*," "*todo*"; and that of *c* in the words "*conversación*" (second *c*), "*paciencia*," "*paciente*," "*pronunciar*." Do not pronounce the *h* in "*hacer*," "*hombro*"; remember that *h* has no sound in Spanish.

al momento, *instantly, immediately, right away.*
aprender[12] (reg.), *to learn.*
basta, *it is sufficient; it is enough; that will do.*
el ***caballero,** *the gentleman.*
casi,[11] *almost.*
cansado, a, *tired.*
comprender[12] (reg.), *to understand.*
comprendo, (*I*) *understand.*
comprende, *understands;* (*you*) *understand.*
la ***conversación,** *the conversation.*
conversar (reg.), *to converse.*

VOCABULARY—(Continued)

conversado, *conversed* (past part.).
conversando, *conversing.*
converso, (*I*) *converse.*
conversa, *converses;* (*you*) *converse.*
***dejar**[11] (reg.), *to leave; to let; to allow.*
dejado, *left; let; allowed* (all past part.).
dejando, *leaving; allowing.*
dejo, (*I*) *leave;* (*I*) *allow.*
deja, *leaves; allows;* (*you*) *leave;* (*you*) *allow.*
desear[12] (reg.), *to desire* or *wish.*
deseado, *desired* or *wished* (past part.).
deseando, *desiring* or *wishing.*
deseo, (*I*) *desire* or *wish.*
desea, *desires* or *wishes;* (*you*) *desire* or *wish.*
***estudiar**[12] (reg.), *to study.*
estudiado, *studied* (past part.).
estudiando, *studying.*
estudio, (*I*) *study.*
estudia, *studies;* (*you*) *study.*
practicar[12] (reg.), *to practice.*
practicado, *practiced* (past part.).
practicando, *practicing.*
practico, (*I*) *practice.*
practica, *practices;* (*you*) *practice.*
***pronunciar**,[12] *to pronounce.*
pronunciado, *pronounced* (past part.)
pronunciando, *pronouncing.*
pronuncio, (*I*) *pronounce.*
pronuncia, *pronounces;* (*you*) *pronounce.*
tratar[12] (reg.), *to try; to treat.*
tratado, *tried; treated* (both past part.).
tratando, *trying; treating.*
trato, (*I*) *try;* (*I*) *treat.*
trata,[12, 14] *tries; treats;* (*you*) *try;* (*you*) *treat.*
tocar (reg.), *to touch.*
cuando, *when.*
cuándo, *when* (interrogative).
despacio, *slowly.*
despertar[12] (irr.), *to waken; to wake up.*
***dormido**, a, *asleep.*
fácilmente, *easily.*
el fonógrafo, *the phonograph.*
***hacer**[13] (irr.), *to do, to make.*
hacerme comprender,[4] *to make myself understood.*
hacerse comprender, *to make yourself, himself, herself, yourselves, themselves, understood.*
el ***hombro**, *the shoulder.*
***ligero**,[3] *fast.*
ligero, a, *slight, light.*
maestro, a, *teacher.*
me canso, (*I*) *become tired.*
el momento, *the moment.*
***nada**, *nothing; at all.*
nunca, *never, ever.*
la ***paciencia**, *the patience.*

VOCABULARY—(Continued)

***paciente**, *patient.*
la **persona**, *the person.*
se ***calla**, *becomes silent; (you) become silent.*
se cansa, *becomes tired; (you) become tired.*
siempre, *always; ever.*
siempre que, *whenever.*
sobre todo, *above all; especially.*
***todo**, a, *all* (before a noun); *every.*
todo, *all, everything.*
todo lo que, *all that, everything that.*
voy, *(I) go; am going.*

PHRASES AND SENTENCES

—Señorita Mabel, si Ud. desea aprender el español, ¿porqué no conversa y practica con personas españolas?
Miss Mabel, if you wish to learn Spanish, why do you not converse and practice with Spanish persons?

—Yo sí converso y practico. Deseo mucho aprender el idioma, y siempre trato de practicarlo.[3] Pero todavía comprendo poco, sobre todo cuando me hablan[3] ligero; y, como pronuncio mal, casi[11] no puedo hacerme[4] comprender.
I do converse and practice. I wish very much to learn the language, and always try to practice it. But I understand little yet, especially when they speak to me fast; and, as I pronounce poorly, I can scarcely make myself understood.

—Ud. ya pronuncia muy bien. ¿Ha estudiado Ud. mucho tiempo?
You pronounce very well already. Have you studied very long?

—No, señor. Yo siempre he deseado saber más de[4] un idioma, y muchas veces he tratado de estudiar varios; pero tengo poca paciencia, y me canso fácilmente.
No, sir. I have always wished to know more than one language, and many times have tried to study several, but I have little patience, and become tired easily.

—¿Porqué no trata de estudiar bien un solo idioma?
Why do you not try to study well one language alone?

PHRASES AND SENTENCES—(Continued)

—Eso es lo que voy á tratar, ó lo que estoy tratando, de hacer con el español.	That is what I am going to to try, or what I am trying, to do with Spanish.
—¿Estudia Ud. sola, ó con maestro?[8]	Do you study alone, or with a teacher?
—Estudio con un maestro muy bueno—don Fonógrafo. Es un caballero[9] muy paciente, que habla muy despacio y muy bien, y nunca se cansa. Para conversar con él, basta despertarlo (pues casi siempre está dormido). Cuando uno está cansado de su conversación, no tiene sino que tocarle[10] el hombro, y al momento se calla. Ud. comprende que un maestro como éste no deja nada[11] que desear.[12]	I study with a very good teacher—Mr. Phonograph. He is a very patient gentleman, who speaks very slowly and very well, and never tires. In order to talk with him, it is sufficient to wake him up (for he is almost always asleep). When one is tired of his conversation, one has but to touch him on the shoulder, and he immediately stops talking. You understand that a teacher like this leaves nothing to be desired.

REMARKS

2. Notice that we say, "*trato* **de** *practicar*" (literally, "I try of to practice"). It would be wrong to translate the English form literally, thus: "*trato practicar.*"

3. In English we may say, "When they speak to me fast," or, "When I am spoken to fast." In Spanish it would be entirely wrong to use the form, "*Cuando* **ellos** *me hablan ligero.*" If I were speaking of some particular persons, as of "*mi amigo y su señora,*" I might say, "*Comprendo poco cuando* **ellos** (that is, *mi amigo y su señora*) *me hablan ligero.*" But, when no reference is made to any particular persons, the English "they" is not translated at all.

The word "*ligero*" is used in the sense of "fast" only by

South Americans, who constantly employ it in familiar conversation. A more correct and dignified word is "*aprisa*," the use of which will be illustrated in a subsequent lesson.

4. The word "*me*" means either "me" or "myself"; so that "*hacerme*" means "to make myself." The Spanish form "*hacerme comprender*" literally means "to make myself *understand*"; that is, the infinitive is used instead of the past participle.

5. Notice the following sentences:

Yo sé **más de** dos idiomas.	I know more than two languages.
Ud. tiene **más de** cuatro libros.	You have more than four books.
Mi padre conoce á **más de** seis españoles.	My father knows more than six Spaniards.
Yo sé **más** idiomas **que** Ud.	I know more languages than you do.
Ud. tiene **más** libros **que** yo.	You have more books than I have.
Mi padre conoce á **más** españoles **que** Ud.	My father knows more Spaniards than you do.

(See Lesson VII, Art. **26.**)

6. The form, "*¿Estudia Ud. con* **un** *maestro?*" would be wrong; the article "*un*" should be omitted. Similarly: "*¿Tiene Ud. maestro?*" "Have you a teacher?" "*No tengo maestro*," "I have no teacher." If, however, there is an adjective qualifying the word "*maestro*," the article "*un*" should be used, as in English: "*Tengo* **un** *maestro muy malo*," "*Estudio con* **un** *maestro muy bueno.*"

7. The word "*señor*" means "gentleman" and "Mr." The word "*caballero*" means "gentleman," never "Mr." We say, either, "*Ese* **señor** *es amigo mío*," or, "*Ese* **caballero** *es amigo mío*"; but we may not say, "*Este es el* **caballero** *Cervera*," "*Yo conozco al* **caballero** *González.*" In these cases we must say, "*Este es el* **señor** *Cervera*," "*Yo conozco al* **señor** *González.*"

8. In Spanish we do not say, "I touch your shoulder," or, "I touch you on the shoulder," but, "I touch you the shoulder": "*Le toco el hombro*," or, "*Le toco el hombro á Ud.*"

9. We say, indifferently, either, "*Un maestro como éste nada deja que desear*," or, "*Un maestro como éste* **no** *deja nada*

que desear"; either, "*Yo nada tengo*," "I have nothing," or, "*Yo* **no** *tengo nada*"; either, "*Yo nada veo*," "I see nothing," or, "*Yo* **no** *veo nada*"; either, "*Él nada me ha preguntado*," "He has asked me nothing," or, "*Él* **no** *me ha preguntado nada.*" Similarly, either, "*Yo nunca hablo español*," "I never speak Spanish," or, "*Yo* **no** *hablo español nunca*"; either, "*Yo nunca he estado en Inglaterra*," "I never have been in England," or, "*Yo* **no** *he estado nunca en Inglaterra*"; either, "*Hoy á nadie he visto*," "Today I have seen nobody," or, "*Hoy* **no** *he visto á nadie*"; either "*Él á nadie le habla*," "He speaks to nobody," or, "*Él* **no** *le habla á nadie.*"

10. In English, we say, "A teacher like this leaves nothing to be desired." Notice that the Spanish construction is different, and that instead of "to be desired," "*que*" is used, followed by the infinitive "*desear.*" Learn this form of expression, and do not try to translate it literally.

11. Notice the use of the word "*casi*" in the following sentences:

Esta silla es **casi** negra.	This chair is almost black.
Don Antonio está **casi** dormido.	Mr. Anthony is almost asleep.
Conozco á **casi** todos sus amigos de Ud.	I know nearly all your friends.
Yo **casi** no he hablado con él últimamente.	I have scarcely spoken with him lately, *or*, I have spoken with him little of late (*literally*, I have almost not spoken with him lately).
Yo **casi** no lo conozco.	I scarcely know him, *or*, I know him but little (*literally*, I almost do not know him).
Ella **casi** no sabe español.	She scarcely knows Spanish, *or*, She knows but little Spanish.
Él **casi** no sabe nada, *or*, Él no sabe **casi** nada.	He knows scarcely anything (*literally*, He knows almost nothing).

12. You will observe that some infinitives, as "*habl***ar**," "*trat***ar**," end in *ar;* some, as "*s***er**," "*hac***er**," "*comprend***er**," in *er;* and some, as "**ir**," in *ir.* No infinitive has an ending different from these three. Notice also that *in all*

infinitives the accent or emphasis falls on the last syllable. There is no exception to this rule.

13. Such forms of verbs as "*hablo*," "*hablando*," "*hablado*," and the like, are usually derived from the infinitive according to certain rules. When these rules apply, the verbs are called **regular**; otherwise, they are **irregular**. Thus, in English, we obtain the forms "I love," "I move," "I wish," by dropping the "to" of the infinitives "to love," "to move," "to wish"; and the past participles "loved," "moved," "wished," by adding *d* or *ed*. These verbs are regular. The verb "to be," on the contrary, is irregular, because we do not say "I be," nor "I have be*ed*."

14. At present we shall deal only with those regular verbs whose infinitives end in *ar*. We do not wish you to commit any rules to memory, but simply to observe the similarities in the following forms:

hablar:	**hablado, hablando.** yo hablo; él, Ud. habla.
preguntar:	**preguntado, preguntando.** yo pregunto; él, Ud. pregunta.
tratar:	**tratado, tratando.** yo trato; él, Ud. trata.
dejar:	**dejado, dejando.** yo dejo; él, Ud. deja.
conversar:	**conversado, conversando.** yo converso; él, Ud. conversa.
practicar:	**practicado, practicando.** yo practico; él, Ud. practica.
desear:	**deseado, deseando.** yo deseo; él, Ud. desea.
estudiar:	**estudiado, estudiando.** yo estudio; él, Ud. estudia.
pronunciar:	**pronunciado, pronciando.** yo pronuncio; él, Ud. pronuncia.

Notice that, while the infinitive has the accent on the last syllable, the other forms have it on the last syllable but one. (In "*estudio*" and "*pronuncio*," *dio* and *cio* are the last syllables, and the accent falls on the *u*.)

A simple comparison of the preceding forms will enable you to construct the corresponding forms of any other regular verb ending in *ar*, such as "*tocar*."

You will now understand the meaning of the abbreviations "reg." (regular) and "irr." (irregular) which we print after infinitives. You will learn later how to obtain other forms of regular verbs in *ar*, and all the forms of regular verbs in *er* and *ir*. We do not wish you to learn any of these things by rule; we shall give you enough examples and illustrations for you to form your own rule as soon as we call your attention to a group of similarities like the one given above.

We wish again to caution you against using words in cases in which they have not the same meanings as those they have in the examples we give you. Thus, "*preguntado*" means "asked," when the latter word is the past participle of the verb "to ask," and you may say, "*Yo he* **preguntado** *por él*," "I have asked for him"; "*Su padre ha* **preguntado** *por Ud.*," "Your father has asked for you"; but if you wish to say, "I asked for him yesterday," you may not say, "*Yo* **preguntado** *por él ayer.*" In this case the Spanish equivalent of "asked" is not "*preguntado*," but a different word, as you will learn elsewhere.

DRILL

Hablar,	**preguntar,**	**conversar.**
To speak,	*to ask,*	*to converse.*

¿Quiere Ud. hablar con mi padre?—Sí, señor, quiero hablar con él.

¿Quiere Ud. conversar con mi padre?—Sí, señor, quiero conversar con él.

¿Con quién quiere Ud. hablar?—Quiero hablar con su padre de Ud.

¿Por quién quiere Ud. preguntar?—Quiero preguntar por su padre de Ud.

¿Con quién quiere Ud. conversar?—Quiero conversar con su padre de Ud.

¿Con quién habla Ud.?—Hablo con su padre de Ud.

¿Por quién pregunta Ud.?—Pregunto por su padre de Ud.

¿Con quién conversa Ud.?—Converso con su padre de Ud.

¿No habla Ud. del señor González?—No, señor, no hablo de él; hablo del señor Cervera.

¿No pregunta Ud. por el señor Smith?—No, señor, no pregunto por el señor Smith; pregunto por el señor Jones.

¿No conversa Ud. con personas españolas?—No, señor, no converso con personas españolas, pues sé poco español.

¿Por quién pregunta su amigo de Ud.?—Pregunta por su hermano de Ud.

¿Conversa su amigo de Ud. bien en español?—No, señor, él no conversa bien en español.

¿Ha hablado Ud. hoy con mi hijo?—No, señor, hoy no he hablado con él.

¿Ha preguntado Ud. por mi hermano?—No, señor, no he preguntado por él.

¿Ha conversado Ud. con mi hijo esta mañana?—No, señor, esta mañana no he conversado con él.

¿Por quién ha preguntado aquella señora?—Ha preguntado por Ud.

¿Ha conversado ella con Ud. esta tarde?—Sí, señor, ella ha conversado conmigo esta tarde.

¿Con quién está Ud. hablando?—Estoy hablando con don Antonio.

¿Por quién está preguntando ese señor?—Está preguntando por el señor Cervera.

¿Con quién está Ud. conversando?—Estoy conversando con Ud.

¿No está su señora hablando con sus hermanas de Ud.?—No, señor, ella no está hablando con ellas; ella está hablando con el señor Cervera.

¿No está aquella señora preguntando por mí?—No, señor, ella no está preguntando por Ud.; ella está preguntando por don Antonio.

¿No está Ud. conversando con las señoritas Cerveras?—No, señor, yo no estoy conversando con ellas; yo estoy conversando con Ud.

Desear,	**estudiar,**	**pronunciar, etc.**
To desire (or, *wish*),	*to study*,	*to pronounce, etc.*

¿Desea Ud. estudiar alemán?—Sí, señor, deseo estudiarlo.

¿Estudia Ud. sola, señorita?—Sí, señor, estudio sola.

¿Pronuncia Ud. bien el español?—Todavía lo pronuncio muy mal.

¿Qué desea Ud. estudiar?—Deseo estudiar alemán.

¿Qué tal pronuncia Ud. el español?—Lo pronuncio mal.

¿No desea Ud. estudiar inglés?—No, señor, no deseo estudiar inglés; deseo estudiar alemán.

¿No estudia Ud. con maestro?—No, señor, no estudio con maestro; estudio sola.

¿No pronuncia Ud. bien el español?—No, señor, todavía no lo pronuncio bien.

¿Á quién desea ver su padre?—Creo que desea ver al señor Cervera.

¿Con quién estudia alemán su amigo de Ud.?—Creo que lo estudia solo.

¿Su amigo de Ud. ya pronuncia bien el inglés?—No, señor, todavía lo pronuncia muy mal.

Señorita Carmen, he deseado mucho verla y hablar con Ud.—Gracias, señor, yo también he deseado mucho verlo á Ud.

¿Ha estudiado Ud. mucho hoy?—No, señor, hoy no he estudiado nada ("at all").

Ud. no ha pronunciado bien ese nombre.—Yo sé que no lo he pronunciado bien. ¿Qué tal lo ha pronunciado mi amiga?—Ella tampoco lo ha pronunciado bien.

¿Hace mucho tiempo que Ud. está estudiando español?—Sí, señor, hace mucho tiempo que lo estoy estudiando.

¿Qué desea Ud. hacer esta tarde?—Deseo ir á ver á mis amigas cubanas para practicar el español con ellas.

¿Cómo practica Ud. el español con ellas?—Lo practico conversando con ellas.

¿Ha estudiado Ud. el español mucho?—Lo he estudiado mucho, pero lo he practicado poco.

¿Porqué no trata Ud. de practicar más?—Yo sí trato, pero aquí hay pocas personas españolas.

¿Estudia Ud. sola, ó tiene Ud. maestro?—Estudio sola, pues aquí no hay maestros de español.

¿Con quién practica Ud. el español?—Lo practico con mis amigas españolas.

¿Con quién conversa Ud. para practicar el español?—Converso con mis amigas españolas.

¿Qué desea Ud. dejar aquí?—Deseo dejar estos libros.

¿Dónde desea Ud. dejar sus libros?—Deseo dejarlos aquí.

¿Ha dejado Ud. sus libros en el hotel?—Sí, señor, los he dejado en el hotel.

¿Ha dejado Ud. sus periódicos en el hotel?—No, señor, no los he dejado en el hotel; los tengo aquí.

¿Porqué ha dejado Ud. sus libros en el hotel? ¿No desea Ud. estudiar en ellos?—No, señor; estoy cansada de estudiar; hoy he estudiado mucho, y no deseo estudiar más.

¿Qué idioma están Uds. tratando de aprender?—Estamos tratando de aprender el español.

What language are you (plural) *trying to learn?—We are trying to learn Spanish.*

¿Cree Ud. que el español es muy fácil de aprender?—No, señor, creo que el español es muy difícil de aprender.

Do you think Spanish is very easy to learn?—No, sir, I think Spanish is very difficult to learn.

15. We have already (Art. 2) called your attention to the use of the preposition "*de*" after "*tratar*" and its forms. Notice, now, the use of the same preposition in such expressions as, "*El español es difícil* **de** *aprender*," "Spanish is difficult to learn"; "*Esto es fácil* **de** *hacer*," "This is easy to do"; etc.

¿No está aquella s
ella no está pregunt
don Antonio.

¿No está Ud. con
No, señor, yo no es
versando con Ud.

Desear,
To desire (or, *wi*

¿Desea Ud. estu
¿Estudia Ud. so
¿Pronuncia Ud.
muy mal.

¿Qué desea Ud.
¿Qué tal pronu
¿No desea U
estudiar inglés;
¿No estudia
con maestro; es
¿No pronunci
no lo pronuncio
¿Á quién de
señor Cervera.
¿Con quién e
estudia solo.
¿Su amigo
señor, todavía
Señorita C
Ud.—Gracias,
á Ud.
¿Ha estudi
estudiado nac
Ud. no ha
he pronuncia
—Ella tampo
¿Hace
—Sí, sen

¿Comprende Ud. cuando le hablan
español? No, señor; pero, cuan
hablan despacio, comprendo algo.

ıder," however, when used as in the sentences
ѕtrued in the same manner as "*preguntar.*" We
pregunto á Ud.," "I ask you," or, "I inquire of
too, "*Yo* le *comprendo á Ud.*" is equivalent to "I
from you." The expression, "*Yo* lo *comprendo á*
ıot mean, "I understand you when you speak," or,
ınd what you say," but, "I understand you your-
is, "I understand your nature, your character, or
ѕition."

Ud. hacerse comprender en inglés?—Sí, señor, yo
ɛrme comprender muy bien en inglés.

ıál idioma puede el señor González hacerse com-
mejor, en inglés, ó en español?—Naturalmente él
ıacerse comprender mucho mejor en español, pues
ol es su idioma.

me comprende Ud. bien?—No, señor, no le com-
bien.

uién no le comprende Ud. bien?—Yo no le comprendo
Ud.

rqué no me comprende Ud. bien?—Porque Ud. habla
igero.

quién le comprende Ud. bien?—Yo le comprendo muy
al señor González, pues cuando él habla conmigo habla
despacio.

ɔree Ud. que Ud. puede comprenderme si le hablo más
pacio?—Creo que sí, señor.

Yo le he hablado muy despacio á su hermana, pero ella
ɛ que no me comprende. ¿Sabe Ud. porqué no me com-
ende?—Ella no le comprende á Ud., porque Ud. no
ɔnuncia el español como los americaños, y ella tiene una
ıaestra americana.

¿Y á ella sí le comprende su hermana?—Sí; pero la maestra dice que ella tampoco le comprende á Ud.—Lo que yo creo es que la maestra no sabe español.

¿Comprende Ud. cuando le hablan ligero en español?—No, señor, no comprendo sino cuando me hablan despacio.

¿De qué están hablando en el cuarto siguiente?—Creo que están hablando de idiomas.

El señor González dice que puede hacerse comprender en francés tan bien como en alemán. ¿Á Ud. qué le parece?—Á mí me parece que él no puede hacerse comprender ni en francés ni en alemán.

¿Puede Ud. hacerse comprender en alemán?—No, señor, yo no puedo hacerme comprender en alemán; no puedo hacerme comprender sino en español.

Siempre que estoy con personas españolas, hablo español con ellas, para practicar, pues deseo mucho aprender el español.

Whenever I am with Spanish persons, I speak Spanish with them, in order to practice, as I wish very much to learn Spanish.

Yo converso con él siempre que tengo tiempo.

I talk with him whenever I have time.

¿Habla Ud. español mucho ("very often")?—Sí, señor, lo hablo siempre que tengo con quién hablarlo, pues deseo mucho aprenderlo bien.

¿Le habla Ud. á la señorita Carmen siempre que la ve?—Sí, señor, siempre que la veo le hablo.

¿Comprende Ud. todo lo que su maestro le dice?—No le comprendo todo lo que me dice, porque él no siempre habla despacio; pero siempre que habla despacio le comprendo todo lo que dice.

¿Ha estudiado Ud. inglés?—Sí, señor, varias veces he tratado de aprenderlo; pero siempre que trato me canso, pues el inglés es el idioma más difícil que hay, y yo tengo poca paciencia.

¿Se cansa Ud. siempre que trata de estudiar?—No, señor, no siempre que trato de estudiar otros idiomas; pero sí siempre que trato de estudiar inglés.

Siempre que nosotros estamos con personas españolas hablamos español.

Nosotros hablamos español siempre que estamos con personas españolas.

Yo no tengo nada (or, **Yo nada tengo**).
I have nothing.

Yo no veo á nadie (or, **Yo á nadie veo**).
I see nobody.

Yo no he estado nunca en España (or, **Yo nunca he estado en España**).
I have never been in Spain.

17. In Spanish it would be entirely wrong to say, "*Yo he nunca estado en España.*" It would also be wrong to say, "*Nunca he yo estado en España*" (literal translation of "never have I been in Spain"). *Never put any word between "he" or "ha" and the past participle* (as "*estado*," above) *in compound tenses.*

¿Tiene Ud. algo?—No, señor, no tengo nada.

¿Hay algo en ese cuarto?—No, señor, en ese cuarto no hay nada.

¿Qué es aquello que está sobre la mesa?—Yo no veo nada sobre la mesa.

¿Qué desea Ud. hacer ahora?—Ahora no deseo hacer nada, porque estoy muy cansado.

¿Le parece á Ud. que su médico sabe mucho?—No, señor; á mí me parece que él no sabe nada.

¿Ha visto Ud. lo que está en mi cuarto?—No, señor; yo he estado en su cuarto, pero no he visto nada en él.

¿Tiene Ud. mucho que hacer? ("Have you much to do?")—No, señor, no tengo nada que hacer.

¿Qué tiene Ud. que hacer hoy?—Hoy no tengo nada que hacer, y no deseo hacer nada, porque estoy cansado.

¿Á quién ha visto Ud. esta mañana?—Esta mañana no he visto á nadie.

¿Con quién estuvo Ud. antier?—Antier no estuve con nadie.

¿No le ha hablado Ud. á nadie hoy?—No, señor, hoy no le he hablado á nadie.

¿No le ha hablado nadie á Ud. hoy?—No, señor, hoy no me ha hablado nadie ("nobody has spoken to me today").

¿Quién ha preguntado por Ud. hoy?—Nadie ha preguntado por mí hoy (*or*, Hoy no ha preguntado nadie por mí).

¿Con quién ha estado Ud. conversando esta tarde?—Esta tarde con nadie he estado conversando (*or*, Esta tarde no he estado conversando con nadie).

¿Conoce Ud. á muchas de las personas que viven en este hotel?—No, señor, á nadie conozco aquí (*or*, no conozco aquí á nadie).

¿Sabe Ud. quién vive en esta casa?—Creo que nadie vive en ella (*or*, Creo que en ella no vive nadie).

¿Cuándo estuvo Ud. en España?—Yo nunca he estado en España (*or*, Yo no he estado en España nunca).

¿Hace mucho tiempo que Ud. estuvo en Inglaterra?—No sé porqué me pregunta Ud. eso, pues yo nunca he estado en Inglaterra (*or*, yo no he estado nunca en Inglaterra).

¿Qué le parece á Ud. el alemán?—Yo nunca he estudiado ese idioma (*or*, Yo no he estudiado ese idioma nunca).

¿No le habla á Ud. la señorita Rosa?—No, señor, nunca me habla (*or*, no me habla nunca).

¿Sabe Ud. quién vive en aquella casa?—No, señor, pero creo que en ella no vive nadie, pues yo nunca he visto á nadie en ella.

¿Ha estado Ud. en su cuarto todo el día?—No, señor, todo el día no, pero casi todo el día.

Have you been in your room all day?—No, sir, not all day, but nearly all day.

¿Ha visto Ud. á su amigo hoy?—Hoy casi no lo he visto, pues él ha estado en el Hotel Inglaterra casi todo el día.

Have you seen your friend today?—I have hardly seen him today, for he has been in the Hotel England nearly all day.

¿La conocen á Ud. aquellas señoras?—No todas ellas, pero casi todas me conocen.

Do those ladies yonder know you?—Not all of the them (or, *they all*), *but almost all of them know me.*

18. Notice the use of the article in the expressions, "*todo* **el** *día*," "all day"; "*toda* **la** *tarde*," "all the afternoon"; "*toda* **la** *noche*," "all night"; "*toda* **la** *mañana*," "all morning."

19. Notice also that the expressions "all of them," "they all," are rendered by "*todos ellos*" (masc.), "*todas ellas*" (fem.).

¿No le parece á Ud. que el Hotel Inglaterra es casi tan bueno como el Hotel América?—Á mí lo que me parece es que el Hotel América es casi tan malo como el Hotel Inglaterra.

¿Conoce Ud. á muchas personas en el hotel en que Ud. vive?—Ah! sí; conozco á casi todos los huéspedes, y casi todos ellos me conocen á mí.

¿No estuvo Ud. con su padre anoche casi toda la noche?—Sí, señor, y ayer casi todo el día también, pues él ha estado muy enfermo.

Ud. conoce á la señorita Carmen, ¿no?—Casi no la conozco; yo no he hablado con ella más de dos ó tres veces.

¿Practica Ud. mucho el español?—No, señor, casi no lo practico, pues casi no conozco á nadie con quién practicarlo.

¿Con quién ha hablado Ud. hoy?—Hoy casi no he hablado con nadie.

¿No le ha hablado Ud. á don Antonio todavía?—Todavía no le hablado, pues últimamente casi no lo he visto.

¿Qué tiene Ud. en su cuarto?—Casi no tengo nada; no tengo sino una mesa y dos sillas.

¿Ha visto Ud. á mi hijo?—No lo he visto en casi todo el día. (See Lesson VII, Review and Conversation, note 4.)

¿Cree Ud. todo lo que él le dice?—No, señor, yo no creo casi nada de lo que él me dice (*or*, casi nada creo de lo que él me dice).

¿Lo ve Ud. á él todos los días?—No, señor, yo nunca lo veo de día, pero lo veo casi todas las noches.

Do you see him every day?—No, sir, I never see him in the day time, but I see him almost every evening.

20. Notice (1) that in Spanish we say, "all days" (or "all the days") instead of "every day"; (2) that the expressions "*de día*," "*de noche*" mean, respectively, "in the daytime," "in the nighttime." (See Vocabulary.)

¿Habla Ud. con el señor González todos los días?—Sí, señor, yo lo veo y hablo con él todos los días.

¿Ha estado ella aquí todos los días en este mes?—No, señor, ella casi no ha estado aquí de día, pero ha estado aquí todas las noches.

¿Estudia Ud. todos los días?—No, señor, yo no estudio todos los días.

¿Estudia Ud. de día ó de noche?—Cuando estudio, estudio de noche.

¿Porqué no estudia Ud. de día?—Porque de día tengo mucho que hacer.

¿No ha visto Ud. á sus amigos últimamente?—Sí, señor, los veo todas las mañanas y todas las tardes.

¿No los ve Ud. de noche?—No, señor, de noche no los veo.

¿Porqué no practica Ud. el inglés?—Oh! yo sí lo practico; yo converso con el señor Smith todas las mañanas, con la señorita Mabel todas las tardes, y con el señor Jones todas las noches.

Yo voy al Hotel América todas las tardes, y cuando voy converso con el señor Cervera toda la tarde.

REVIEW AND CONVERSATION

—Buenas noches, señor González.	Good evening, Mr. Gonzalez.
—Buenas noches no, señor Smith: buenas tardes, pues no son sino las cinco y media.	Not good evening, Mr. Smith; good afternoon, for it is only half-past five.
—¿Sí? Bien, buenas tardes. Deseo mucho ver á su hijo y hablar con él. ¿Sabe Ud. dónde está?	Is that so? Well, good afternoon. I wish very much to see your son and speak with him. Do you know where he is?
—No, señor; yo casi no lo he visto últimamente. Él tiene unos amigos ingleses en el Hotel Inglaterra, y casi siempre está con ellos.	No, sir; I have scarcely seen him lately. He has some English friends at the Hotel England, and he is with them almost always (all the time).
—Entonces él ya puede conversar en inglés, ¿no?	Then he can already converse in English, can he?
—Me parece que ya comprende algo, y que puede hacerse comprender. Últimamente ha estado estudiando mucho, y todos	I think he already understands a little, and can make himself understood. Lately he has been studying very much, and

REVIEW AND CONVERSATION—(Continued)

los días practica con esos caballeros. Ellos son muy buenos con[1] él, y muy pacientes. Él dice que son los mejores maestros que ha tenido, y Ud. sabe que ha tenido muchos.

every day practices with those gentlemen. They are very good to him, and very patient. He says they are the best teachers that he has had, and you know that he has had many.

—¿Hace mucho tiempo que él está estudiando ese idioma?

Has he been studying that language very long?

—Él ha tratado de estudiarlo varias veces; pero tiene muy poca paciencia, y se cansa fácilmente. Nunca ha estudiado más de un mes ó mes y medio á la vez.[2]

He has tried to study it several times, but he has very little patience, and tires easily. He has never studied longer than a month or a month and a half at a time.

—A mí me parece que su hijo ya habla inglés muy bien. Yo he conversado con él varias veces en los últimos días, y ya comprende mucho y puede hacerse comprender muy bien. Él pronuncia mucho mejor que la señorita Rosa, que ha estado estudiando y practicando como ocho ó diez meses.

It seems to me that your son speaks English very well already. I have talked with him several times during the last days, and he already understands much and can make himself understood very well. He pronounces much better than Miss Rose, who has been studying and practicing for about eight or ten months.

—¿Ella tiene maestro, ó estudia sola?

Has she a teacher, or does she study alone?

—Tiene un maestro inglés y una maestra americana. Casi siempre está con uno de ellos, y casi nunca habla español; pero todavía pronuncia mal, y casi no puede conversar sino con ellos, pues parece que no le comprende á nadie más, y, lo que es peor, que nadie más le comprende á ella cuando habla (ó trata de hablar) inglés. Ella

She has an English gentleman teacher, and an American lady teacher. She is almost always with one of them, and scarcely ever speaks Spanish; but she pronounces poorly yet, and can scarcely converse with any one but them, for it seems that she does not understand anybody else, and, what is worse, that nobody else understands her

---

[1] Notice that in Spanish we do not say, "*El señor Cervera es muy bueno* **á** *él*" ("very good *to* him"), but, "*El señor Cervera es muy bueno* **con** *él*" ("very good *with* him").

[2] The Spanish form is not, "*á* **una** *vez*" "at *a* time," but, "*á* **la** *vez*" (literally, "at *the* time").

REVIEW AND CONVERSATION—(Continued)

es muy paciente y muy constante, y desea mucho aprender el idioma; pero todavía no sabe casi nada.

when she speaks (or tries to speak) English. She is very patient and very constant, and wishes very much to learn the language, but she knows almost nothing (of it) yet.

—¿Quién es la maestra de la señorita Rosa?

Who is Miss Rose's teacher?

—Es una señora de Chicago, pero yo no sé cuál es su nombre. ¿Porqué me pregunta?

She is a lady from Chicago, but I do not know what her name is. Why do you ask me?

—Porque en este hotel viven dos señoritas americanas que son maestras de inglés.

Because in this hotel live (*or*, there live) two American young ladies who are teachers of English.

—La maestra de la señorita Rosa es una señora casada. Yo la he visto tres ó cuatro veces, pero nunca he hablado con ella.

Miss Rose's teacher is a married lady. I have seen her three or four times, but I have never spoken with her.

—Oh! aquí está la señorita Carmen.—Señorita, ¿dónde ha estado Ud. todo el día, que[3] no la he visto?

Oh! here is Miss Carmen.—Miss, where have you been all day? I have not seen you.

—Yo he estado aquí, señor Smith; Ud. es el que no ha estado aquí.

I have been here, Mr. Smith; you are the one who has not been here.

—Yo sí he estado aquí en el hotel, pero he estado en mi cuarto casi todo el día, pues no he estado bien. Yo deseo conversar con Ud. en inglés, pues su señora madre me dice que Ud. ya sabe más inglés que yo.

I have been here at the hotel, but I have been in my room nearly all day, as I have not been well. I wish to talk with you in English, as your mother tells me that you already know more English than I do.

—Oh, señor Smith! Ud. sabe que mi madre cree que yo nunca voy

Oh, Mr. Smith! you know that my mother thinks I am never

---

[3]Notice this peculiar use of "*que*." The word is here used to indicate that what is stated after it is the reason why what is before has been asked or said. The sentence in the text is equivalent to this: "*¿Dónde ha estado Ud. todo el día? Le pregunto,* **porque** *no la he visto.*" In English the connection is usually understood. If it is desired to make it explicit, it is necessary to use an expression similar to the Spanish one last given: "Where have you been all day? I ask you, because I have not seen you." Here are other examples: "*¿Dónde está ese libro, que no lo veo?*" "Where is that book? I do not see it"; "*¿El qué tiene, que no habla?*" "What is the matter with him? He does not speak."

REVIEW AND CONVERSATION—(Continued)

á aprender inglés. Dice que estudio poco, que no tengo nada de[4] paciencia, que me canso fácilmente, que no sé sino unas pocas palabras de inglés, y que las pronuncio peor que el peor estudiante, y sobre todo, que yo trato de aprender en libros, en vez[5] de tratar de practicar con personas que hablan el idioma.

going to learn English. She says that I study little; that I have no patience at all; that I get tired easily; that I know but a few words of English, and that I pronounce them worse than the worst student; and, especially, that I try to learn from books instead of trying to practice with persons who speak the language.

—Bien, señorita, aquí tiene Ud. ahora una de esas personas. ¿No quiere Ud. practicar un poco conmigo?

Well, miss, here you have now one of those persons. Do you not wish to practice a little with me?

—Muchas gracias, señor Smith. Es Ud.[6] muy bueno. Yo deseo conversar con Ud. en inglés, pero Ud. tiene que hacerme el favor de hablarme muy despacio, pues Ud. sabe que yo no comprendo nada cuando me hablan ligero.—Aquí tengo varios nombres que no puedo pronunciar bien. Yo deseo saber cómo

Many thanks, Mr. Smith. You are very good. I wish to talk with you in English, but you will have (*literally*, you have) to do me the favor to speak to me very slowly, for you know that I do not understand anything when they speak fast to me.—I have here several names that I cannot pronounce well.

---

[4] You will remember that "*algo de*," "*un poco de*" mean "some," "a little." The expression "*nada de*" means "nothing of," "nothing at all," or simply, "no." Thus, "*Yo no sé* **nada de** *eso*," "I know nothing of that"; "*Yo no hablo* **nada de** *español*," "I speak no Spanish (*or*, no Spanish at all)"; "*Ella no comprende* **nada de** *lo que Ud. dice*," "She understands nothing at all of what you say."

[5] Notice that "*en vez de*" means "instead of," or "in place of," and that the preposition "*de*" is followed by the infinitive, not by the present participle, of the verb. (See Lesson VII, Art. **13.**) Examples: "*¿Porqué no estudia Ud. alemán*, **en vez** *de estudiar francés?*" "Why do you not study German, instead of studying French?" "*¿Porqué no practica Ud. con personas españolas*, **en vez** *de tratar de aprender español con personas inglesas?*" "Why do you not practice with Spanish persons, instead of trying to learn Spanish with English persons?" "*Mi hermana estudia sola*, **en vez** *de estudiar con maestro*," "My sister studies alone, instead of studying with a teacher."

[6] Notice the following sentences: "*Aquí tiene Ud. un libro*," "Here you have a book"; "*Habla Ud. español muy bien*," "You speak Spanish very well"; "*Ya pronuncia Ud. muy bien*," "You pronounce very well already"; "*Es Ud. muy paciente*," "You are very patient."

REVIEW AND CONVERSATION—(Continued)

los pronuncia Ud. ¿Me hace Ud. el favor de pronunciarlos?

I wish to know how you pronounce them. Will you please (*literally*, will you do me the favor to) pronounce them for me?

—Sí, señorita. Oh! estos nombres son muy difíciles de pronunciar. ¿Dónde los ha visto Ud.?

Yes, miss. Oh! these names are very difficult to pronounce. Where have you seen them?

—Los he visto en libros y periódicos americanos.

I have seen them in American books and newspapers.

—Voy á pronunciarlos muy despacio.—¿Puede Ud. pronunciarlos ahora?

I am going to pronounce them very slowly.—Can you pronounce them now?

Sí, señor, creo que ya puedo pronunciarlos bien. Muchas gracias, señor Smith.

Yes, sir, I think that I can now pronounce them well. Thank you very much, Mr. Smith.

—No hay de qué,[1] señorita.

You are welcome, miss.

---

[1]Learn the meaning of this sentence as a whole, and do not try to translate it literally into English.

LESSON IX

PHONOGRAPH RECORD

VOCABULARY

CAUTION.—Pay particular attention to the pronunciation of the words preceded by a star: to the sound of *ll* in "*llegar*," and that of *j* in "*reloj*," "*junio*," "*julio*," and "*jueves*." In the last four words, the *j* has the same sound; so that, if you can pronounce the last three, you should not have any difficulty in pronouncing the first ("*reloj*"). Do not give to the *s* in "*división*" the sound it has in the English word "division," nor the sound of English *sh*, and be careful not to split the combination *io* into two syllables. Do not give to the *u* in "*minuto*" the sound of long English *u* (as in "dispute"), nor to the *e* in "*realidad*" the sound it has in the English "reality." Notice that in "*diez y ocho*" the *y* and the *o* are run together so as to form one syllable; and that in the words "*treinta y uno*," "*treinta y dos*," etc. the *y* is joined to the preceding *a* and forms one syllable with it. Do not make two syllables of the combinations *iu*, *io* in the words "*veintiuno*," "*veintiocho*." Remember that *ei* in "*seis*," "*veinte*," "*treinta*" sounds like English *ei* in "eight."

NOTE.—The word "*mas*" is pronounced like "*más*."

acabar[1] (reg.), *to finish.*
enseñar (reg.), *to teach.*
esperar (reg.), *to wait for; to expect; to hope.*
***llegar** (reg.), *to arrive.*
adelantado, a, *fast* (said of a watch or clock); *advanced.*
atrasado, a, *slow* (said of a watch or clock); *backward.*
el año, *the year.*
así, *thus, so; as that* (with "tan" or "tanto").
bisiesto, *leap* (year).
cada, *each, every.*
la cosa, *the thing.*
cuánto, *how much; how long.*
cuánto tiempo, *how long.*
cuántos, as, *how many.*
la ***división**, *the division.*
falta, *there lacks.*
faltan, *there lack.*
fué,[2] (*it*) *was.*
la **mano**, *the hand.*
mas, *but, yet, still.*
menos, *less; minus; least.*
el ***minuto**, *the minute.*
pasado, a, *past; last.*
pasado mañana, *the day after tomorrow.*

For notice of copyright, see page immediately following the title page.

VOCABULARY—(Continued)

primer, } *first.*
primero, a,* }

la ***realidad,** *the reality.*
el ***reloj,**‘ *the watch; the clock.*
el **segundo,** *the second.*
la semana, *the week.*

sólo,* *only.*
temprano, *early.*
tienen, (*they*) *have;* (*you,* pl.) *have.*
va, *goes,* or *is going;* (*you*) *go,* or *are going.*

Meses del año, *months of the year:*

enero, *January.*
febrero, *February.*
marzo, *March.*
abril, *April.*
mayo, *May.*
***junio,** *June.*
***julio,** *July.*
agosto, *August.*
setiembre, *September.*
octubre, *October.*
noviembre, *November.*
diciembre, *December.*

Días de la semana, *days of the week:*

lunes, *Monday.*
martes, *Tuesday.*
miércoles, *Wednesday.*
***jueves,** *Thursday.*
viernes, *Friday.*
sábado, *Saturday.*
domingo, *Sunday.*

Números, *numbers:*

trece, *thirteen.*
catorce, *fourteen.*
quince, *fifteen.*
diez y seis, *sixteen.*
diez y siete, *seventeen.*
***diez y ocho,** *eighteen.*
diez y nueve, *nineteen.*
veinte, *twenty.*
***veintiuno,** a,* *twenty-one.*
***veintidós,** *twenty-two.*
veintitrés, *twenty-three.*
veinticuatro, *twenty-four.*
veinticinco, *twenty-five.*
veintiséis, *twenty-six.*
veintisiete, *twenty-seven.*
veintiocho, *twenty-eight.*
veintinueve, *twenty-nine.*
treinta, *thirty.*
***treinta y uno,** a,* *thirty-one.*
***treinta y dos,** *thirty-two.*
treinta y tres, *thirty-three.*
treinta y cuatro, *thirty-four.*
treinta y cinco, *thirty-five.*
treinta y seis, *thirty-six.*
treinta y siete, *thirty-seven.*
treinta y ocho, *thirty-eight.*

VOCABULARY—(Continued)

treinta y nueve, *thirty-nine.*
cuarenta, *forty.*
***cuarenta y uno, a,**[a] *forty-one.*
***cuarenta y dos,** *forty-two.*
cuarenta y tres, *forty-three.*
cuarenta y cuatro, *forty-four.*
cuarenta y cinco, *forty-five.*
cuarenta y seis, *forty-six.*
cuarenta y siete, *forty-seven.*
cuarenta y ocho, *forty-eight.*
cuarenta y nueve, *forty-nine.*
cincuenta, *fifty.*
sesenta, *sixty.*
setenta, *seventy.*
ochenta, *eighty.*
noventa, *ninety.*
cien, ciento,[r] *one hundred.*

PHRASES AND SENTENCES

—¿Cuánto tiempo me ha esperado[a] Ud., don Antonio?
How long have you waited for me, Mr. Anthony?

—No he tenido que esperarla, pues acabo[s] de llegar. Todavía es temprano.[a]
I have not had to wait for you, for I have just arrived. It is early yet.

—¿Cuántas cosas va Ud. á enseñarme hoy?
How many things are you going to teach me today?

—Voy á enseñarle algo sobre las divisiones del[m] tiempo. Ud. ya sabe los nombres de los meses. El número de días que tiene cada mes puede Ud. aprenderlo[11] así:
I am going to teach you something on the divisions of time. You already know the names of the months. The number of days in each month (*literally*, that each month has), you may learn thus:

Treinta tienen noviembre,
abril, junio y setiembre;
veintiocho, sólo uno;
los otros, treinta y uno.

Thirty have November,
April, June, and September;
Twenty-eight, only one;
The others, thirty-one.

El año en que febrero tiene veintinueve días se llama "año bisiesto." El[11] año pasado fué bisiesto.
The year in which February has twenty-nine days is called "leap year." Last year was leap year.

PHRASES AND SENTENCES—(Continued)

Una semana tiene[11] siete días; un día, veinticuatro horas; una hora, sesenta minutos; y un minuto, sesenta segundos.	In one week there are seven days; in one day, twenty-four hours; in one hour, sixty minutes; and in one minute, sixty seconds.
Esto que yo tengo en la mano es un reloj. En[14] este reloj falta un cuarto para las dos; en el suyo faltan cinco minutos. Como ahora son en realidad las doce menos diez,[15] mi reloj está atrasado, y el suyo está adelantado.	This that I have in my hand is a watch. By this watch it is a quarter to two; by yours it is five minutes (to two). As now it is in reality ten minutes before twelve, my watch is slow, and yours is fast.

REMARKS

1. The verb "*acabar*" usually means "to finish"; but when followed by "*de*" and an infinitive, it is often equivalent to the English expression "to have just" followed by a past participle. Thus, "*acabar de llegar*," "*acabar de ver*" mean, respectively, "to have just arrived," "to have just seen." So, too, "*Yo acabo de llegar*," "I have just arrived"; "*Él acaba de hablar conmigo*," "He has just spoken with me."

2. This is a form of "*ser*," not of "*estar*." You will remember that the corresponding form of "*estar*" is "*estuvo*."

3. We say, either, "*el* **primer** *mes*," or, "*el mes* **primero**"; either, "*el* **primer** *año*," or, "*el año* **primero**." With a feminine noun, the complete form "*primera*" is used both before and after the noun: "*la* **primera** *semana*," or "*la semana* **primera**."

4. It is proper to pronounce the *j* in this word, as we have done in the Record; usually, however, the *j* is not pronounced at all; the word is pronounced by everybody as in the Record, with the sound of *j* left out.

5. The two words "*solo*" and "*sólo*" are pronounced exactly alike; the former means "alone," the latter, "only." When, however, "only" is an adjective, it may be rendered by "*solo, a*": "*Acabo de estar en el* **solo** *hotel alemán que hay aquí,*" "I have just been in the only German hotel there is here"; "*Ésta es la* **sola** *vez que lo he visto á Ud. tan bien,*" "This is the only time I have seen you so well."

6. Before a masculine noun, the forms "*veintiún*" (pronounced as "*veintiuno,*" with the sound of *o* left out), "*trienta y un,*" "*cuarenta y un,*" etc. are used instead of "*veintiuno,*" "*treinta y uno,*" etc. Thus, "*Aquí hay* **veintiuna** *casas y* **veintiún** *hoteles*"; "*Yo he estado aquí treinta y* **una** *horas*"; "*Ahora son las once y cuarenta y* **un** *minutos.*"

7. "*Cien*" is used before a noun; in other cases, "*ciento*": "*Tengo* **cien** *libros*"; "*He hablado con* **cien** *personas*"; "*¿Cuántos libros tiene Ud.?—Tengo* **ciento**"; "*¿Con cuántas señoras ha hoblado Ud.?—He hablado con* **ciento.**" Notice particularly that neither "*cien*" nor "*ciento*" is preceded by "*un.*"

8. The verb "*esperar*" is used in the sense of "to wait for," but it properly means "to await." We say, "*esperar á una persona,*" "to wait for a person," or, "to await a person," the same as we say, "*ver á una persona,*" "to see a person."

9. We say, "*Es temprano,*" "It is early"; "*Es tarde,*" "It is late"; "*Es medio día,*" "It is noon"; "*Es la una,*" "*Son las tres.*" Notice that in all these expressions there is no word corresponding to the English "it." We say, also, "*Es difícil aprender el español,*" "It is difficult to learn Spanish"; "*Es fácil verlo,*" "It is easy to see him." Here, also, Spanish has no word corresponding to "it." We may say, in English, "To learn Spanish is difficult," "To see him is easy"; and, likewise, in Spanish, "*Aprender el español es difícil,*" "*Verlo es fácil.*"

10. Notice the use of the article "*el*" (for you will remember that "*del*" stands for "*de el*").

11. It would be equally proper to say, "*Ud. puede aprender así el número de días que tiene cada año*" (Lesson III, Art. **6**) or, "*Ud. puede aprender así el número de días que cada año tiene*" (Lesson V, Art. **14**).

12. Notice the use of the article "*el.*" We say, "**el** *año pasado,*" "last year"; "**el** *mes pasado,*" "last month"; "**la** *semana pasada,*" "last week"; "**el** *domingo pasado,*" "last Sunday."

13. Observe the use of the verb "*tiene.*" In English, we generally use the verb "there to be," and say, "*There are* twelve months in a year," instead of, "A year *has* twelve months."

14. Notice that in Spanish we say, "**En** *este reloj son las tres,*" "**En** *su reloj son las cuatro,*" "**En** *el mío falta un cuarto para la una.*" In English we use the preposition "by" instead of "in." The use of "*por,*" "by," would not be permissible in Spanish.

15. We say, indifferently, either, "*Falta un cuarto para las doce,*" or, "*Son las doce menos cuarto*" (notice that here the "*un*" is left out); either, "*Faltan cinco minutos para las cuatro,*" or, "*Son las cuatro menos cinco minutos.*" The word "*minutos*" is often omitted, it being understood: "*Faltan diez para la una,*" "*Son las tres menos cinco,*" "*Son las ocho y veinte.*"

DRILL

¿Ha visto Ud. á don Antonio?—Sí, señor, en este momento acabo de verlo.

Have you seen Mr. Anthony?—Yes, sir, I have seen him just this moment.

¿Ha hablado Ud. con su hermano esta mañana?—Sí, señor, acabo de hablar con él.

¿Su hermano ha llegado ya de Santiago?—Sí, señor, acaba de llegar.

¿Hace muchos días que Ud. no ve á su hijo?—No, señor, en este momento acabo de verlo.

¿Quién ha preguntado por mí?—Creo que un caballero cubano acaba de preguntar por Ud.

¿Ha estado Ud. con don Antonio últimamente?—Sí, señor, ahora acabo de estar con él.

¿Le ha preguntado Ud. á la señorita Rosa cómo está su señora madre?—Sí, señor, acabo de preguntarle. El médico acaba de verla, y dice que está mucho mejor.

¿Sabe Ud. qué hora es?—Sí, señor, acabo de ver mi reloj, y en él son las ocho y media.

¿No ha estado Ud. con el señor González hoy?—Sí, señor, en este momento acabo de dejarlo.

¿No ha llegado su hija todavía?—Sí, señor, en este momento acaba de llegar.

¿Hace mucho tiempo que Ud. me está esperando?—No, señor, yo acabo de llegar.

¿Porqué no espera Ud. á sus amigos?—Porque acabo de verlos, y ahora tengo que ir á hablar con una señora cubana que acaba de llegar de Santiago.

¿Qué día de la semana es hoy? (or, **¿Hoy qué es?**)—**Hoy es martes.**

What day of the week is today?—Today is Tuesday.

¿Qué día de la semana fué ayer?—(or, **¿Ayer qué fué?**)—**Ayer fué lunes.**

What day of the week was yesterday?—Yesterday was Monday.

¿Cuándo estuvo Ud. con ellos la última vez?—Estuve con ellos el miércoles de la semana pasada.

When were you with them the last time (or, *last*)*?—I was with them Wednesday of last week.*

16. Notice that the article "*el*" is used before the names of the days of the week in the last example.

We say, also, "*Yo lo veo todos los martes*," "I see him every Tuesday"; "*Él estudia todos los lunes y los viernes*," "He studies every Monday and Friday." (Compare Lesson VIII, Art. **20.**)

17. *The plural form of nouns ending in* **s** *and not accented on the last syllable is the same as the singular.* Hence, "*los martes*," "*los miércoles*," etc.

¿Sabe Ud. qué día de la semana es hoy?—Sí, señor, hoy es domingo.

¿Qué día de la semana fué antier?—Me parece que antier fué viernes.

¿Qué día de la semana es mañana?—Mañana es lunes.

¿Cuándo fué viernes?—Antier fué viernes.

¿Cuándo fué sábado?—Ayer fué sábado.

¿Fué ayer miércoles?—No, señor; ayer no fué miércoles, sino sábado.

¿Fué antier jueves?—No, señor; antier no fué jueves, sino viernes.

¿Mañana es lunes, ó martes?—Creo que mañana es martes.

¿Hoy es domingo, ó lunes?—Hoy es domingo.

¿Cuándo estuvo Ud. en Santiago?—Yo estuve en Santiago el jueves.

¿Estuvo Ud. en Santiago el jueves de esta semana, ó el jueves de la semana pasada?—El jueves de la semana pasada, y el jueves de esta semana también.

Ud. tuvo que ir á Santiago el martes, ¿no?—No, señor, no el martes de esta semana, sino el de la semana pasada.

¿Dónde ha estado su padre, que no lo he visto?—Él estuvo aquí el sábado pasado, pero ahora está en Santiago.

¿Con quién estuvo Ud. el domingo pasado?—El domingo pasado estuve con unos amigos españoles.

¿Hoy qué es?—Hoy es miércoles.

¿Ayer qué fué?—Ayer fué martes.

¿Antier qué fué?—Antier fué lunes.

¿Mañana qué es?—Mañana es jueves.

¿Pasado mañana qué es?—Pasado mañana es viernes.

¿Sabe Ud. hoy qué es?—Hoy es domingo.

¿Sabe Ud. ayer qué fué?—Ayer fué sábado.

¿No fué jueves ayer?—No, señor, ayer fué sábado.

¿Sabe Ud. pasado mañana qué es?—Pasado mañana es martes.

¿Qué día del mes es hoy?—Hoy es primero de enero.—Hoy es ventiocho de setiembre.

What day of the month is today?—Today is the first of January.—Today is the twenty-eighth of September.

¿Á cómo estamos hoy?—Hoy estamos á diez.

What day of the month is today?—Today is the tenth.

¿En qué mes estamos ahora?—Ahora estamos en octubre.

In what month are we? (or, *What month is this?*)*—We are in October* (or, *This is October*).

18. Referring to the first day of the month, the form "*primero*," which is the equivalent of the English "first," is used. Referring to any other day, the ordinary numbers "*dos*," "*tres*," etc. are used. Thus, "*el veintiocho de enero*," literally means "the twenty-eight of January." You do not yet know the Spanish words for "second," "third," "fourth," etc., but (with the exception of "*primero*") they are never applied to dates.

The expression, "*¿Á cómo estamos hoy?*" means exactly the same as "*¿Qué día del mes es hoy?*" Learn the expression as a whole, and do not try to translate it word by word.

¿Qué día del mes es hoy?—Hoy es veintiséis.

¿Qué día del mes fué ayer?—Ayer fué veinticinco.

¿Es hoy primero, ó dos?—No sé, pero creo que es primero, porque el martes fué veintiocho, y hoy es sábado.—Sí, pero el mes pasado no tuvo sino treinta días.—Ah! sí; el mes pasado fué junio.

¿Hoy qué día del mes es?—Hoy es treinta y uno.—No, señor, hoy no puede ser treinta y uno, porque este es el mes de abril, que no tiene sino treinta días.—Oh! entonces hoy es primero de mayo.

¿Ayer qué día del mes fué?—Ayer fué diez y nueve.

¿Mañana qué día del mes es?—Mañana es veinte.—No, mañana es veintiuno; si ayer fué diez y nueve, hoy es veinte, y mañana veintiuno.

¿Sabe Ud. qué día del mes fué antier?—No sé, pero creo

que fué diez y seis; pues antier fué sábado, y me parece que el catorce fué jueves.

¿Á cómo estamos hoy?—Hoy estamoś á primero.

¿Hoy á cómo estamos?—Hoy estamos á quince.

¿Sabe Ud. hoy á cómo estamos?—Hoy estamos á once.

¿Sabe. Ud. á cómo estamos hoy?—Hoy estamos á veintiuno.

¿No estamos hoy á veintinueve?—No, señor, hoy estamos á veintiocho; y Ud. sabe que ahora estamos en febrero, y que este año no es bisiesto.

¿En qué mes estamos ahora?—Ahora estamos en agosto.

¿No sabe Ud. el mes en que Ud. está?—Hoy no, pues no sé si ("whether") hoy es primero de agosto ó treinta y uno de julio.

Una semana tiene siete días.

There are seven days in a week.

¿Cuántos días tiene una semana?—Una semana tiene siete días.

¿Cuántos días tiene un mes?—Unos tienen treinta, otros tienen treinta y uno, y febrero tiene veintiocho.

¿Cuántos días tiene enero?—Enero tiene treinta y un días.

¿Cuántos días tiene febrero?—Febrero tiene veintiocho días, cuando el año no es bisiesto, y veintinueve cuando el año es bisiesto.

¿Cuántos días tiene marzo?—Marzo tiene treinta y un días.

¿Cuántos días tiene abril?—Abril tiene treinta días.

¿Cuántos días tiene mayo?—Mayo tiene treinta y un días.

¿Cuántos días tiene junio?—Junio tiene treinta días.

¿Cuántos días tiene julio?—Julio tiene treinta y un días.

¿Cuántos días tiene agosto?—Agosto tiene treinta y un días.

¿Cuántos días tiene setiembre?—Setiembre tiene treinta días.

¿Cuántos días tiene octubre?—Octubre tiene treinta y un días.

¿Cuántos días tiene noviembre?—Noviembre tiene treinta y un días.

¿Cuántos días tiene diciembre?—Diciembre tiene treinta y un días.

¿Cuántas horas tiene un día?—Un día tiene veinticuatro horas.

¿Cuántos minutos tiene una hora?—Una hora tiene sesenta minutos.

¿Cuántos segundos tiene un minuto?—Un minuto tiene sesenta segundos.

¿Cuántas semanas tiene un mes?—Febrero tiene cuatro semanas; noviembre, abril, junio y setiembre tienen cuatro semanas y dos días; enero, marzo, mayo, julio, agosto, octubre y diciembre tienen cuatro semanas y tres días.

¿Cuántas semanas tiene un año?—Un año tiene cincuenta y dos semanas.

¿Sabe Ud. cuántos días tiene un año?—Sí sé, pero no sé el nombre de ese número en español.

¿Cuántos años tiene Ud.? (or, **¿Ud. cuántos años tiene?**)

How old are you? (literally, *How many years have you?*)

19. Notice and learn this peculiar form of expression. You do not yet know the Spanish word corresponding to "old," nor that corresponding to "how," in the expression "how old." However, this form of expression is never used in Spanish when we refer to a person's age.

¿Cuántos años tiene su hijo?—Tiene quince años y medio.

¿Cuántos años tiene la señorita Rosa?—No sé; pero me parece que tiene como diez y ocho ó diez y nueve.

¿Cuántos años tiene don Antonio?—Tiene sesenta y tres y medio.

¿Sabe Ud. cuántos años tengo yo?—No, señor, no sé cuántos años tiene Ud.

¿Cree Ud. que la señorita Carmen tiene veintisiete años?—Oh! no; yo sé que no tiene sino veinticinco.

El señor Smith dice que el señor González tiene setenta y un años. ¿Á Ud. qué le parece?—Yo sé que el señor González no tiene más de sesenta y ocho.

¿Su padre cuántos años tiene?—Tiene cincuenta y seis años y ocho meses.

¿Es tarde?—No, señor, no es tarde; todavía no son sino las nueve menos veinte.

Is it late?—No, sir, it is not late; it is yet but twenty minutes to nine.

¿Ya son las diez?—No, señor, todavía no es tan tarde así.

Is it ten o'clock yet?—No, sir, it is not so late as that yet.

¿Qué hora es en su reloj?—Son las cinco y veinte; pero mi reloj está adelantado veinte minutos: en realidad no son sino las cinco.

What time is it by your watch?—It is twenty minutes past five, but my watch is twenty minutes fast; in reality it is only five.

¿Qué hora es?—No sé, pero todavía es temprano.

¿Estuvo él aquí muy temprano?—No, señor, él estuvo aquí muy tarde.—¿Como á las once?—No, señor, no tan tarde; como á las diez y media ó las once menos cuarto.

¿Cuánto falta para las nueve?—Faltan como veinte ó veinticinco minutos.

Todavía es muy temprano.—Para mí es tarde, pues tengo que estar en casa á las nueve menos cuarto.

¿Cree Ud. que ya son las diez menos cuarto?—Creo que todavía no es tan tarde así.

¿Qué hora es en su reloj?—En mi reloj faltan diez minutos para las doce, pero creo que está un poco adelantado.—En el mío faltan veinticinco minutos para las doce, pero yo sé que está muy atrasado.

¿Qué hora es en el reloj del hotel ("by the hotel clock")?—Faltan catorce minutos para las doce.

Hágame el favor de ver qué hora es, pues creo que ya es tarde.—No, señor; todavía es temprano; no son sino las cinco y cuarto.

¿En qué reloj son las cinco y cuarto?—En el reloj del señor González.

¿Y en el suyo qué hora es?—En el mío no es tan temprano así; en él faltan veinticinco minutos para las seis.

Su reloj está adelantado, ¿no?—Sí, señor, está adelantado veinte minutos.

¿Es el Hotel España el mejor de aquí?—No, señor; no es tan bueno así, pero es muy bueno.

¿Cree Ud. que su cuarto es el peor de este hotel?—No es tan malo así, pero es muy malo.

¿Habla Ud. español tan bien como un español?—Ah! no; yo no lo hablo tan bien así.

¿Lo habla Ud. tan mal como la señorita Mary?—Creo que no lo hablo tan mal así; yo lo hablo muy mal, pero ella lo habla mucho peor que yo.

¿Es el cuarto de Uds. tan cómodo como el de nosotros?—No es tan cómodo así, pero es uno de los más cómodos del hotel.

¿Es febrero el primer mes del año?—No, señor, enero es el primero.

Is February the first month of the year?—No, sir, January is the first one.

¿Tiene Ud. cien libros en su cuarto?—Tengo más de ciento.

Have you one hundred books in your room?—I have more than one hundred.

¿Qué día de la semana es el domingo, el primero ó el último?—Creo que el domingo es el primer día de la semana.

¿No es el lunes el primer día de la semana?—No, señor, el domingo es el primero.

¿Qué mes del año es diciembre, el primero ó el último?—Diciembre es el último mes del año; el primer mes es enero.

¿Es ésta la primera semana de este mes?—Sí, señor, ésta es la primera semana de este mes.

¿Soy yo la primera persona con quien Ud. ha hablado español?—La primera persona no, pero sí el primer caballero.

La primera de las señoritas que están sentadas en aquel sofá es mi hermana.

El primero de los caballeros que están sentados en aquel sofá es mi amigo don Antonio.

¿Cuántos huéspedes hay en este hotel?—No sé, pero creo que hay como ciento.

¿No cree Ud. que aquí hay más de cien huéspedes?—No muchos más de ciento.

Ud. conoce á más de cien personas españolas, ¿no?—No, señor, yo no conozco á ciento; creo que no conozco á más de cincuenta.

Siete y ocho son quince.
Seven and eight is fifteen.

Catorce menos cinco son nueve.
Fourteen less (or, *minus*) *five is nine.*

Cuatro veces seis son veinticuatro.
Four times six is twenty-four.

Nueve por siete son sesenta y tres.
Nine by seven is sixty-three.

Ocho (8) y ocho (8) son diez y seis (16).

Diez y seis (16) y cuatro (4) son veinte (20).

Diez y seis (16) y ocho (8) son veinticuatro (24).

Veintiocho (28) y nueve (9) son treinta y siete (37).

Cuarenta y nueve (49) menos diez y ocho (18) son treinta y uno (31).

Setenta y cinco (75) menos quince (15) son sesenta (60).

Noventa y tres (93) menos ocho (8) son ochenta y cinco (85).

Cuarenta y nueve (49) menos veinticinco (25) son veinticuatro (24).

Ocho (8) veces siete (7) son cincuenta y seis (56).

Nueve (9) veces once (11) son noventa y nueve (99).

Seis (6) veces doce (12) son setenta y dos (72).

Siete (7) veces doce (12) son ochenta y cuatro (84).

Cuatro (4) por cuatro (4) son diez y seis (16).

Catorce (14) por cinco (5) son setenta (70).

Veinte (20) por cuatro (4) son ochenta (80).

Diez (10) por diez (10) son ciento (100).

Cincuenta (50) por dos (2) son ciento (100).

¿Cuántos son noventa (90) y diez (10)?—Noventa y diez son ciento (100).

¿Cuántos son setenta y ocho (78) y diez y seis (16)?—Setenta y ocho y diez y seis son noventa y cuatro (94).

¿Cuántos son trece (13) y once (11)?—Trece y once son veinticuatro (24).

¿Cuántos son ciento (100) menos quince (15)?—Ciento menos quince son ochenta y cinco (85).

¿Cuántos son sesenta y siete (67) menos trece (13)?—Sesenta y siete menos trece son cincuenta y cuatro (54).

¿Cuántos son cinco (5) veces diez (10)?—Cinco veces diez son cincuenta (50).

¿Cuántos son seis (6) veces catorce (14)?—Seis veces catorce son ochenta y cuatro (84).

¿Cuántos son trece (13) por siete (7)?—Trece por siete son noventa y uno (91).

¿Cuántos son treinta (30) por tres (3)?—Treinta por tres son noventa (90).

¿Cuántos son diez (10) por diez (10)?—Diez por diez son ciento (100).

¿Cuántos son veinte (20) por cinco (5)?—Veinte por cinco son ciento (100).

¿Cuánto tiempo me ha esperado Ud.?—Lo he esperado sólo cinco minutos, pues acabo de llegar.

How long have you waited for me?—I have waited for you five minutes only, for I have just arrived.

¿Cuánto tiempo ha estado su padre aquí?—Él ha estado aquí sólo dos semanas.

¿Cuánto tiempo hace que Ud. vive aquí?—Hace sólo dos meses que vivo aquí.

¿Cuánto hace que Ud. me está esperando?—Hace sólo diez minutos que lo estoy esperando.

¿Cuánto hace que Ud. no ve á la señorita Rosa?—Hace sólo media hora, pues yo la veo varias veces todos los días.

¿Cuánto tiempo ha esperado su amigo á su padre de Ud.?—Lo ha esperado como media hora.

¿Á quién ha esperado su amigo de Ud.?—Él ha esperado á mi padre.

¿Quién ha esperado á su padre?—Mi amigo lo ha esperado.

¿Está su amigo esperando á su padre todavía?—Sí, señor, todavía lo está esperando.

¿Á quién está Ud. esperando?—Estoy esperando á un caballero que acaba de llegar de Santiago, y desea verme.

¿Quién está esperando á ese caballero?—Yo lo estoy esperando.

¿Porqué lo está Ud. esperando?—Porque él desea verme á mí, y yo también deseo verlo á él.

¿Qué va Ud. á hacer hoy?—Hoy voy á estudiar inglés.

What are you going to do today?—Today I am going to study English.

¿Qué va á hacer su amigo esta tarde?—No sé, pero creo que va a ver á la madre.

What is your friend going to do this afternoon?—I do not know, but I think he is going to see his mother.

20. In the last sentence, we might say, "*Creo que va a ver á* **su** *madre*," or, "*á* **su** *madre* **de él**," or, "*á* **la** *madre* **de él**." Instead of using the latter form, it is customary to leave out the phrase "*de él*," this phrase being understood. Thus, we say, "*Don Antonio está hablando con la señora*," "Mr. Anthony is speaking with his wife"; "*El señor Cervera está esperando al hijo*," "Mr. Cervera is waiting for his son." What has just been said of the phrase "*de él*" applies to the phrases "*de ella*," "*de ellos*," "*de ellas*," but *not* to the phrases "*de Ud.*," "*de Uds.*"

¿Qué va á hacer Ud. mañana?—Mañana voy á ver al señor González.

¿Qué va á hacer su hermano hoy?—Hoy va á estudiar francés.

¿Ud. qué va á hacer mañana?—Mañana voy á ver al señor González.

¿Su hermano qué va á hacer hoy?—Hoy va á estudiar francés.

¿Qué idioma va Ud. á estudiar con ese maestro?—Voy á estudiar alemán é inglés.

¿Con quién va Ud. á estar mañana?—Mañana voy á estar solo.

¿Por quién va Ud. á preguntar?—Voy á preguntar por la señorita Carmen, pues hace mucho tiempo que no sé cómo está.

¿Á quién va Ud. á preguntarle por la señorita Carmen?—Voy á preguntarle á la madre, que está en el cuarto siguiente.

¿Va Ud. á hablar con el señor Smith?—Sí, señor, voy á hablar con él y con la señora.

¿Á quién va Ud. á enseñarle español?—Voy á enseñarle español al señor Jones.

¿Va Ud. á enseñarle español al hijo también?—No; el hijo ya lo sabe muy bien.

¿Quién le ha enseñado español al hijo?—Yo le he enseñado, y voy á enseñarle francés también.

¿Enseña Ud. francés también?—Todavía no lo he enseñado, pero ahora voy á enseñarlo, pues creo que enseñar francés es muy fácil, sobre todo á personas que hablan español ["especially (*to teach it*) to persons who speak Spanish"].

¿Porqué no le enseña Ud. español á la señorita Lizzie?—Sí, señor, voy á enseñarle, pero ella ahora no puede estudiar, porque la madre está muy enferma.

Ud. no puede aprender español con esa maestra americana. Ella sabe casi tan poco español como Ud.—Así es, pero aquí no hay otros maestros, y yo deseo estudiar y practicar algo.

You cannot learn Spanish with that American lady teacher. She knows about as little Spanish as you do.—That is so; but there are no other teachers here, and I wish to study and practice a little.

¿Cree Ud. que el inglés es menos difícil que el español?—Yo no lo creo así; yo creo que el español es el menos difícil de todos los idiomas.

Do you think that English is less difficult than Spanish?—I do not think so (literally, *I do not think it so*); *I think that Spanish is the least difficult of all languages.*

Este cuarto es un poco más caro que los otros, porque, como Ud. ve, es el mejor cuarto del hotel.—Así es, pero yo no quiero un cuarto tan bueno como éste.

El señor González todavía no habla inglés bien, porque no ha estado aquí sino seis meses, que es muy poco tiempo.—Así es; aprender inglés en seis meses es cosa difícil ("a difficult thing").

Ud. no puede nunca aprender á hablar inglés si no practica.—Así es, pero yo no tengo con quién practicar.

El español es menos difícil que el inglés, pero es difícil aprenderlo en menos de ("less than") un año.—Así es; yo lo he estudiado como nueve meses, y todavía lo hablo mal.

¿Cree Ud. que el español es el menos difícil de todos los idiomas?—Oh! no; yo no lo creo así; á mí el español me parece muy difícil.

Este hotel es el mejor de aquí, y también el menos caro.—Yo no lo creo así; á mí me parece que este hotel no es tan bueno como el en que yo vivo.

¿Ha estado el médico aquí hoy?—Así lo creo.

¿La señorita Rosa está ya mejor?—Así lo creo, pues el médico no ha estado aquí últimamente.

REVIEW AND CONVERSATION

—Ya es tarde, amigo Cervera. ¿No quiere Ud. dejar[1] de estudiar, é ir á conversar un poco con las señoritas González, que desean conversar con Ud.?	It is late now, friend Cervera. Do you not wish to stop studying, and go to converse a little with the Misses Gonzalez, who wish to talk with you?
—Todavía no, pues tengo que estudiar un poco más. Y no es tarde, como Ud. dice; en mi reloj faltan veinticinco minutos para las ocho.	Not yet, for I have to study a little longer (*literally*, a little more). And it is not late, as you say; by my watch it is twenty-five minutes to eight.
—Oh! pero Ud. sabe que su reloj casi siempre está atrasado, y por eso Ud. siempre cree que es	Oh! but you know that your watch is almost always slow, and that is why you always

[1] "*Dejar de*" often means, as here, "to cease to," "to leave off," "to stop," "to quit," and is always followed by an infinitive. Examples: "*Él nunca* **deja de** *estudiar*," "He never quits studying"; "*Yo* **he dejado de** *estudiar el alemán, pues creo que no puedo aprenderlo*," "I have stopped studying German, for I think I cannot learn it"; "*Mi padre nunca* **deja de** *hablar de los buenos hoteles en que estuvo en Inglaterra*," "My father never stops talking about the good hotels at which he was in England"; "*Esa señora* **ha dejado de** *hablarme*," "That lady has stopped speaking to me."

REVIEW AND CONVERSATION—(Continued)

temprano; mas[3] ahora son en realidad las ocho y cinco.

think it is early; but now it is really five minutes after eight.

—¿Sí? Si es tan tarde así, mi reloj está atrasado media hora.

Indeed? If it is so late as that, my watch is half an hour slow.

—Así es.—Las señoritas González lo están esperando. ¿Va Ud. á hacerlas esperar más tiempo?[3]

That is so.—The Misses Gonzalez are waiting for you. Are you going to make them wait longer?

—Creo que esta noche no puedo verlas, pues ya es algo tarde, y no quiero dejar esta conversación inglesa que estoy estudiando ahora. Voy á acabarla esta noche, porque mañana por la mañana no tengo tiempo.

I think I cannot see them tonight, for it is rather late already, and I do not wish to leave this English conversation that I am studying now. I am going to finish it tonight, because tomorrow morning I have no time.

—Si es así, amigo mío,[4] buenas noches.

If that is so, my friend, good night.

—Buenas noches.

Good night.

—Señoritas, mi amigo Cervera está estudiando, y dice que no puede dejar su libro ahora; que desea mucho acabar una conversación inglesa que está tratando de aprender; que tiene que acabarla esta noche porque mañana no tiene tiempo, y qué sé yo[5] qué más.

Young ladies, my friend Cervera is studying, and says that he cannot leave his book now, for he wishes very much to finish an English conversation that he is trying to learn; that he has to finish it tonight, because tomorrow he has no time, and I don't know what else.

---

[3]Notice the use of "*mas*" in the sense of "but"; "*pero*" would be equally proper.

[3]Notice the following sentences: "*Yo he estado aquí* **más tiempo** *que Ud.*," "I have been here longer than you"; "*No puedo esperarlo* **más tiempo,** *porque tengo que hacer mucho*," "I cannot wait for him longer, because I have much to do."

[4]We might say, with equal propriety, "*mi amigo*"; but the form "*amigo mío*" is more emphatic, and in familiar language more affectionate. So, a mother, in addressing her son or daughter, will say, "*hijo mío*," "*hija mía*," and a person, in addressing his mother or father, "*madre mía*," "*padre mío*."

[5]The expression "*qué sé yo*," although it literally means "what do I know?" is used in colloquial style in the sense of "I do not know," with the implication, "and it does not matter": "*Él dice que habla* **que sé yo** *cuántos idiomas*," "He says he speaks I don't know how many languages"; "*Mi hermano conoce al señor González, al señor Cervera, al señor Smith, al señor Jones, y* **qué sé yo** *á quién más*," "My brother knows Mr. Gonzalez, Mr. Cervera, Mr. Smith, Mr. Jones, and I don't know whom else."

REVIEW AND CONVERSATION—(Continued)

—Oh! el señor Cervera siempre está estudiando.

Oh! Mr. Cervera is always studying.

—Don Antonio, Carmen dice que mi reloj está adelantado. Ahora son en él las ocho y veinte. ¿Qué hora es en el suyo?

Mr. Anthony, Carmen says that my watch is fast. The time by it is now twenty minutes after eight. What time is it by yours?

—En el mío faltan diez para las ocho; pero está atrasado veinte minutos. Yo acabo de ver el reloj del hotel, y en él son las ocho y diez. Así, pues,[6] el suyo está adelantado diez minutos.

By mine it is ten minutes to eight; but mine is twenty minutes slow. I have just looked at the hotel clock, by which (*literally*, and by it) it is ten minutes past eight. So, then, yours is ten minutes fast.

—¿Ha visto Ud. á la señorita que acaba de llegar de Chicago?

Have you seen the young lady that has just arrived from Chicago?

—Todavía no la he visto. ¿Porqué?

I have not seen her yet. Why?

—Porque es una señorita muy bonita, y las personas de aquí no hablan ahora de otra cosa (ó de otra persona) que de la señorita Lizzie (que[7] así se llama).

Because she is a very pretty young lady, and now the people here speak of nothing else (or of no other person) than Miss Lizzie [for that is her name (*literally*, thus she is called)].

—Yo no la he visto; pero mi amigo Cervera, que la conoce muy bien y ha hablado con ella muchas veces, dice que á él no le parece tan bonita.

I have not seen her; but my friend Cervera, who knows her very well, and has spoken with her many times, says he doesn't think her so pretty.

—Al señor Cervera nada le parece bonito ni bueno sino sus libros. Pero eso es natural, pues él tiene ya como setenta años, y . . . .

Mr. Cervera doesn't think anything pretty or good but his books. But that is natural, for he is about seventy years old, and—

—Un momento, señorita Rosa, un momento. Ud. bien sabe que yo también tengo ya casi setenta años, y . . . .

One moment, Miss Rose, one moment. You well know that I, also, am already almost seventy years old, and—

---

[6] The word "*pues*" very often means "then." We shall give more examples elsewhere.

[7] The word "*que*" often means, as here, the same as the word "*pues*," "for."

REVIEW AND CONVERSATION—(Continued)

—Pero, don Antonio, Ud. no me ha dejado* acabar. El señor Cervera tiene como setenta años, y nunca ha visto sino libros y periódicos; pues cuando no está enseñando está estudiando, y así es* que para él lo que no es libros y periódicos no es nada.

But, Mr. Anthony, you have not allowed me to finish. Mr. Cervera is about seventy years, and he has never seen anything but books and newspapers, for when he is not teaching he is studying; so that to him what is not books and newspapers is nothing.

—Así es.—Ahora, hablando de otra cosa, ¿no ha estado aquí su señora madre últimamente?

That is so.—Now, speaking of something else, has not your mother been here lately.

—Ah! sí; el mes pasado estuvo aquí casi todos los días, y esta semana ha estado aquí dos veces —el lunes y el miércoles.

Ah! yes; last month she was here almost every day, and this week she has been here twice—Monday and Wednesday.

—¿Sí? Yo no la he visto. En realidad, creo que no la he visto desde el año pasado, cuando estuvo aquí con el señor González. ¿Ella qué tal está ahora?

Is that so? I have not seen her. Indeed, I think I have not seen her since last year, when she was here with Mr. Gonzalez. How is she now?

—No está muy bien. El mes pasado tuvo otro resfriado muy fuerte, y desde entonces ha estado con mucha tos, y con un dolor de cabeza constante que no la deja hacer nada. Ella desea mucho ver a un médico americano que vive en el Hotel Inglaterra, pero él casi nunca está en casa, y es muy difícil verlo.

She is not very well. Last month she had another very severe cold, and since then she has coughed a great deal (*literally*, she has been with much cough), and has had a constant headache that does not let her do anything. She wishes very much to see an American physician who lives at the Hotel England, but he is hardly ever at home, and it is very difficult to see him.

---

*Here the verb "*dejar*" (of which "*dejado*" is the past participle) means "to allow," "to let."

*The expression "*así es que*" means "so that," or, "and so." Examples: "*Mi padre está muy enfermo;* **así es que** *no puede hablar con Ud. hoy*," "My father is very ill; so that he cannot speak with you today"; "*Mi hermano ha practicado el inglés muy poco;* **así es que** *lo habla muy mal*," "My brother has practiced English very little, and so he speaks it very poorly"; "*Yo no sé alemán;* **así es que** *no comprendo lo que ese caballero dice*," "I do not know German, and so I do not understand what that gentleman says."

PHONOGRAPH EXERCISE NO. 9

1. ¿Desde cuándo está aquí su hijo?
2. Hace casi año y medio que él vive aquí conmigo.
3. ¿Qué le parece á Ud. la conversación de ese caballero?
4. Él habla muy ligero, y casi no le comprendo nada de lo que dice.
5. ¿Cuánto hace que esa señorita le está enseñando francés á Ud.?
6. No hace sino un día, pues ella acaba de llegar de Santiago.
7. ¿Tiene Ud. un fonógrafo?
8. Sí, señor, tengo uno, que es mi maestro.
9. ¿Cuántas semanas tiene un año?
10. Cincuenta y dos semanas.
11. ¿Sabe Ud. hoy qué día de la semana es?
12. Hoy es miércoles ó jueves.
13. ¿Porqué no estuvo Ud. aquí el viernes de la semana pasada?
14. Porque estuve enferma, y tuve que ir á ver al médico.
15. ¿Cuántos años tiene aquella señora?
16. Me parece que tiene setenta ó setenta y cinco.
17. ¿Qué hora es en su reloj?
18. Son las seis y veintiún minutos; pero creo que está un poco adelantado.
19. El mío está muy atrasado.
20. ¿Están Ud. y su hermana estudiando francés?
21. Sí, señor; ó, más bien, estamos tratando de estudiarlo; pero ella no tiene nada de paciencia, y ni estudia ni me deja estudiar á mí.
22. ¿Dónde va Ud. á dejar sus libros?
23. Voy á dejarlos en el cuarto de mi hija.

LESSON X

PHONOGRAPH RECORD

VOCABULARY

CAUTION.—Notice that in the words "*llegué*" and "*Guerrero*" the *u* is silent, as is always the case in the combinations *gue, gui, que, qui*. (Lesson I, Art. 8.) Do not split the combination *ie* in the words "*siento*," "*siente*" (pronounced in Phrases and Sentences) into two syllables.

NOTE.—The word "*deseo*," when it is a noun, is pronounced the same as when it is a verb. The word "*anteayer*" is pronounced by first pronouncing "*ante*," the sound of which is the same as that of "*antes*," with the *s* left out, and then adding the word "*ayer*," which you know how to pronounce. Do not put any emphasis on the first *a*. Pronounce the word quickly, putting the stress on the last *e*. Similar remarks apply to "*anteneche*," in which the emphasis should be placed on the *o*. The word "*algún*" is pronounced by omitting the sound of *o* in "*alguno*."

acabamos,[1] (*we*) *finish.*
deseamos, (*we*) *desire, wish.*
preguntamos,[2] (*we*) *ask.*
acaban,[1] (*they, you,* pl.) *finish.*
desean, (*they, you,* pl.) *desire, wish.*
preguntan,[2] (*they, you,* pl.) *ask.*
alguno, a, *some, any.*
algún,[4] *some, any* (before a masc. sing. noun).
antes, / antes de, } *before.*
antes de anoche, / antenoche, } *the night* (or, *evening*) *before last.*
antes de ayer, / anteayer, } *the day before yesterday.*
buen,[4] *good* (before a masc. sing. noun).
la **calle,** *the street.*
dejé, (*I*) *left, allowed.*
esperé, (*I*) *waited, hoped, expected.*
hablé, (*I*) *spoke, talked.*
***llegué,** (*I*) *arrived.*
pregunté,[2] (*I*) *asked.*
dejó, (*he, you*) *left, allowed.*
esperó, (*he, you*) *waited, expected, hoped.*
habló, (*he, you*) *spoke, talked.*
llegó, (*he, you*) *arrived.*
preguntó,[2] (*he, you*) *asked.*
después, *after, afterwards.*
después de, / después que, } *after.*
el deseo, *the desire, the wish.*
dijo, (*he, you*) *said, told.*
estaba,[5] (*I*) *was;* (*he*) *was;* (*you*) *were.*
***Guerrero** (proper name).

VOCABULARY—(Continued)

han,[5] (*they, you*) *have* (followed by a past participle).
hemos,[5] (*we*) *have* (followed by a past participle).
les,[6] *them, to them; you, to you* (pl.).
López (proper name).
mal,[4] *bad, poor* (before a masc. sing. noun).
me siento, (*I*) *feel.*
se siente, (*he*) *feels;* (*you*) *feel.*
Montejo (proper name).
muchacho, a, *boy* (fem., *girl*).
nos,[6] *us, to us.*
notar (reg.), *to notice.*
nuestro, a,[7] *our.*
nuestro, a,[7] *ours.*
perezoso, a, *lazy.*
salir (irr.), *to go out; to leave.*
salido, *gone out; left* (past part.).
siento, (*I*) *regret.*
siente, *regrets;* (*you*) *regret.*
sirviente, a, *servant.*
la **tarjeta,** *the visiting card.*
el **teatro,** *the theater.*

PHRASES AND SENTENCES

—El señor Guerrero estuvo aquí anoche y preguntó por Ud. ¿Habló[8] Ud. con él?	Mr. Guerrero was here last night and asked for you. Did you speak with him?
—No, yo no hablé[8] con él. ¿Con quién estuvo él aquí?	No, I did not speak with him. With whom was he here?
—Con un caballero que llegó antier de Santiago. Aquí tiene Ud. su tarjeta.	With a gentleman who arrived the day before yesterday from Santiago. Here you have his card.
—Ah! el señor Montejo. Mi señora y yo deseamos mucho verlo. ¿Á qué hora estuvo él aquí?	Ah! Mr. Montejo. My wife and I wish to see him very much. At what time was he here?
—Poco antes de las siete.	A little before seven.
—Yo llegué de la calle poco después de las siete, y pregunté por Ud.; pero el muchacho me dijo que Ud. no estaba[9] en su cuarto.	I arrived from the street (*that is,* I came in) a little after seven, and asked for you; but the boy told me that you were not in your room.

PHRASES AND SENTENCES—(Continued)

—Yo sí estaba en mi cuarto. El muchacho es muy perezoso y muy mal[8] sirviente. Siempre que le preguntan[10] por uno, dice que uno ha salido.

I *was* in my room. The boy is very lazy and a very poor servant. Whenever they ask him for one, he says that one has gone out.

—Nosotros también hemos notado que, cuando le preguntamos por alguna persona, dice que la persona está en la calle. Ahora le acabamos de preguntar por las señoritas López, y nos dijo: "Acaban de salir"; pero yo sé que ellas no han salido.

We too have noticed that, when we ask him for some person, he says the person is out (*literally*, in the street). We have just now asked him for the Misses Lopez, and he told us: "They have just gone out"; but I know that they have not gone out.

—Oh! aquí está el señor Guerrero.—Señor Guerrero, ¿dónde dejó Ud. á nuestro buen[8] amigo Montejo? ¿No sabe Ud. que aquí hay varias personas que desean verlo?

Oh! here is Mr. Guerrero. Mr. Guerrero, where did you leave our good friend Montejo? Do you not know that there are several persons here that wish to see him?

—Lo dejé en el hotel, pues hoy no se *siente bien.

I left him at the hotel, for he does not feel well today.

—Lo *siento mucho. ¿Y Ud. qué tal está?

I regret it very much. And how are you?

—Yo me *siento muy bien, gracias.

I feel very well, thank you.

—¿Porqué no me esperó Ud. anoche?

Why did you not wait for me last night?

—No lo esperé, porque el muchacho me dijo que Ud. estaba[9] en el teatro, y . . .

I did not wait for you, because the boy told me that you were at the theater, and—

—Oh! ¡el muchacho! ¡el muchacho!

Oh! the boy! the boy!

REMARKS

1. We have seen (Lesson IX, Art. 1) that "*acabar de,*" followed by an infinitive, means "to have just," followed by a past participle. This, of course, applies to all the forms of "*acabar,*" such as "*acabamos,*" "*acaban.*" Examples:

Acabamos de llegar del teatro.	We have just arrived from the theater.
Mis hermanas **acaban de** preguntarme por Ud.	My sisters have just asked me for you.
Aquellos caballeros **acaban de** hablar commigo.	Those gentlemen over there have just spoken with me.

2. Notice how the forms "*acab***amos,**" "*des***eamos,**" "*pregunt***amos,**" "*acab***an,**" "*des***ean,**" "*pregunt***an**" are derived from the infinitives "*acab***ar,**" "*des***ear,**" "*pregunt***ar.**" You will have no difficulty in following the analogy and pronouncing those words in the following table that have not been recorded:

acabar: nosotros acab**amos;** ellos, Uds. acab**an.**
conversar: nosotros conversamos; ellos, Uds. conversan.
dejar: nosotros dejamos; ellos, Uds. dejan.
desear: nosotros deseamos; ellos, Uds. desean.
enseñar: nosotros enseñamos; ellos, Uds. enseñan.
esperar: nosotros esperamos; ellos, Uds. esperan.
estudiar: nosotros estudiamos; ellos, Uds. estudian.
hablar: nosotros hablamos; ellos, Uds. hablan.
llegar: nosotros llegamos; ellos, Uds. llegan.
notar: nosotros notamos; ellos, Uds. notan.
preguntar: nosotros preguntamos; ellos, Uds. preguntan.
practicar: nosotros practicamos; ellos, Uds. practican.
pronunciar: nosotros pronunciamos; ellos, Uds. pronuncian.
tratar: nosotros tratamos; ellos, Uds. tratan.

In "*estudian*" and "*pronuncian,*" as in "*estudia*" and "*pronuncia,*" the emphasis, or accent, should be given to the *u.*

3. Here, again, you may follow the analogy and pronounce all the following words, including those that have not been already recorded:

acabar: yo acabé: él, Ud. acabó.
conversar: yo conversé; él, Ud. conversó.
dejar: yo dejé; él, Ud. dejó.
desear: yo deseé; él, Ud. deseó.
enseñar: yo enseñé; él, Ud. enseñó.
esperar: yo esperé; él, Ud. esperó.
estudiar: yo estudié; él, Ud. estudió.
hablar: yo hablé; él, Ud. habló.
llegar: yo llegué; él, Ud. llegó.
notar: yo noté; él, Ud. notó.
practicar: yo practiqué; él, Ud. practicó.
preguntar: yo pregunté; él, Ud. preguntó.
pronunciar: yo pronuncié; él, Ud. pronunció.
tratar: yo traté; él, Ud. trató.

In all these words, the emphasis falls on the last letter. Both of the last two *e*'s in "*deseé*" should be pronounced; the word is pronounced like "*deseó*," replacing the sound of the final *ó* by that of Spanish *e*.

You will notice an apparent irregularity in the word "*llegué*," where a *u* is introduced between the *g* and the *é*. The object of this is to preserve the sound that *g* has in "*llegar*"; for, as you know, the word "*llegé*" would be pronounced the same as "*llejé*." We assume that you are already sufficiently familiar with Spanish words to pronounce both "*llegé*" and "*llejé*."

Likewise, in the word "*practiqué*" we write *qu* instead of *c*; for, if we wrote "*practicé*," this word would be pronounced like "*practisé*."

4. You know that, before a masculine singular noun, the forms "*un*" and "*primer*" are used instead of "*uno*" and "*primero*." So, too, the forms "*algún*," "*buen*," "*mal*" are used instead of "*alguno*," "*bueno*," "*malo*." You will learn more about "*alguno*" elsewhere. In the Drill of this lesson

we will give you some illustrations of the use of "*buen*" and "*mal.*"

5. Notice that "*han*," "*hemos*" are auxiliaries used in such compound tenses as "*hemos hablado*," "we have spoken," "*han hablado*," "they, you (*pl.*), have spoken." When "to have" means "to possess," the forms "they have," "you have" are rendered by "*tienen*," and the form "we have" by "*tenemos.*" The latter word you have not learned yet, but you will have it soon. Remember that we say, "*Yo* **tengo** *un libro*," "*Yo* **he** *visto un libro.*"

6. "*Les*" and "*nos*" are the plural forms of "*le*" and "*me*," respectively. You may pronounce these words by analogy with "*mes*" and "*los.*" Compare the following sentences:

Yo **le** hablo **á Ud.**—Yo **les** hablo **á Uds.**	I speak to you (*sing.*).—I speak to you (*pl.*).
Yo **le** hablo **á él.**—Yo **les** hablo **á ellos.**	I speak to him.—I speak to them.
Yo deseo hablar**le á Ud.**—Yo deseo hablar**les á Uds.**	I wish to speak to you (*sing.*).—I wish to speak to you (*pl.*).
Ella **me** ve.—Ella **nos** ve.	She sees me.—She sees us.
Ella desea ver**me.**—Ella desea ver**nos.**	She wishes to see me.—She wishes to see us.
Ella **me** habla.—Ella **nos** habla.	She speaks to me.—She speaks to us.
Ella **me** ve **á mí.**—Ella **nos** ve **á nosotros.**	She sees me.—She sees us.
Ella ha preguntado por **mí.**—Ella ha preguntado por **nosotros.**	She has asked for me.—She has asked for us.
Ella quiere preguntar**me á mí,** y no á Ud.—Ella quiere preguntar**nos á nosotros,** y no á Uds.	She wishes to ask me, and not you (*sing.*).—She wishes to ask us, and not you (*pl.*).

7. The use of "*nuestro*" is similar to that of "*mi*"; but, while "*mi*" has only one form for the two genders, "*nuestro*" has the feminine form "*nuestra*"; and, while the plural of "*mi*" is "*mis*," that of "*nuestro*" is "*nuestros*," "*nuestras.*" When "*nuestro*" means "ours," it is by some written with an accent mark over the *e*—"*nuéstro.*"

¿Tiene Ud. **nuestro** libro?—No, señor, tengo el **nuestro.**	Have you our book?—No, sir, I have ours.
¿De quién es este libro?—Es **nuestro.**	Whose book is this?—It is ours.
¿Tiene Ud. **nuestros** libros?—No, señor, tengo los **nuestros.**	Have you our books?—No, sir, I have ours.
¿De quién son estos libros?—Son **nuestros.**	Whose books are these?—They are ours.
¿Es ésa su casa de Uds. ó la del señor Cervera?—Es la **nuestra.**	Is that your (*pl.*) house or Mr. Cervera's?—It is ours.
¿De quién es esta silla?—Es **nuestra.**	Whose chair is this?—It is ours.
¿Son estas sillas de Uds.?—Sí, señor, son **nuestras.**	Are these chairs yours (*pl.*)?—Yes, sir, they are ours.

You already know that "*su*" means "his," "her," "their," "your," and that "*suyo*" means "his," "hers," "theirs," "yours." You also know that we say, either, "*su casa de Uds.*," or, "*la casa de Uds.*," or simply, "*su casa*," when there is no danger of ambiguity.

8. There is no Spanish word corresponding to "did" in such interrogative sentences as, "Did you speak with him?" We say, "*¿Habló Ud. con él?*" (literally, "Spoke you with him?") "*¿Lo esperó Ud. á él?*" (literally, "Waited you for him?") "*¿Llegó Ud. antier?*" (literally, "Arrived you the day before yesterday?") Likewise, "*Yo no hablé con él*" (literally, "I spoke not with him"); "*Él no me preguntó por Ud.*" (literally, "He asked me not for you").

9. The sentences "*yo* **estuve**," "*yo* **estaba**" are both rendered by "I was." "*Él* **estuvo**" and "*él* **estaba**" both mean "he was," and both "*Ud.* **estuvo**" and "*Ud.* **estaba**" mean "you were." "*Estaba*" is a form of "*estar*," and so are "*estuve*" and "*estuvo.*" The latter two forms serve to express the fact that the speaker or the person spoken of was somewhere at a time entirely past, when this fact is not stated as having coexisted with another. The form "*estaba*" indicates that the speaker or the person spoken of was somewhere at a certain past time, when this fact coexisted with another past fact, expressed by another verb. Examples:

Yo **estuve** aquí anteayer.	I was here the day before yesterday.
Mi padre **estuvo** aquí ésta mañana.	My father was here this morning.
La señorita Carmen **estuvo** en el teatro antenoche.	Miss Carmen was at the theater the evening before last.
Yo **estaba** hablando con ellos *cuando mi padre llegó.*	I was speaking with them when my father arrived. (*Here my being speaking with them coincided with my father's arrival.*)
Él me *dijo* que Ud. no **estaba** en casa.	He told me you were not at home. (*Here your not being at home coincided with his telling me so.*)
¿**Estaba** Ud. en el hotel ayer *cuando yo pregunté por Ud.?*	Were you at the hotel yesterday when I asked for you? (*Your being at the hotel—in case you were there—coincided with my asking for you.*)

You will learn more about forms like "*estaba*" later on. This is a form that does not occur in English, and may give you some trouble. We shall, however, give enough examples for you to acquire by practice the habit of using the different forms correctly. Occasional rules, like that given in this article, are useful and helpful auxiliaries, but cannot by themselves enable you to write the language properly or speak it fluently. The latter accomplishments you can attain only by constant repetition.

10. Notice that here the English "they" neither is nor can be translated. (See Lesson VIII, Art. **3.**)

DRILL

¿Qué idioma hablan Uds.?—Nosotros hablamos alemán.

What language do you (pl.) *speak?—We speak German.*

Nosotros hablamos inglés, y ellos hablan español.

Nosotros deseamos verlos á ellos, y ellos desean vernos á nosotros.

Nosotros enseñamos español, y ellos enseñan inglés.

Nosotros acabamos de llegar, y ellos también acaban de llegar.

Nosotros conversamos con ellos, y ellos conversan con nosotros.

Uds. hablan inglés, y nosotros también lo hablamos.

Uds. desean vernos á nosotros, y nosotros deseamos verlos á Uds.

Uds. enseñan francés, y nosotros enseñamos español.

Uds. acaban de llegar, y nosotros también acabamos de llegar.

Uds. conversan con nosotros, y nosotros conversamos con Uds.

Uds. pronuncian muy bien el inglés, y nosotros lo pronunciamos mal.

Uds. los americanos estudian poco, y nosotros los españoles estudiamos mucho.

Uds. los americanos nunca dejan de hablar de sus cosas buenas, y nosotros los españoles nunca dejamos de hablar de las nuestras. (See Lesson IX, Review and Conversation, Note 1.)

¿De quién hablan Uds.?—Hablamos del caballero que acaba de llegar.

¿Con quién hablan Uds.?—Hablamos con unas amigas cubanas.

¿Qué desean Uds. hacer?—Deseamos hablar con aquellos señores.

¿Con quién desean Uds. hablar, señoritas?—Nosotras deseamos hablar con aquellos caballeros.

¿De dónde acaban Uds. de llegar?—Acabamos de llegar del teatro.

Creo que sus hermanos acaban de preguntar por Uds. ¿Los han visto Uds. ya?—No, señor; todavía no los hemos visto, pues acabamos de llegar de la calle.

¿Con quién estudian Uds. el español?—Lo estudiamos con una señorita de España.

¿Lo pronuncian Uds. bien?—Todavía no lo pronunciamos bien, porque hemos practicado muy poco.

¿No practican Uds. mucho con su maestra?—No, señor, no practicamos mucho con ella.

¿No conversan Uds. y practican con otras personas

españolas?—Algunas veces conversamos con las señoritas López, que han llegado últimamente de Santiago.

¿Á quién esperan Uds.?—No esperamos á nadie.

¿No esperan sus amigas de Uds. á una señorita cubana?—Sí, señor, ellas esperan á una amiga de ellas.

¿Qué desean Uds.?—No deseamos nada, gracias.

¿Qué idioma estudian Uds.?—Estudiamos francés y alemán.

¿Cuándo estudian Uds., de día ó de noche?—Estudiamos de noche.

¿No estudian Uds. de día?—No, señor, nosotras nunca estudiamos de día.

¿Porqué no estudian Uds. de día?—Porque de día mi hermana tiene que hacer otras cosas.

Uds. acaban de llegar del teatro, ¿no?—Sí, señor, acabamos de llegar.

¿Quién acaba de llegar del teatro?—Nosotras acabamos de llegar del teatro.

¿Con quién conversan Uds. algunas veces?—Cenversamos con las señoritas López.

¿Quién conversa con las señoritas López?—Mi hermana y yo conversamos con ellas.

Creo que aquellos señores ingleses desean verlos á Uds.—Ah! sí; ésos son unos amigos de mi padre que acaban de llegar de Inglaterra.

¿Dónde dejan Uds. sus libros cuando acaban de estudiar ("when you finish studying")?—Cuando acabamos de estudiar, los dejamos en nuestro cuarto.

¿Qué dejan Uds. en su cuarto cuando acaban de estudiar?—Dejamos nuestros libros.

¿Dónde dejan Uds. sus libros?—Los dejamos en nuestro cuarto.

¿Habló Ud. con don Antonio antes de ayer?
—No, señor, no hablé con él.

Did you speak with Mr. Anthony the day before yesterday?
—No, sir, I did not speak with him.

Yo hablé con mi amigo ayer, y él habló conmigo.
Yo lo esperé á él ayer, y él lo esperó á Ud.

Yo dejé mis libros en el hotel, y él dejó los suyos (*or*, los suyos de él, *or*, los de él) en su casa de Ud.

Yo conversé antier con la señorita Rosa, y ella conversó conmigo.

Yo pronuncié mal esos nombres, y el señor Cervera los pronunció peor.

Yo le enseñé español al señor Jones, y él me enseñó inglés á mí.

Yo lo esperé á Ud. ayer, y Ud. no me esperó á mí anteayer.

Yo pregunté por Ud., y Ud. preguntó por mí.

Yo traté de verlo á Ud. anoche, pero Ud. no trató de verme á mí.

Yo llegué de la calle poco después de las seis, y Ud. llegó poco antes de las siete.

¿Con quién habló Ud. anoche?—Hablé con su hijo de Ud.

¿Quién habló con mi hijo anoche?—Yo hablé con él anoche.

¿Cuándo habló él con Ud.?—Él habló conmigo anoche.

¿Dónde dejó Ud. á nuestro amigo González?—Lo dejé en el teatro.

¿Con quién lo dejó Ud.?—Lo dejé solo.

¿Cuándo llegó Ud. de Santiago?—Llegué antes de anoche.

¿Su amigo de Ud. cuándo llegó?—Él todavía no ha llegado, pero el hermano llegó ayer por la tarde.

¿Cuánto tiempo la esperó Ud. antenoche?—No la esperé, porque tuve que ir á ver á mi madre.

¿No lo esperó ella á Ud. ayer?—No me esperó.

¿Practicó Ud. mucho el español el año pasado?—Sí, señor, lo practiqué mucho.

¿Quién le enseñó á Ud. español?—Me enseñó un señor de España, llamado Antonio Cervera (*or*, Un señor de España, llamado Antonio Cervera, me enseñó).

¿Y Ud. qué le enseñó á él?—Yo le enseñé inglés.

¿Á quién le enseñó Ud. inglés?—Yo le enseñé inglés al señor Cervera.

¿Dónde dejó su señora sus libros de ella?—Los dejó en el cuarto de la señora González.

¿Con cuántas personas habló Ud. ayer?—Ayer no hablé con nadie.

¿Y antier tampoco habló Ud. con nadie?—Antes de ayer hablé como con cien personas.

¿Cuántos idiomas dice Ud. que su hija trató de aprender el año pasado?—Ella trató de aprender como tres idiomas.

¿Qué le preguntó aquel señor á Ud.?—Él no me preguntó nada.

¿Y Ud. tampoco le preguntó nada á él?—No, señor, yo no le pregunté nada.

¿Le preguntó Ud. á la señorita Rosa por mí?—Sí, señor, le pregunté por Ud.

¿Cuánto tiempo estudió su hijo ayer?—Él no estudió ayer.

¿Cuándo estudió él?—Estudió antier todo el día, y como dos horas por la noche ("in the evening").

¿Vive Ud. en un buen hotel?—Sí, señor, el hotel es bueno, pero yo tengo un mal cuarto.

Do you live in a good hotel?—Yes, sir, the hotel is good, but I have a poor room.

¿Qué tal es el Hotel Inglaterra?—Es un buen hotel, pero es muy caro.

¿Tiene Ud. un buen cuarto?—No, señor; tengo un mal cuarto.

¿Quién tiene un mal cuarto?—Yo tengo un mal cuarto?

¿Viven Uds. en un buen hotel?—No, señor; el hotel en que nosotros vivimos no es bueno.

¿Viven sus amigos en un mal cuarto?—No, señor; el cuarto que ellos tienen no es malo.

¿Tiene Ud. un buen reloj?—No, señor, mi reloj no es bueno.

¿Tiene Ud. un mal reloj?—Sí, señor; mi reloj es malo.

¿Conoce Ud. á un buen médico aquí?—No, señor; yo aquí no conozco sino á un médico, y creo que es malo.

¿Tiene Ud. un reloj bueno?—No, señor, yo no tengo un buen reloj.

¿Tiene Ud. un reloj malo?—Sí, señor, yo tengo un mal reloj.

¿Conoce Ud. á un médico bueno aquí?—No, señor; yo aquí no conozco sino á uno, y creo que es mal médico.

¿Están Uds. estudiando en un buen libro?—No, señor; el libro en que estamos estudiando no parece ser bueno.

Mis padres y yo vivimos en una buena casa.

¿Tiene Ud. una buena silla en su cuarto?—Sí, señor, tengo una buena silla.

¿Estudian Uds. con una buena maestra?—No, señor; nosotros estudiamos con una mala maestra.

¿Tiene Ud. un buen sirviente?—No, señor; yo tengo un mal sirviente.

¿Hay buenos cuartos en este hotel?—Sí, señor, aquí hay muy buenos cuartos.

¿Tiene Ud. buenos libros en su cuarto?—No, señor; no tengo buenos libros, pero tengo muchos buenos periódicos.

¿Hay buenos teatros aquí en Santiago?—No, señor; aquí no hay sino malos teatros.

¿Sabe Ud. si aquí hay buenas maestras de inglés?—No, señor; aquí no hay buenas maestras.

¿No le parece á Ud. que las casas de aquí son malas casas?—Sí, señor; pero las de Santiago son más malas.

¿Sabe Ud. si aquí hay buenàs sirvientas?—Aquí hay pocas buenas sirvientas; casi todas las que hay son malas.

¿Ud. tiene un buen reloj?—Sí, señor; este es el primer buen reloj que yo he tenido.

¿Dice Ud. que este es el primer reloj que ha tenido?—No, señor; el primero no, pero sí el primero bueno.

¿Dónde han estado Uds. esta mañana?—Hemos estado en el Hotel Inglaterra y en la casa de la señorita Rosa.

Where have you (pl.) *been this morning?—We have been at the Hotel England and at Miss Rose's.*

¿Han salido Uds. hoy, señoritas?—No, señor, hoy no hemos salido; pues hemos tenido mucho que hacer.

Have you been out (literally, *gone out*) *today, young ladies?—No, sir, we have not been out today, for we have had much to do.*

11. Notice that in English we say, "I am going to Miss Rose's," "I was at Miss Carmen's," etc., the word "house" being understood. In Spanish this word must always be

expressed: "*Voy á la casa de la señorita Rosa,*" "*Yo estuve en la casa de la señorita Carmen.*" The article "*la,*" however, may be, and usually is, omitted: "*Voy á casa de la señorita Rosa.*"

¿Han hablado Uds. con don Antonio esta mañana?—No, señor; no hemos hablado con él, ni lo hemos visto tampoco.

¿Porqué no han salido Uds. hoy?—Ah! nosotros sí hemos salido; hoy hemos estado en la casa de la señora Cervera.

¿Dónde han dejado sus libros los amigos de Ud.?—No sé dónde los han dejado.

¿Han llegado ya las señoritas Cerveras?—No, señor, todavía no han llegado.

¿En cuántos hoteles han estado Uds. desde que viven aquí?—Creo que hemos estado como en cinco ó seis.

¿En cuántas casas de huéspedes han estado sus padres?—Ellos no han estado sino en una.

¿Uds. han estado aquí en Inglaterra mucho tiempo?—No, señor; no hemos estado aquí sino tres semanas y dos ó tres días.

¿Cuántas veces han hablado Uds. hoy con mi señora Carmen ("Mrs. Carmen")?—Hoy no hemos hablado con ella, ni la hemos visto.

¿Me han esperado Uds. mucho tiempo?—No, señorita; no la hemos esperado sino unos pocos minutos, pues acabamos de llegar.

¿Le han preguntado Uds. al señor González cómo está la señora?—Sí, señor; le hemos preguntado varias veces, y dice que ella no se siente bien.—Lo siento mucho.

¿Les han preguntado aquellas señoras á Uds. por mí?—No, señor; ellas no nos han preguntado por nadie.

Have those ladies yonder asked you (pl.) *for me?—No, sir; they have not asked us for anybody.*

¿El señor Cervera las conoce á Uds.?—No, señorita, él no nos conoce.

Does Mr. Cervera know you (fem. pl.)*?—No, miss, he does not know us.*

¿Les enseña Ud. español á esas señoritas?—No, señor; no les enseño español, sino inglés.

¿Les habla Ud. á las señoritas González todos los días?—Sí, señor, todos los días les hablo.

¿Les habla ese señor á Uds. todos los días?—No, señor, él nunca nos habla.

¿Quién les enseña inglés á Uds.?—Á nosotras no nos enseña nadie; nosotras estudiamos solas.

¿Nadie les enseña inglés á Uds.?—No, señor, nadie nos enseña; estudiamos solas.

¿Qué les han preguntado mis padres á Uds.?—Ellos no nos han preguntado nada; nosotros no los hemos visto hoy.

¿Les comprende Ud. á mis amigos cuando le hablan en inglés?—Les comprendo todo cuando hablan despacio, pero cuando hablan ligero no les comprendo nada.

¿Qué les dijo á Uds. el muchacho?—Él no nos dijo nada á nosotros, pero creo que á las señoritas Guerreros les dijo algo.

¿Sabe Ud. qué les dijo él á las señoritas Guerreros?—No, señor, no sé qué les dijo.

¿Por quién les preguntó el señor Montejo á Uds. el martes?—Él no estuvo aquí el martes, sino el lunes por la mañana, y nos preguntó por Ud.

¿Quién es esa señora que les acaba de preguntar á Uds. por mí?—Esa señora no nos preguntó por Ud., sino por la señora madre de Ud.; yo no sé quién es, y ella no dejó su tarjeta.

Hágame el favor de preguntarles á esos caballeros si desean verme.—Sí, señor, ellos acaban de preguntarnos por Ud.

¿No desean Uds. hablarles á las señoritas americanas que acaban de llegar?—Sí, señor, deseamos mucho hablarles y practicar algo de inglés con ellas.

¿Quién les enseñó alemán á Uds.?—Un maestro alemán que estuvo aquí el año pasado nos enseñó algo; después de eso Rosa ha tenido una maestra muy buena, y yo he estudiado sola.

¿Les parece á Uds. difícil el alemán?—Sí, señor, nos parece muy difícil (*or*, á nosotras nos parace muy difícil).

¿Qué les parece á Uds. el teatro de aquí?—Nos parece que es un mal teatro.

¿No les parece á Uds. que mis amigos franceses hablan

español muy mal?—No, señor; á nosotros nos parece que ellos ya lo pronuncian muy bien.

¿Dónde las dejó á Uds. mi madre ayer?—Nos dejó en el Hotel Inglaterra.

Mi padre no les ha hablado á Uds., porque no los ha visto.—Yo sé que él no nos ha visto, ni nosotros lo hemos visto á él, y deseamos mucho verlo. Creo que él también desea mucho vernos.

¿La señorita Rosa los conoce á Uds.?—No, señor, no nos conoce.

¿Quién no los conoce á Uds.?—La señorita Rosa no nos conoce.

¿Quién los conoce á Uds.?—En este hotel no nos conoce nadie (*or*, En este hotel nadie nos conoce), pues nosotros acabamos de llegar.

¿Cuánto tiempo nos esperó Ud. anoche?—Los esperé como media hora.

Señoritas, aquí hay un caballero que las conoce á Uds.—Creo que es el señor Montejo, pues aquí nadie más nos conoce.

¿Cuál de aquellos caballeros es el hermano de Uds., señoritas?—Nuestro hermano (or, **El hermano de nosotras**) **no está aquí ahora; todos esos caballeros son amigos nuestros, pero nada más.**

Which of those gentlemen yonder is your brother, young ladies?—Our brother is not here now; all those gentlemen are friends of ours, but nothing more.

¿De quién es este periódico?—Es nuestro [or, **Es de nosotros** (fem., **nosotras**)].

Whose newspaper is this?—It is ours.

¿Es éste nuestro libro (or, **el libro de nosotros**), **ó el de Uds.** (or, **el suyo de Uds.**)?—**Creo que es el de Uds.** (or, **el suyo de Uds.**), **pues no es el nuestro** (or, **el de nosotros**).

Is this our book or yours (pl.)?—*I think it is yours, for it is not ours.*

Éste es nuestro libro.—Este libro es nuestro.

Ése es nuestro periódico.—Ese periódico es nuestro.

Ésta es nuestra casa.—Esta casa es nuestra.

Ésa es nuestra silla.—Esa silla es nuestra.

Éste es el libro de nosotros.—Este libro es de nosotros.

Ése es el periódico de nosotros.—Ese periódico es de nosotros.

Ésta es la casa de nosotros.—Esta casa es de nosotros.

Ésta es la silla de nosotros.—Esta silla es de nosotros.

Éstos son nuestros libros.—Estos libros son nuestros.

Ésos son nuestros periódicos.—Esos periódicos son nuestros.

Éstas son nuestras casas.—Estas casas son nuestras.

Éstos son los libros de nosotros.—Estos libros son de nosotros.

Éstas son las casas de nosotros.—Estas casas son de nosotros.

Éste no es el libro de Uds., sino el nuestro.

Ése no es el periódico de Uds., sino el nuestro.

Ésta no es la casa de Uds., sino la nuestra.

Ésa no es la silla de Uds., sino la nuestra.

Éste no es el libro de Uds., sino el de nosotras.

Ésta no es la silla de Uds., sino la de nosotros.

Éstos no son los libros de Uds., sino los nuestros.

Éstas no son las casas de Uds., sino las nuestras.

Éstos no son los libros de Uds., sino los de nosotros.

Ésos no son los periódicos de Uds., sino los de nosotras.

Éstas no son las casas de Uds., sino las de nosotras.

Ésas no son las sillas de Ud., sino las de nosotras.

Aquel señor está preguntando por nuestro padre.

¿Quién está preguntando por el padre (*or*, su padre) de Uds.?—Aquel caballero está preguntando por nuestro padre (*or*, por el padre de nosotros).

¿Qué tal es su libro (*or*, el libro) de Uds.?—Nuestro libro es muy bueno.

¿Dónde han estado Uds. hoy, señores, que no los he visto?—Todo el día hemos estado en nuestro cuarto.

¿Cuál cuarto es mejor, el de Uds. ó el de los señores Guerreros?—El de ellos es mucho mejor que el nuestro (*or*, que el de nosotros).

¿Cuál casa es más cómoda, la de Uds. ó la de las señoras González?—La nuestra (*or*, La de nosotros) es mucho más cómoda que la de ellas.

¿De quién es este libro?—Es nuestro [*or*, de nosotros (*masc.*), de nosotras (*fem.*)].

¿De quién es esta silla, caballeros?—Es nuestra (*or*, de nosotros).

¿De quién son estos periódicos, señoritas?—Son nuestros (*or*, de nosotras).

¿De quién son estas sillas, caballeros?—Son nuestras (*or*, de nosotros).

¿Está nuestro libro sobre esa mesa?—No, señor, aquí no está sino el nuestro (*or*, el de nosotros).

¿Está nuestra mesa en ese cuarto?—No, señor, aquí no está sino la nuestra (*or*, la de nosotros).

¿Están nuestros periódicos debajo de esa silla?—No, señor, ésos son los nuestros (*or*, los de nosotros).

¿Son éstas las casas de Uds., ó las de los señores Montejos?—No son ni las de ellos (*or*, las suyas) ni las nuestras (*or*, las de nosotros), sino las del señor Cervera, quien, como Ud. sabe, tiene muchas casas aquí.

¿Con quién han hablado Uds. esta mañana, señoritas?—Toda la mañana hemos estado conversando con un amigo nuestro (*or*, de nosotras).

¿Es el señor Montejo muy amigo de Uds.?—Oh! sí, señor, él es muy amigo nuestro; en realidad, es uno de nuestros mejores amigos.

¿Son los señores que acaban de llegar amigos de Uds.?—No, señor, ellos no son amigos nuestros, pero creo que son muy amigos de nuestro padre.

Ayer hablé con la señorita Rosa, que me dijo que ella es muy amiga de Uds.—Oh! sí, ella es muy amiga nuestra; en realidad, es la mejor de nuestras amigas.

¿Son amigas de Uds. aquellas señoras que están en el cuarto siguiente conversando con su padre de Uds. (*or*, el padre de Uds.)?—Sí, señor, son amigas nuestras; y las señoras que están sentadas en el sofá junto á la mesa también son nuestras amigas.

¿Estuvo Ud. en Santiago antes de ayer?—Sí, señor, estuve en Santiago.

Were you in Santiago the day before yesterday?—Yes, sir, I was in Santiago.

¿Estaba Ud. en Santiago ayer, cuando yo pregunté por Ud.?—No, señor, yo no estaba en Santiago; estaba en el Hotel España.

Were you in Santiago yesterday, when I asked for you?—No, sir, I was not in Santiago; I was at the Hotel Spain.

¿Cuándo estuvo Ud. en Inglaterra?—Yo estuve en Inglaterra el año pasado.

¿Estaba Ud. en Inglaterra cuando yo llegué de España?—No, señor; cuando Ud. llegó de España, yo estaba en Sur-América.

¿Quién estuvo aquí ayer á vernos á nosotros?—Me parece que el señor González estuvo aquí y preguntó por Uds.

¿Quién estaba aquí antes de ayer cuando Ud. llegó?—El señor Cervera estaba aquí con otro caballero á quien no conozco.

¿Con quién estuvo Ud. antenoche?—Estuve con unos amigos que acaban de llegar de España.

¿Con quién estaba Ud. hablando anteayer cuando yo llegué de la calle?—Estaba conversando con el señor Montejo y con el hijo.

¿Cómo estuvo su señora madre anoche?—Estuvo un poco mal, pero hoy está mejor; gracias.

¿Le perguntó Ud. al señor Guerrero cómo estaba su señora madre?—Sí, señor, le pregunté esta mañana, y me dijo que estaba muy mala.

¿Quién le dijo á Ud. que la señora Guerrero estaba muy mala?—El señor Guerrero me dijo que ella estaba muy mala.

¿Dónde estaba Ud. antes de anoche, cuando yo pregunté por Ud.?—Yo estaba en mi cuarto.

¿Dónde le dijo el muchacho á Ud. que la señorita Carmen estaba?—Me dijo que estaba en la casa de la madre.

¿Qué tal estaba el señor Montejo cuando Ud. habló con

él?—Yo no le pregunté, pero el hijo me dijo que estaba mucho mejor.

¿Cómo se siente Ud. hoy?—Me siento muy bien, gracias. ¿Porqué me pregunta Ud.?—Porque su hermano nos dijo que Ud. estaba muy enfermo.

¿Cuándo les dijo mi hermano á Uds. que yo estaba enfermo?—La última vez que estuvo aquí; creo que fué el miércoles ó jueves de la semana pasada por la noche.

Cuando yo llegué de la calle antes de ayer, su señora me preguntó si Ud. todavía estaba con el señor Montejo, y me dijo que los estaba esperando para preguntarles cómo estaba la hija de él.

¿Quién le dijo á Ud. que yo no estaba en casa?—El muchacho, á quien le pregunté por Ud., me dijo que Ud. estaba en casa del señor Guerrero.

¿Qué tal se siente Ud. hoy?—Hoy no me siento bien.—Lo siento mucho.

How do you feel today?—I do not feel well today.—I am very sorry to hear it (literally, *I regret it very much*).

¿Cómo se siente su hermano esta mañana?—Se siente un poco mejor, pero todavía tiene algo de fiebre.

¿Cómo se siente Ud. ahora, señorita Rosa?—Me siento mucho peor, pues tengo un dolor de cabeza muy fuerte.—Lo siento mucho, señorita.—Gracias, señor Montejo.

¿Qué tal se siente su hermano?—Se siente un poco mejor, gracias.

¿Qué tal se siente Ud. ahora, señorita?—Me siento peor.—Lo siento mucho.

¿Su señora madre cómo se siente esta noche?—Ella se siente mucho mejor; gracias.

¿Ud. qué tal se siente?—No me siento bien, pues tengo un resfriado muy fuerte, que no me deja hacer nada.

¿Ha salido Ud. hoy?—No, señor; hoy no he salido, pues no me siento bien.

¿Ud. ha salido hoy?—Sí, señor; hoy he salido dos ó tres veces, pero no voy a salir más ("again"), porque no me siento bien.

¿Va Ud. á salir esta tarde?—Creo que no, pues me siento un poco enfermo.

¿No están aquí los señores Guerreros?—No, señor; acaban de salir.—Lo siento mucho, pues deseo mucho verlos.

Hágame el favor de preguntarles á sus hermanos si desean ir al teatro conmigo.—Lo siento mucho, señor, pero ellos han salido.

REVIEW AND CONVERSATION

—¿No desean Uds. salir esta tarde, señoritas?	Do you not wish to go out this afternoon, young ladies?
—No, señor; pues hemos salido dos ó tres veces, y estamos muy cansadas. Ahora acabamos de llegar de la calle. ¿Ud. va á salir?	No, sir, for we have been (*literally*, gone) out two or three times, and we are very tired; We have just now come in (*literally*, we have just arrived from the street). Are you going out? (*literally*, Are you going to go out?)
—Sí, señorita; tengo que ir al Hotel Inglaterra á ver á unos señores que acaban de llegar de Chicago.	Yes, miss; I have to go to the Hotel England to see some gentlemen that have just arrived from Chicago.
—¿Á qué hora va Ud. á verlos?	At what time are you going to see them?
—Á las tres ó las cuatro.	At three or four.
—Entonces Ud. tiene tiempo para conversar con nosotras como una hora, pues todavía no son sino las dos y diez.—¿Dónde han estado sus padres últimamente, que no los hemos visto?	Then you have time to talk with us about an hour, for it is but ten minutes after two.—Where have your parents been lately? We have not seen them.
—Mi padre está en Santiago, y mi madre está aquí en el hotel; pero últimamente no ha dejado su cuarto, porque no se siente bien.	My father is in Santiago, and my mother is here at the hotel; but lately she has not left her room, because she does not feel well.
—¿Sí? ¡Cuánto lo siento! ¿Qué tiene?	Is that so? How sorry I am to hear it! (*literally*, How much I regret it!) What is the matter with her?

REVIEW AND CONVERSATION—(Continued)

—No tiene sino un resfriado; pero, como Ud. sabe, cuando uno tiene un resfriado, sobre todo si es fuerte, no se siente con deseo[1] de salir ni de hacer nada.	She has only a cold; but, as you know, when one has a cold, especially if it is severe, one does not feel any desire to go out, or do anything.
—Así es. Nuestra madre tampoco ha estado bien. Ella también ha tenido un resfriado muy fuerte, y hoy se siente muy enferma.	That is so. Our mother has not been well, either. She also has had a very severe cold, and today she feels very ill.
—Lo siento mucho.	I am very sorry to hear it.
—Gracias, señor López.	Thank you, Mr. Lopez.
—¿Han visto Uds. al señor Guerrero esta semana?	Have you seen Mr. Guerrero this week?
—No, señor; él no ha estado aquí. El hijo de él estuvo aquí antes de anoche y nos dijo que el padre estaba en Santiago. ¿Porqué nos pregunta Ud.?	No, sir; he has not been here. His son was here the day before yesterday, and told us that his father was in Santiago. Why do you ask us?
—Porque en el Hotel América hay unos señores que desean mucho verlo. Yo no los conozco, pero creo que uno de ellos llegó de Inglaterra el mes pasado, y que el otro es un americano que acaba de llegar de Chicago.	Because at the Hotel America there are some gentlemen who wish very much to see him. I do not know them, but I think that one of them came from England last month, and that the other is an American who has just arrived from Chicago.
—No veo cómo el señor Guerrero va á hablar con esos señores, pues él no habla inglés.	I do not see how Mr. Guerrero is going to speak with those gentlemen, for he does not speak English.

---

[1]Notice the following sentences:

Yo tengo deseo de estudiar. Yo me siento con deseo de estudiar.	I have a desire to study.
Yo tengo deseo de ir á Cuba. Yo me siento con deseo de ir á Cuba.	I have a desire to go to Cuba.
Él tiene mucho deseo de aprender español. Él se siente con mucho deseo de aprender español.	He has a great desire (*literally*, much desire) to learn Spanish.

(REVIEW AND CONVERSATION—Continued)

—Oh! sí; él sí lo habla. Él estudió como seis meses el año pasado, y después de eso ha estado practicando mucho con las señoritas Johnson. Creo que ya lo habla muy bien.

Oh! yes; he does speak it. He studied about six months last year, and after that has been practicing much with the Misses Johnson. I think he speaks it very well already.

—¿Las señoritas Johnson qué tal hablan español?

How do the Misses Johnson speak Spanish?

—No sé: yo siempre les hablo en inglés para practicar, y ellas nunca me hablan sino en inglés.

I do not know: I always speak to them in English, in order to practice, and they never speak to me but in English.

—Nosotras tampoco les hablamos nunca en español, ni ellas nos hablan en español á nosotras. Yo le pregunté á la señorita Mary si Ud. ya estaba muy adelantado, y me dijo que sí.

We never speak to them in Spanish, either, and they do not speak in Spanish to us. I asked Miss Mary if you were very far advanced (*literally*, much advanced), and she told me that you were.

—Oh! la señorita Mary es muy buena; pero, en realidad, yo creo que todavía estoy muy atrasado.—Siento dejarlas, señoritas, pero ya es tarde.

Oh! Miss Mary is very good; but, in reality, I think that I am still very far behind.—I regret to leave you, young ladies, but it is late already.

—No, señor, todavía es temprano: no son sino las dos y veinticinco.

No, sir, it is early yet: it is only twenty-five after two.

—Sí, pero antes de salir tengo que ir al cuarto de los señores Montejos, á preguntarles varias cosas que deseo saber antes de ir á ver á esos señores de Chicago. —Buenas tardes, señoritas.

Yes, but before going out I have to go to the room of the Messrs. Montejo, to ask them several things that I wish to know, before going to see those gentlemen from Chicago.—Good afternoon, young ladies.

—Buenas tardes, señor López.

Good afternoon, Mr. Lopez.

LESSON XI

PHONOGRAPH RECORD

VOCABULARY

CAUTION.—Notice that the word "*Brasil*" is spelled with an *s*, and remember that this letter never has the sound of English *z*. Notice also that the *é* in "*café*" has not the sound of English *a*; avoid pronouncing this word as in English. Pay particular attention to the pronunciation of the words "*comer*," "*deber*," "*emprender*," "*vender*," "*parecer*," "*recibir*," "*vivir*," "*morir*." Do not give to the ending *er* the sound of English *air* in the word "affair," nor to the ending *ir* the sound of English *eer* in "steer." The *e* and the *i* in these endings have their usual—their *only*—sounds, which are not modified by the *r* following them.

además, *besides.*
adonde,[3] *where.*
bajo, a, *low.*
el ***Brasil,**[4] *Brazil.*
cada, *every, each.*
el ***café,** *the coffee.*
cambiar (reg.), *to change; to exchange.*
la **ciudad,** *the city.*
***comer** (reg.), *to eat; to dine.*
como, (*I*) *eat; (I) dine.*
come, *eats; dines; (you) eat; (you) dine.*
***deber**[3] (reg.), *to owe; to have to.*
debo, (*I*) *owe; (I) have to, (I) must.*
debe, *owes; has to, must; (you) owe; (you) have to, (you) must.*
***emprender** (reg.), *to undertake.*
emprendo, (*I*) *undertake.*
emprende, *undertakes; (you) undertake.*
***vender** (reg.), *to sell.*
vendo, (*I*) *sell.*
vende,[1] *sells; (you) sell.*
***recibir** (reg.), *to receive.*
recibo, (*I*) *receive.*
recibe,[1] *receives; (you) receive.*
***vivir** (reg.), *to live.*
la **dificultad,** *the difficulty.*
el **dinero,** *the money.*
encuentra, *finds, meets, encounters.*
la **experiencia,**[4] *the experience.*
la falta, *the lack.*

For notice of copyright, see page immediately following the title page

VOCABULARY.—(Continued.)

por falta de, *owing to lack of.*
faltar[10] (reg.), *to lack; to be missing, to be wanting.*
fué,[4] (*he, you*) *went.*
general, *general.*
generalmente, por lo general, *generally, usually.*
Gómez (proper name).
gran, grande,[7] *great, grand; large.*
en grande, *on a large scale.*
la **herramienta,** *the tool.*
el **hombre,** *the man.*
la **invitación,** *the invitation.*
la **maquinaria,** *the machinery.*
la **mercancía,** *the merchandise.*
mercancías, *merchandise, goods.*
***morir** (irr.), *to die.*
el **negocio,** *the business, the affair.*
nuevo, a, *new.*
el ***parecer,** *the opinion.*
parecer (irr.), *to look, to seem.*
la **parte,** *the part; the place.*
pobre, *poor.*
el **propósito,** *the purpose, the intention.*
á propósito, *apropos.*
querido, a, *dear* (*beloved*).
querido, *wished, wanted* (past part.).
resignarse (reg.), *to resign oneself.*
rico, a, *rich, wealthy.*
sin, *without.*
sirve para, *is good for, is used for, is fit for.*
sirvo para, *am good,* or *fit, for.*
la **suma,** *the amount, the sum.*

PHRASES AND SENTENCES

—¿Á qué hora come Ud.?
—Generalmente como temprano; pero esta noche voy á comer con el señor Gómez, de quien acabo de recibir una invitación, y él siempre come tarde. Además, él debe de[2] estar todavía en la parte baja de la ciudad, adonde[3] fué[4] á vender unas mercancías.
—¿Es ése el señor á quien Ud. le vende el café que recibe del Brasil?[8]

At what time do you dine?
Generally, I dine early; but this evening I am going to dine with Mr. Gomez, from whom I have just received an invitation, and he always dines late. Besides, he must be down town (*literally*, in the low part of the city) yet, where he went to sell some goods.
Is that the gentleman to whom you sell the coffee you receive from Brazil?

PHRASES AND SENTENCES.—(Continued.)

—No, señor; á él no le vendo sino maquinaria y herramientas. Y yo ya no recibo café, pues he dejado ese negocio. En el Brasil[8] debo[9] una gran suma de dinero; y para no deber[9] más, creo que lo mejor[6] que puedo hacer es emprender otro negocio.

No, sir; I sell him only machinery and tools. And I no longer receive coffee, for I have left that business. I owe a large amount of money in Brazil; and in order not to owe more, I think that the best thing I can do is to undertake another business.

—Lo malo[6] es que, cuando uno emprende un negocio nuevo, encuentra grandes[7] dificultades, por falta de experiencia.[8] Eso lo[6] sé yo muy bien, pues yo emprendo un negocio nuevo casi cada año.

The trouble (*literally*, The bad thing) is that when one undertakes a new business, one encounters great difficulties, owing to lack of experience. I know that very well, for I undertake a new business almost every year.

—Mi querido amigo, á Ud. le falta[10] paciencia. Un hombre sin paciencia no sirve para los[11] negocios, ni puede hacerse rico nunca. El[12] que cambia de parecer y de propósito todos los días, debe[9] resignarse á vivir pobre y morir pobre.

My dear friend, you lack patience. A man without patience is not fit for business, nor can he ever become (*literally*, make himself) rich. He who changes his mind (*more literally*, his views) and purpose every day, must resign himself to live poor and die poor.

REMARKS

1. Notice the following forms of regular verbs ending in "*er*" and "*ir*":

comer:	yo como;	él, Ud. come.
comprender:	yo comprendo;	él, Ud. comprende.
deber:	yo debo;	él, Ud. debe.
emprender:	yo emprendo;	él, Ud. emprende.
vender:	yo vendo;	él, Ud. vende.
recibir:	yo recibo;	él, Ud. recibe.
vivir:	yo vivo;	él, Ud. vive.

The verbs "*ser*," "*parecer*," "*ir*," "*morir*," are irregular, and do not follow the rule implied in the preceding table. "*Aprender*," on the contrary, is regular, and so we say, "*yo aprendo*," "*Ud., él aprende*."

2. The verb "*deber*" by itself means either "to owe" or "to be obliged to," "to have to." When used in the latter sense its different forms are equivalent to "must" or "should," and often to "ought." Followed by the preposition "*de*," it indicates probability, and is often used to express belief or supposition, but not certainty. The following examples illustrate these meanings:

El señor González **debe** mucho dinero.	Mr. Gonzalez owes a great deal of (*literally*, much) money.
Don Antonio me **debe** una gran suma.	Mr. Anthony owes me a large amount.
Debo estar en el hotel á las seis de la tarde.	I must be at the hotel at six o'clock in the evening.
Él **debe de** estar ahora en el hotel.	He must be (*that is*, I suppose he is, *or*, Probably he is) at the hotel now.
Esa señorita **debe de** hablar inglés, porque el caballero con quien está hablando no sabe otro idioma.	That young lady must speak (*or*, I think that young lady speaks) English, for the gentleman with whom she is speaking knows no other language.
Ud. no **debe** hablarle á una persona á quien no conoce.	You should not (*or*, ought not to) speak to a person that you do not know.
Uno no **debe** hablar mal de sus amigos.	One should not speak ill of one's friends.

3. The word "*adonde*" literally means "to where." It is often separated into two words, and written "*á donde.*" The sentence given in the Phrases and Sentences may be written: "*él debe de estar en la parte baja de la ciudad,* **á donde** *fué á vender unas mercancías.*"

In questions, we write "*adónde,*" or "*á dónde,*" with an accent mark over the *o*, just as we put an accent mark on the interrogative words "*qué,*" "*quién,*" "*cómo,*" "*cuándo,*" etc. Thus, we say:

¿Adónde (*or*, **¿Á dónde**) va Ud.?	Where are you going (to)?
¿Adónde (*or*, **¿Á dónde**) fué Ud. ayer?	Where (to) did you go yesterday?

The following additional examples illustrate the use of the accent mark in some of these words:

¿Qué hombre es ése?—Ése es el hombre **que** acaba de llegar de Cuba.	What man is that?—That is the man who (*or*, that) has just arrived from Cuba.
¿Cuándo estudia Ud., de noche ó de día?—Estudio **cuando** tengo tiempo, unas veces de día, otras de noche.	When do you study, in the evening or in the daytime?—I study when (*or*, whenever) I have time, sometimes in the daytime, sometimes in the evening.
¿Dónde está mi libro?—Creo que está **donde** Ud. lo dejó.	Where is my book?—I think it is where you left it.
¿Con **quién** está conversando su señora madre?—Con el caballero con **quien** yo estaba hablando cuando Ud. llegó.	With whom is your mother conversing?—With the gentleman with whom I was talking when you arrived.
¿De **dónde** es Ud.?—Soy de la ciudad de **donde** Ud. acaba de venir.	From where are you?—I am from the city from which (*or*, from where) you have just come.

4. Here "*fué*" is a form of the verb "*ir,*" "to go," and means "went." In Lesson IX we had the same word as a form of the verb "*ser,*" "to be," meaning "was." The pronunciation of the word is the same in the former as in the latter case.

5. Notice the use of the article "*el*" with the name "*Brasil.*" It would be wrong to say, "*En Brasil debo una*

gran suma de dinero." You should not, however, infer that all names of countries are preceded by the article. You have already seen expressions like these: "*Yo soy de Cuba,*" "*Mi amigo vive en Inglaterra.*" With the name "*Brasil*" we should say: "*Yo soy* **del** *Brasil,*" "*Mi amigo vive en* **el** *Brasil.*"

6. In expressions of this kind, "*lo*" literally means "the thing," "the things," "things"; and so, "*lo mejor*" means "the best thing," and "*lo malo*" means "the bad thing," in the sense of "the trouble," "the difficulty," etc. Here are other examples:

Lo peor de todo es que don Antonio está muy enfermo, y no puede venir á vernos.	The worst of all (*or*, of it all) is that Mr. Anthony is very ill, and cannot come to see us.
Lo bueno es que ella todavía no sabe que nosotros estamos aquí.	The best of it (*more literally*, The good part of it, *or*, The good thing) is that she does not yet know that we are here.
Lo más bonito no es siempre **lo** mejor.	The prettiest things are not always the best.
Generalmente, **lo** más barato es en realidad **lo** más caro.	Generally, the cheapest things are in reality the dearest.

7. Before a singular noun beginning with a consonant (except *h*, which, as you know, is never pronounced), we say "*gran*"; in all other cases, "*grande*" ("*grandes*," of course, in the plural). This rule is not always observed, although it indicates the best practice: many people use "*gran*" before all nouns, and others often use "*grande*" before nouns beginning with a consonant. When, however, the noun is expressed first, "*grande*" is the only permissible form. Thus, we may say, either, "*un* **grande** *hombre*," or, although not so properly, "*un* **gran** *hombre*"; but always, "*un hombre* **grande.**" Usually, when "*grande*" (or "*gran*") precedes the noun, it means "great"; when it follows the noun, "large." The circumstances, however, will indicate the exact meaning in every case. If a person, speaking of a prize fighter, says, "*Ese hombre es muy* **grande,**" you will

not think that the speaker means, "That man is a *great* man"; nor will you think of the size and weight of Newton if you hear him called "*un hombre muy* **grande.**"

8. You will notice that the *x* in this word is pronounced just like *s*. It would be proper to pronounce it like English *x*, and this is taught in books to be *the* pronunciation of the letter *x*. But, as a matter of fact, nearly every Spanish speaking person, whether educated or not, pronounces the combination *ex* at the beginning of words just the same as if it were *es*. Usage, however, has excepted some words from this practice; among them are "*excelente*," "excellent," and "*éxito*," "success." In all cases of doubt, pronounce the *x* as in English, and you will not be in danger of being charged with incorrect pronunciation.

9. As you know, when "it" refers to "this" or "that," it is translated by "*lo*":

¿Cree Ud. **esto?—Lo** creo.	Do you believe this?—I believe it.
¿Ve Ud. **eso?—No lo** veo.	Do you see that?—I do not see it.
¿Ha visto Ud. **aquello?—No lo** he visto, pero voy á **verlo.**	Have you seen that (that thing yonder)?—I have not seen it, but I am going to see it.

You will also remember (see Lesson V, Art. **14**) that we say, either, "*No conozco á esa señora*," or, "*Á esa señora no* **la** *conozco.*" In the same manner we say, either, "*Yo sé eso*," or, "*Eso* **lo** *sé yo*" (*literally*, "That, I know it"); either, "*No veo eso*," "I do not see that," or, "*Eso no* **lo** *veo*" (*literally*, "That, I do not see it"); either, "*Creo esto*," or, "*Esto* **lo** *creo*"; either, "*Él dijo eso*," "He said that," or, "*Eso* **lo** *dijo él*"; either, "*La señorita Rosa dejó eso aquí*," "Miss Rose left that here," or, "*Eso* **lo** *dejó aquí la señorita Rosa.*"

10. You have already learned the use of "*falta*" and "*faltan*" with reference to the hour of day or night (see Lesson IX). These are forms of the verb "*faltar*," "to lack." In the Phrases and Sentences of this lesson you

have the same verb used in a different construction. We give below some more illustrations of this construction:

Á mí me **falta** dinero, *or*, Me **falta** dinero.	I lack money (*meaning either*, I have no money, *or*, I have not enough money, *according to circumstances*).
Á ellos les **falta** experiencia, *or*, Les **falta** experiencia.	They lack experience.
Á nosotros nos **faltan** muchas cosas, *or*, Nos **faltan** muchas cosas.	We lack many things.
Hemos deseado mucho venir á verlos á Uds., pero nos ha **faltado** tiempo (*or*, no hemos tenido tiempo).	We have wished very much to come to see you (*plural*), but we have lacked (have not had) time.
Ellos estudian mucho, pero les **falta** un buen maestro.	They study much, but they lack (*or*, have not, *or*, are in need of) a good teacher.
Á mí nada me **falta**, *or*, Nada me **falta**.	I lack (*or*, need) nothing.
Estas casas son muy buenas; nada **falta** en ellas (*or*, en ellas nada **falta**).	These houses are very good; nothing is wanting in them.

The following are examples of "*faltar*" in the sense of "to be missing":

Falta uno de los libros que dejé aquí ayer.	One of the books that I left here yesterday is missing.
¿Dónde están las dos sillas que **faltan** en este cuarto?	Where are the two chairs that are missing in this room?
Aquí no **falta** nada. Aquí nada **falta**.	Nothing is missing here (*or*, Nothing is wanting here, *according to circumstances*).

11. When we speak of "business," in a general way, we usually employ the plural form "*negocios*" preceded by the plural article "*los*." Thus,

¿Cómo están **los negocios?**	How is business?
Ese señor es muy bueno para **los negocios.**	That gentleman is very good for business.
Parece que ahora **los negocios** están malos.	It seems that business is bad (*or*, poor) now.

When, however, the word "*negocios*" is preceded by a qualifying word, such as an adjective, we do not use the article "*los*":

¿Cómo están **sus negocios?**	How is your business?
En esta ciudad hay **muchos negocios.**	In this city there is a great deal of business (*literally*, many businesses).
Hemos tenido muchas dificultades en **nuestros negocios.**	We have had many difficulties in our business.

We wish to call your attention to the fact that the expression, "*hacer un buen negocio*" does not mean, "to do good business," but, "to make a good bargain." When we wish to say that "Mr. Gomez is doing good business," or "is doing well in business," we use such expressions as these: "*El señor Gómez va bien en sus negocios*," "*El señor Gómez tiene buen éxito en sus negocios.*" The latter sentence means, "Mr. Gomez is successful (*literally*, has good success) in his business." We say also, "*Los negocios del señor Gómez van bien*," "Mr. Gomez's business goes well." [The word "*éxito*," which means "success," is pronounced with the accent on the *e;* the *x* has the same sound as in English. "*Van*" is the plural form of "*va*," and means "(they) go."]

12. You will observe that here the word "*el*" has no accent mark, and therefore, it does not mean literally "he," but "the one," the word "*hombre*" being understood. This construction is of the same form as the following, with which you are already familiar:

¿Qué libro tiene Ud.?—Tengo **el** que Ud. dejó aquí ayer.	What book have you?—I have the one that you left here yesterday.
¿De qué señora habla Ud.?—Hablo de **la** que está sentada en el sofá.	Of what lady do you speak?—I speak of the one who is sitting on the sofa.

As said above, the expression "*el que*," when applied to people, literally means "the one (man) who," but of course the proper translation is "he who" or "he that." Similarly, "*los que*" means "those who" or "those that."

DRILL

¿Qué desea Ud. vender?—Deseo vender maquinaria y herramientas.

What do you wish to sell?—I wish to sell machinery and tools.

¿Qué vende Ud.?—Vendo libros y periódicos.

What do you sell?—I sell books and newspapers.

¿Á quién le debe Ud. dinero?—Le debo al señor Gómez.

To whom do you owe money?—I owe Mr. Gomez.

¿Va Ud. á emprender un negocio nuevo?—No, señor no voy á emprender un negocio nuevo.

¿Porqué no emprende Ud. otro negocio?—No emprendo otro negocio, porque el que tengo es muy bueno.

¿No desea Ud. emprender el estudio ("the study") del español?—Deseo mucho emprenderlo, pero no tengo tiempo.

¿Dice Ud. que su amigo emprende un negocio nuevo cada año?—Sí, señor; él emprende un negocio nuevo no sólo cada año, sino casi cada mes.

¿No cree Ud. que es difícil emprender un negocio nuevo?—Sí, señor; emprender un negocio nuevo es cosa muy difícil, sobre todo cuando uno no tiene experiencia.

¿Debe Ud. mucho dinero en el Brasil?—En el Brasil no debo nada, pero en España debo una gran suma.

¿Á quien le debe Ud. esta gran suma?—Le debo esta gran suma á un señor con quien he tenido negocios.

¿Le debe Ud. algo al señor González?—No, señor, al señor González no le debo nada.

¿Cuánto le debe el señor González á Ud.?—El señor González no me debe nada.

¿Quién le debe dinero á Ud.?—Don Antonio me debe mucho, y el señor Cervera me debe algo.

¿Ya no vende Ud. maquinaria?—No, señor, ahora no vendo sino café.

¿Qué va Ud. á vender en Santiago?—En Santiago no voy á vender nada, pues en esa ciudad están malos los negocios.

¿Aprende Ud. idiomas fácilmente?—No, señor, los aprendo con mucha dificultad.

¿Para qué desea Ud. aprender español?—Deseo aprenderlo, porque tengo muchos negocios en Sur-América.

¿Come Ud. temprano, ó tarde?—Generalmente como temprano.

¿Dónde come Ud.?—Como en el Hotel Inglaterra, que es el hotel donde vivo.

¿Quiere Ud. comer conmigo hoy?—Hoy no puedo, gracias, pues tengo que ir á comer con un amigo que acaba de llegar del Brasil.

¿Qué son esas cosas que Ud. acaba de recibir?—Ahora acabo de recibir varias cosas: café del Brasil, maquinaria de Inglaterra, herramientas de Boston, y libros de España.

¿Recibe Ud. muchos libros de España?—No recibo muchos, pero recibo algunos ("some").

¿Qué recibe Ud. del Brasil?—Del Brasil no recibo sino café, que generalmente le vendo al señor Gómez.

Debo ir á ver á mi amigo.
I must go to see my friend.

Mi amigo debe de estar enfermo, pues no ha estado aquí hoy.
My friend must be sick, for he has not been here today.

Debo vender estas mercancías hoy, pues mañana no tengo tiempo.

Si Ud. desea ir á España, debe aprender el español.

Su señora madre dice que Ud. debe estar en su casa de ella á las seis y media.

Ud. debe ir á ver un médico, pues parece estar enfermo.

Señorita Rosa, Ud. debe hablar con personas españolas, si quiere aprender el idioma.

Mi padre debe de estar todavía en su cuarto.

Ud. debe de estar enfermo, pues he notado que habla poco.

Este hotel debe de ser muy caro, pues he notado que en él no viven sino personas ricas.

Ese hombre debe de ser muy pobre, pues vive en el peor hotel de la ciudad.

Ud. no debe tratar tan mal á sus amigos.

Uno no debe deber más de lo que tiene.

Yo no emprendo ese negocio, porque no tengo con qué; y, además, yo no sirvo para los negocios.

I do not undertake that business, because I have not the means (literally, *I have not with which*, meaning, *money with which to do it*); *and, besides, I am not good for business.*

Ahora no puedo salir, porque tengo que esperar á don Antonio; y, además de eso, no me siento bien.

I cannot go out now, because I have to wait for Mr. Anthony; and, besides that, I do not feel well.

13. When the word "besides" stands by itself, it is translated by "*además*"; in all expressions similar to the second example given above, by "*además de.*" Below are some other examples:

Mis amigos hablan el inglés y el alemán muy bien, **además del** español, que es su idioma (*or*, el idioma de ellos).	My friends speak English and German very well, besides Spanish, which is their language.
Ese hombre dejó aquí todos estos libros, **además de** aquellos periódicos que están sobre la mesa.	That man left all these books here, besides those newspapers that are on the table.
Esta señorita dice que no desea vivir en este hotel porque, **además de** no saber el idioma, no conoce aquí á nadie.	This young lady says she does not wish to live in this hotel because, besides not knowing the language, she is not acquainted with any one here.

¿Tiene Ud. otros libros además de éste?—Sí; pero los otros que tengo no son buenos; y, además, están en inglés, y Ud. todavía no comprende ese idioma.

¿Porqué no conversa Ud. con aquellas señoritas?—Porque no las conozco; y, además, ellas son francesas, y yo no hablo francés.

Aquí tiene Ud. dos libros en español, y además, unos periódicos que acabo de recibir de Cuba.

Nuestro amigo Cervera no sirve para los negocios; pues, además de ser muy enfermo ("sickly"), es muy perezoso.

¿Qué le falta á Ud.?—No me falta nada.

What do you lack? (or, *What do you want*, or, *need?*)—*I lack* (or, *I want*, or, *need*) *nothing.*

¿No ha notado Ud. que aquí faltan muchos libros?—Sí; pero los que faltan están en el cuarto siguiente.

Have you not noticed that there are many books missing here?—Yes; but those that are missing are in the next room.

Ese hombre dice que es muy pobre, pero á mí me parece que nada le falta (*or*, que no le falta nada).

¿Están aquí todas las herramientas que Ud. va á venderle al señor González?—No todas; todaviá faltan muchas.

¿No tienen Uds. deseo de ir á Inglaterra?—Ah! sí; pero el deseo no basta ("the desire, *or*, wish, is not sufficient"), cuando á uno le falta dinero ("when one lacks, *or*, has no, money").

¿Porqué no estudian Uds. español?—Siempre hemos deseado estudiarlo, y lo hemos estudiado algo; pero nos faltan tiempo y un buen maestro.

Parece que en este cuarto falta algo, pero no sé qué es.—Sí, señor; faltan una silla y dos mesas; y, además, hemos cambiado el sofá que estaba aquí antes por éste, que es mucho más bonito y más cómodo.

Hágame el favor de ver cuántos libros faltan en mi cuarto: si faltan algunos, puede preguntarle á mi señora dónde están, que ("as") ella debe de saber.

Mis queridos amigos, á Uds. lo que les falta ("what you want") no es dinero, sino paciencia y experiencia.

El que no estudia no aprende.

He who does not study does not learn.

Los que hablan mucho, generalmente enseñan poco.

Those who talk much, generally teach little.

Es difícil para el que ha tenido dinero resignarse á vivir sin él.

El que no sirve para los negocios no puede hacerse rico nunca.

El que se cansa fácilmente y no tiene paciencia, no puede aprender nunca un idioma que no es el suyo.

El que no sabe español no puede hacerse comprender ni comprender á nadie en esta ciudad, pues aquí nadie habla sino español.

El que trata de aprender muchas cosas á la vez, generalmente aprende poco ó no aprende nada.

El que no sabe nada no sirve para nada.

Este libro no sirve para los que estudian sin maestro.

Pocos son los que han estado en Santiago y no han tenido fiebre.

Nuestro libro les parece muy bueno á todos los que lo han visto.

Todos los que han estudiado con nosotros hablan el español muy bien.

Los que no hablan sino inglés tienen que vivir en uno de los hoteles ingleses de la ciudad, pues en los hoteles españoles nadie sabe ni comprende inglés.

Todo el que lo ha visto dice que está muy enfermo.

Every one that has seen him says he is very sick.

14. The expression "*todo el que*," when used with reference to people, means the same as "*todos los que*," and may be translated either by "all those that" or "every one that."

Todo el que ha estado en ese hotel cree que es muy malo y muy caro.

Él le habla á todo el que llega.

Aquí le enseñamos español á todo el que quiere aprenderlo.

Ellos conversan con todo el que llega de Santiago, pues desean mucho saber si ésa es una buena ciudad para vivir ("to live in").

Todo el que es pobre quiere ser rico, pero no todo el que es rico quiere ser pobre.

Todo el que ha estudiado español sabe que es un idioma mucho más fácil que el francés.

Todo el que ha tenido negocios con el señor Cervera dice que él sabe poco de ("about") negocios.

¿Quién dijo eso?—Eso lo dijo su hermano de Ud. (or, **Su hermano de Ud. dijo eso**).

Who said that?—Your brother said that.

Ese hombre cree que todo lo sabe (or, **que lo sabe todo**).

That man thinks he knows everything.

¿Sabe Ud. qué es esto?—No, señor, no sé qué es: eso lo dejó aquí el muchacho esta mañana.

¿Qué dijo ella cuando estuvo aquí?—Eso yo no lo sé, pues yo no estaba aquí entonces.

Nuestro amigo Cervera todo lo estudia, pero parece que no aprende nada.

La señorita Carmen, su amiga de Ud., siempre quiere verlo todo y saberlo todo.

Nuestros amigos no tienen nada aquí, pues todo lo han dejado en Santiago.

El que dice que todo lo sabe, generalmente sabe poco, ó no sabe nada.

El que todo quiere saberlo (*or*, El que quiere saberlo todo), por lo general no aprende nada.

Eso lo he tratado yo de hacer varias veces, pero todavía no puedo hacerlo.

REVIEW AND CONVERSATION

—Buenas tardes, amigo don Antonio. ¿Adónde va Ud. tan ligero?	Good evening, friend Mr. Anthony. Where are you going so fast?
—Buenas tardes, señor González. Voy á comer con el señor López, de quien tengo una invitación para las seis, y ya no faltan sino veinte minutos.	Good evening, Mr. Gonzalez. I am going to dine with Mr. Lopez, from whom I have an invitation for six (o'clock), and it is now only twenty minutes (to six).
—No, señor; su reloj debe de estar muy adelantado, pues en el mío no son sino las cinco y cuarto.	No, sir; your watch must be very fast, for by mine it is only a quarter past five.

REVIEW AND CONVERSATION.—(Continued.)

—¿Sí? Entónces tengo tiempo para conversar con Ud. unos pocos minutos. Quiero preguntarle varias cosas que deseo saber, y que Ud. debe de saber.

Is that so? Then I have time to talk with you for a few minutes. I wish to ask you several things that I wish to know, and that I think you know.

—Muy bien. ¿Qué desea Ud. preguntarme?

Very well. What do you wish to ask me?

—¿Cómo se llama el señor con quien Ud. estaba hablando el jueves de la semana pasada, cuando yo llegué de Nueva-York?

What is the name of the gentleman with whom you were talking on Thursday of last week, when I arrived from New York?

—Oh! ése es don Antonio Montejo, que acaba de llegar del Brasil á emprender negocios en esta ciudad. ¿Porqué me pregunta?

Oh! that is Mr. Anthony Montejo, who has just arrived from Brazil to undertake (*or*, start) business in this city. Why do you ask (me)?

—Porque ese señor es de la casa de Montejo Hermanos, que me debe una gran suma de dinero. ¿Él no le dijo á Ud. nada de esto?

Because that gentleman is of (belongs to) the house (firm) of Montejo Brothers, which owes me a large amount of money. Did he not tell you anything about this?

—No; yo no hablé con él sino como quince minutos, pues él estaba muy cansado y algo enfermo.

No; I spoke with him for about fifteen minutes only, as he was very tired and rather sick.

—Yo deseo hablar con él. ¿Sabe Ud. cómo puedo verlo?

I wish to speak with him. Do you know how I can see him?

—Él vive con el señor González, de la casa de Antonio González é Hijos; pero casi nunca está en casa, y creo que lo mejor que Ud. puede hacer es ir como á las nueve y media al Hotel Sur-América, adonde él va casi todas las noches á hablar de negocios con unos señores del Brasil.

He lives with Mr. Gonzalez, of the firm of Anthony Gonzalez and Sons; but he is seldom at home, and I think the best thing you can do is to go about half-past nine to the Hotel South America, where he goes almost every evening to talk about business with some gentlemen from Brazil.

—¿Sabe Ud. cuál es el negocio que él va á emprender aquí?

Do you know what the business is that he is going to undertake here?

—Creo que él y los señores de que le hablé antes están tratando de

I think he and the gentlemen of whom I spoke to you before are

REVIEW AND CONVERSATION.—(Continued.)

emprender un negocio de café muy en grande. Ud. sabe que aquí el negocio del café está muy bueno ahora.

trying to undertake a coffee business on a very large scale. You know that here the coffee business is now very good.

—No tan bueno como á Ud. le parece, mi querido amigo. Yo he estado en ese negocio hace más de ocho años, y nunca lo he visto tan malo como ahora. Creo que es hoy el peor negocio que uno puede emprender. Esto lo sé yo por experiencia; y, además, todo el que está en el negocio dice que ahora no sirve para nada.

Not so good as you think, my dear friend. I have been in that business for more than eight years, and I have never seen it so bad (poor) as now. I think that today it is the worst business one can undertake. I know this from experience; and, besides, every one who is in the business says that now it is good for nothing.

—Yo sé poco de eso; sólo sé que el señor Montejo espera hacerse rico en menos de un año.

I know little about that; I only know that Mr. Montejo expects to make himself rich in less than a year.

—Así cree todo el que no ha tenido experiencia. Ud. sabe que un hombre á quien le falta experiencia en los negocios, nunca ve sino la parte buena de ellos, y cree que en un momento puede hacerse rico.

Every one that has had no experience thinks that way. You know that a man who has had no experience in business, never sees but the good side of it, and thinks that he can make himself rich in a moment.

Pero, amigo mío, veo que ya son casi las seis, y Ud. sabe que á las seis debo estar en la casa del señor López. Siento dejarlo, pues hay muchas otras cosas que deseo preguntarle; pero ahora no tengo tiempo, porque él me debe de estar esperando. Con que[1] buenas tardes.

But, my friend, I see that it is now almost six, and you know that I must be at Mr. Lopez's at six. I am sorry to leave you, as there are many other things that I wish to ask you; but I have no time now, as he must be waiting for me. So, good afternoon.

—Buenas tardes, señor González.

Good afternoon, Mr. Gonzalez.

---

[1]The phrase "*con que*" (sometimes written "*conque*") is used idiomatically in the sense of "so," "so then," "and so." Additional examples:

Con que lo espero mañana á las ocho y media.

So then, I shall expect (*literally*, I expect) you tomorrow at half-past eight.

¿Con que sus hermanos son de la casa de Cervera Hijos?

And so your brothers belong to the firm of Cervera Sons?

PHONOGRAPH EXERCISE NO. 11

NOTE.—When your exercise is somewhat long, like this one, make sure, before you begin to make your record, that you can get it all on one cylinder. To try this, set the speaker arm in the position it should have if you were going to begin a record, but without putting any cylinder on the mandrel; start the instrument, let the lift lever down, let the arm move to the other end of the mandrel, and note the time required by this motion. Now read your exercise aloud, just as if you were recording it, and see how long it takes you to read it. If it takes you too long, read it a little faster. To allow for delays, as well as for margin on the cylinder, the time required for you to read the exercise must be a little less—say by half a minute or a minute—than that required by the speaker arm to move from one end of the mandrel to the other. You should, of course, first of all, regulate the speed of your instrument so that the mandrel will make about ninety turns per minute.

1. Este domingo es el primer día de la semana, y también el primero del mes.

2. No, señor; hoy estamos á dos, y no á primero. Ayer no fué treínta y uno de diciembre, sino primero de enero.

3. ¿Cuándo estuvo su padre aquí la última vez?

4. En julio del año pasado.

5. ¿Entonces el caballero con quien Ud. estaba conversando el jueves no es su padre?

6. Oh! no, señor; ése es mi hermano. Él tiene como cincuenta y cinco años, y yo no tengo sino veintinueve, y siempre me preguntan si es mi padre.

7. Ya es tarde; en mi reloj son las seis y veinte. ¿No quiere Ud. comer conmigo?

8. No, muchas gracias; hoy no puedo, porque mi señora y yo acabamos de recibir una invitación del señor Montejo, que llegó ayer de Nueva-York. Él es muy amigo nuestro, y deseamos mucho verlo.

9. Él nos enseñó francés á mi hermana y á mí; y, además, yo estudié alemán con él; pues conoce varios idiomas, además de ser hombre de negocios.

10. Él y su hijo acaban de emprender un gran negocio en maquinaria y herramientas. Yo les vendo algunas herramientas.

11. ¿Entonces Ud. ha dejado el negocio del café?

12. Lo dejé hace mucho tiempo, porque estaba muy malo—mucho peor que ahora.

LESSON XII

PHONOGRAPH RECORD

VOCABULARY

1. Words Not Recorded.—Not all the words and phrases given in this Vocabulary are recorded. Some of them are recorded in the Phrases and Sentences. Among these are: "*hambre*," which, even if not recorded at all, you could easily pronounce, by replacing the sound of *o* in "*hombre*" by that of Spanish *a;* "*comido*," "*recibido*," "*vendido*," "*vivido*," which you could pronounce by comparison with "*salido*" (Lesson X); "*mandaré*," "*presentará*," the pronunciation of which is plainly indicated by that of the words preceding them; "*Díaz*," which is pronounced almost as "*días*," "days"; "*hasta*," which is pronounced by leaving out the sound of *b* in "*basta*" (Lesson VIII).

The infinitives "*comprar*," "*mandar*," "*perdonar*," "*tomar*" are not recorded either in the Vocabulary or in the Phrases and Sentences, but you will be able to pronounce them by comparison with the infinitives "*aguardar*," "*conversar*," "*desear*," "*estudiar*," etc. Remember that all infinitives have the accent on the last syllable. As to "*perdonar*," see Caution below. The words "*entiende*" and "*vine*" are pronounced by simply replacing the sound of final *o* in "*entiendo*" and "*vino*" by that of Spanish *e*, as in "*como*," "*come*," "*vendo*," "*vende*."

Hereafter, it would be good practice for you to try to pronounce all the words in the Vocabulary of every lesson you begin before listening to the record. You have heard the sounds of the Spanish letters so often that we feel confident you will seldom make a mistake. We would advise you to go over Lesson I and listen to the first record occasionally.

As we said in Lesson VII, Art. **1**, you may find it convenient to make a light pencil mark on the margin of your book opposite each recorded word (the words in heavy type), or to copy the recorded words on a piece of paper, so as to have them together. Do not neglect, however, the unrecorded words, but read them aloud, together with the others, when you finish listening to the record.

CAUTION.—Do not give to the *e* in "*perdonar*," "*perdonado*" the sound it has in the English word "person." The latter sound is unknown in Spanish. The combination *er* in these words sounds the same as in "*comer*," "*vender*," "*haber*," "*ser*," "*tener*." Do not split the combination *ie* in "*hielo*" into two syllables, but pronounce it the same as in "*bien*," "*tiene*." Remember that the *h* is silent. Notice the difference between the sound of *rr* and that of *r* in the word "*horroroso*."

aguardar (reg.), *to wait for; to expect.*
comprar (reg.), *to buy.*
mandar (reg.), *to send; to command, to order.*
*perdonar (reg.), *to pardon, to excuse, to forgive.*
presentar (reg.), *to present, to introduce.*
tomar (reg.), *to take; to drink.*
la **botella**, *the bottle.*
la **caja**, *the box, the case.*
el **calor**,[13-14] *the heat.*
cierto, a, *true, certain, sure.*
comido, *eaten; dined* (past part.).
recibido, *received* (past part.).
vendido, *sold* (past part.).
vivido,[3] *lived* (past part.).
habido,[4] *had* (past part.).
decir (irr.), *to say, to tell.*
venir (irr.), *to come.*
vengo, (*I*) *come.*
viene, *comes;* (*you*) *come.*
de todo, *everything.*
Díaz (proper name).
dicho,[3] *said, told* (past part.).
Eduardo, *Edward.*
entiendo, (*I*) *understand.*
entiende, *understands;* (*you*) *understand.*
el estado, *the condition.*
Europa, *Europe.*
excelente, *excellent.*
el **fin**, *the end.*
á fines, *towards the end.*
al fin, *at last, finally.*
Francia, *France.*
el **frío**,[13-14] *the cold.*
frío, a, *cold, cool.*
el **gusto**, *the taste; the pleasure.*
haber,[4] *to have* (auxiliary); *there to be.*
tener,[4] *to have, to possess; to keep.*
hablaré, (*I*) *shall*, or *will, speak.*
comeré, (*I*) *shall*, or *will, eat;* (*I*) *shall*, or *will, dine.*

VOCABULARY.—(Continued.)

recibiré,[3] (*I*) *shall*, or *will*, *receive.*
mandaré, (*I*) *shall*, or *will*, *send;* (*I*) *shall*, or *will*, *command.*
hablará, (*he*, *you*) *will*, or *shall*, *speak.*
comerá, (*he*, *you*) *will*, or *shall*, *eat;* (*he*, *you*) *will*, or *shall*, *dine.*
recibirá,[3] (*he*, *you*) *will*, or *shall*, *receive.*
presentará, (*he*, *you*) *will*, or *shall*, *present.*
el hambre,[13] *the hunger.*
hasta,[8] *till*, *to; even; as far as.*
hasta que,[8] *till.*
hecho,[8] *made*, *done.*
el hecho, *the fact.*
el ***hielo,** *the ice.*
***horroroso,** a, *horrible*, *fearful*, *dreadful.*
luégo,[15] *soon*, *presently; afterwards*, *later; after that*, *then.*
mas,[16] *but.*
el **motivo,** *the motive*, *the reason*, *the cause.*
ocupado, a, *busy.*
pude, (*I*) *could*, or *might.*
pudo, (*he*, *you*) *could*, or *might.*
realmente, *really*, *truly.*
el **regalo,** *the present.*
se,[16] *to him; to her; to them; to you.*
la **sed,** *the thirst.*
seguro, a,[8] *sure*, *certain.*
siéntese,[16] *sit* (*you*) *down.*
sin falta, *without fail.*
tómese,[16] *take* (*you*), *drink* (*you*).
el **vaso,** *the drinking glass.*
viejo, a, *old.*
venden, (*they*, *ye*) *sell.*
el **vino,** *the wine.*
vino, (*he*, *you*) *came.*
vine, (*I*) *came.*

PHRASES AND SENTENCES

—Al fin llega Ud., don Antonio. Seguro[8] que Ud. ya ha comido, y que me[7] viene á decir que siente mucho haberme[4] hecho aguardar hasta[8] ahora; que no pudo venir antes por haber[4] estado muy ocupado, y que comerá[3] conmigo mañana sin falta. Mas[16] si no come

Here you are at last (*literally*, At last you arrive), Mr. Anthony. I am sure you have already dined, and that you come to tell me that you are very sorry to have made me wait till now; that you could not come before on account of having been very busy, and

PHRASES AND SENTENCES.—(Continued.)

conmigo hoy, nunca recibirá[3] ótra invitación de mí.

that you will dine with me tomorrow without fail. But if you do not dine with me todáy, you shall never receive another invitation from me.

—Yo sí comeré[3] con Ud. hoy, señor López, y con mucho gusto. Es[11] cierto que vengo algo tarde, y siento haberlo[4] tenido[9] esperándome; pero realmente no pude venir más temprano, por motivos de que le hablaré[3] luégo.[12]

I *will* dine with you today, Mr. Lopez, and with great pleasure. It is true that I come rather late, and I am sorry to have kept you waiting for me; but really I could not come earlier, for reasons of which I shall speak to you afterwards.

—Ud. debe de tener[4] más sed que hambre,[13] pues hace un calor[14] horroroso. Ahora que le[15] he *perdonado, siéntese y tómese[16] un vaso de este vino viejo, que he recibido[9] hoy de Europa. Si lo quiere más frío, aquí tiene Ud. hielo.

You must be more thirsty than hungry, for it is dreadfully warm. Now that I have forgiven you, sit down and take a glass of this old wine, which I have received from Europe today. If you wish it cooler, here is (*literally*, here you have) some ice.

—Oh! este vino es excelente. Nunca lo[17] he tomado tan bueno.

Oh! this wine is excellent. I have never taken any so good.

—Es un regalo de un amigo que ha vivido[9] mucho tiempo en Francia. Mañana recibiré[3] una caja, y le mandaré[3] tres ó cuatro botellas.—Pero, hablando de otra cosa, ¿ha vendido[9] ya sus mercancías?

It is a present from a friend that has lived a long time in France. Tomorrow I shall receive a case, and I will send you three or four bottles.—But, speaking of something else, have you sold your goods already?

PHRASES AND SENTENCES.—(Continued.)

—Todavía no, pues no sé á quién vendérselas."	Not yet, for I do not know whom to sell them to.
—¿Porqué no se las vende" á Gómez Hermanos? Entiendo que ellos compran de todo y venden de todo.	Why do you not sell them to Gomez Brothers? I understand they buy everything and sell everything.
—Así me ha dicho don Eduardo Díaz, que va á presentarme á esos señores. Ahora me acaba de decir que hablará' con ellos esta noche, y que me presentará' mañana.	So Mr. Edward Diaz, who is going to introduce me to those gentlemen, has told me. He has told me just now that he will speak to them this evening, and will introduce me tomorrow.

REMARKS

2. You have already learned (Lesson VIII, Art. **14**) how to form the past participle of regular verbs ending in *ar*. Observe now how the past participle of regular verbs ending in *er* and *ir* is formed:

comer: yo he comido; Ud., él ha comido.
vender: yo he vendido; Ud., él ha vendido.
recibir: yo he recibido; Ud., él ha recibido.
vivir: yo he vivido; Ud., él ha vivido.

The following are some additional examples:

aprender:	yo he aprendido;	Ud., él ha aprendido.
parecer:	yo he parecido;	Ud., él ha parecido.
saber:	yo he sabido;	Ud., él ha sabido.
ser:	yo he sido;	Ud., él ha sido.
tener:	yo he tenido;	Ud., él ha tenido.
salir:	yo he salido;	Ud., él ha salido.
ir:	yo he ido;	Ud., él ha ido.
venir:	yo he venido;	Ud., él ha venido.

Although the last seven verbs here given are irregular in some of their forms, they follow regular verbs in the

formation of their past participles. The verbs "*hacer*" and "*decir*," on the contrary, have the irregular past participles "*hecho*" and "*dicho*," respectively, as when we say:

¿Qué ha **hecho** Ud. hoy?	What have you done today?
¿Qué le han **dicho** esos caballeros?	What have those gentlemen told you?

You will, of course, understand that the past participle of any verb is used with all the forms of the auxiliary "*haber*," "to have," as in the expressions:

Ellas **han comido** ya.	They (*fem.*) have dined already.
Nosotros no **hemos vivido** aquí sino un mes.	We have lived here but a month.
Don Eduardo debe de **haber venido** ya.	Mr. Edward must have come already.
Siento **haberlo hecho** aguardar hasta ahora.	I regret to have made you wait (*or*, kept you waiting) till now.

You will soon learn other forms of the auxiliary "*haber*." As to the difference between this verb and "*tener*," see Art. 4 of this lesson.

3. Such expressions as "shall speak," "will speak," "shall dine," "will dine," "shall receive," "will receive" are called the **future forms**, or simply the **future**, of the verbs "to speak," "to dine," "to receive."

In Spanish, as you must have noticed, the future form of verbs consists of one single word, as "*hablaré*," "*recibirá*." There is no Spanish word corresponding to "will" and "shall." You will have noticed also that the future form with "*yo*" ("*yo hablaré*") is different from the future form with "*él*" or "*Ud.*" ("*él, Ud. hablará*"). The forms with "*nosotros*," "*ellos*," "*Uds.*" are different from those with "*yo*," "*él*," "*Ud.*," as you will learn elsewhere.

Observe the formation of the future in the following examples. The pronunciation of those forms that you have not had, you will readily get by analogy:

hablar:	yo hablaré;	Ud., él hablará.
comer:	yo comeré;	Ud., él comerá.
recibir:	yo recibiré;	Ud., él recibirá.
mandar:	yo mandaré;	Ud., él mandará.
presentar:	yo presentaré;	Ud., él presentará.
enseñar:	yo enseñaré;	Ud., él enseñará.
comprar:	yo compraré;	Ud., él comprará.
llegar:	yo llegaré;	Ud., él llegará.
aprender:	yo aprenderé;	Ud., él aprenderá.
vender:	yo venderé;	Ud., él venderá.
vivir:	yo viviré;	Ud., él vivirá.
estar:	yo estaré;	Ud., él estará.
ser:	yo seré;	Ud., él será.
ver:	yo veré;	Ud., él verá.
ir:	yo iré;	Ud., él irá.

The last four verbs are irregular, but they form the future in the same way as regular verbs. "*Decir*," "*hacer*," "*salir*," "*saber*," "*venir*," "*tener*" are irregular in the future, as you will learn in another lesson.

4. The verbs "*haber*" and "*tener*" both mean "to have"; but the former is used as an auxiliary in compound forms of other verbs, while the latter is used in the sense of "to possess," and in other senses in which "to have," when not an auxiliary, is used in English. You are already familiar with the forms "*tengo*," "*tiene*," "*tienen*," "*tenido*" of "*tener*," and with the forms "*he*," "*ha*," "*hemos*," "*han*" of "*haber*."

Here are new illustrations of the difference between these two verbs: "*Yo* **tengo** *un libro*," "*Yo* **he** *comprado un libro*"; "*Ud. no* **tiene** *dinero*," "*Ud. no* **ha** *recibido dinero*"; "*Ellas* **tienen** *que estudiar*," "*Ellas* **han** *estudiado mucho*"; "*Don Eduardo* **tiene** *fiebre*," "*Don Eduardo* **ha tenido** *fiebre*." In the last example you will notice the use of the two verbs together.

"*Haber*," as an auxiliary, is used only with the past participle of other verbs, as in the examples just given. When used by itself, it means "there to be." The verb "*hay*," which, as you know, means "there is" or "there are," is a

form of "*haber*" when the latter is used in the sense of "there to be." Observe the following additional examples:

Aquí **hay** muchas personas ricas.	There are many rich persons here.
En Santiago ha **habido** mucha fiebre este año.	There has been a great deal of fever in Santiago this year.
En ese hotel debe de **haber** como ochenta huéspedes.	There must be about eighty guests at that hotel.
Aquí ha **habido** muchas personas ricas.	There have been many rich persons here.

Notice that "*hay*" means both "there *is*" and "there *are*," and that "*ha habido*" means both "there *has* been" and "there *have* been."

5. The preposition "*hasta*" is of very common occurrence. The following examples illustrate some of its meanings:

Lo esperé **hasta** las cinco y media.	I waited for him (*or* for you) till half-past five.
Lo esperé **hasta** que llegó.	I waited for him (*or* for you) till he (*or* you) arrived.
Ayer estudié desde las seis **hasta** las diez.	Yesterday I studied from six to ten.
Esa señora habla **hasta** cuando está sola.	That lady talks even when she is alone.
¿**Hasta** dónde vino su padre con Ud.? - Él vino conmigo **hasta** la ciudad.	How far did your father come with you?—He came with me as far as the city.

6. The expression "*seguro que*" is equivalent to "I am sure that," in the sense of "I suppose that," "most likely." When "I am sure" means "I am positive," "I know," the preposition "*de*" is used after "*seguro.*" Thus:

Estoy **seguro de** que eso es así.	I am sure that is so.
Estamos **seguros de** que Ud. aprenderá español en menos de un año.	We are sure that you will learn Spanish in less than a year.

7. We say, indifferently, either, "*Ud.* **me** *viene á decir,*" or, "*Ud. viene á decir***me**"; either, "*Yo voy á ver***lo,**" or, "*Yo* **lo** *voy á ver*"; either, "*Él desea saber***lo,**" or, "*Él* **lo** *desea saber*"; either, "*La señorita Rosa va á hablar***le** *á Ud.,*" or, "*La señorita Rosa* **le** *va á hablar á Ud.*"; either, "*Don Eduardo vino á ver***me,**" or, "*Don Eduardo* **me** *vino á ver.*"

Likewise, either, "*Yo* **lo** *estoy esperando*," or, "*Yo estoy esperándo***lo**"; either, "*Él* **me** *ha estado esperando*," or, "*Él ha estado esperándo***me**"; either, "*Ella* **le** *está hablando al señor Díaz*," or, "*Ella está hablándo***le** *al señor Díaz*." Notice very particularly that the compound words "*esperándolo*," "*esperándome*," "*hablándole*" are accented on the same syllable as the present participles "*esperando*," "*hablando*," respectively. You have heard the pronunciation of "*esperándome*," in the Phrases and Sentences. Do not pronounce this word by separating it into the two words "*esperando*" and "*me*," emphasizing both of them. The same remarks apply to all similar words.

8. The verb "*tener*" is often used in the sense of "to keep," especially in expressions similar to the one in the text. Below are other examples:

Ella me **tuvo** aguardándola hasta las seis y media.	She kept me waiting for her until half-past six.
Sus amigos me **han tenido** esperando más de una hora.	Your friends have kept me waiting more than an hour.

9. Notice the use of "*por*" in the sense of "on account of," "owing to." The following additional examples further illustrate this meaning of the word, which is very common:

No vine ayer, **por** no haber tenido tiempo.	I did not come yesterday on account of not having had (*or*, having had no) time.
Mi madre no puede salir hoy, **por** no estar bien.	My mother cannot go out today on account of not being well.
Nuestro amigo no sirve para ese negocio, **por** no tener experiencia.	Our friend is not good for that business, on account of not having (*or*, having no) experience.

10. The words "*mas*" (without an accent mark over the *a*) and "*pero*" have the same meaning, and are therefore interchangeable. However, "*pero*" is used much oftener than "*mas*" in ordinary conversation and writing.

11. Notice that here there is no word corresponding to "it": "*es cierto*" means either "it is true" or "is it true,"

according to circumstances. You will have more expressions of this form later.

12. The following examples illustrate the use of "*luégo*":

Él habló conmigo como cinco minutos, y **luégo** me dejó.	He talked with me for about five minutes, and then he left me.
De estas cosas le hablaré **luégo.**	Of these things I shall speak to you later.
Yo estudié primero sin maestro, y **luégo** con don Antonio Díaz.	I studied first without a teacher, and afterwards (*or*, then) with Mr. Anthony Diaz.

The phrase, "*Hasta luégo*," "Till later," is very commonly used in familiar language to take leave of a person whom we expect to see again later.

Similarly, we say, "*Hasta mañana*," "Till tomorrow"; "*Hasta la noche*," "Till this evening"; "*Hasta el martes*," "Till Tuesday." All these expressions may be rendered by the colloquial English expression, "So long," although they all indicate the time when the person taking leave of another expects to see him again.

13. The English sentences, "I am hungry," "I am thirsty" are rendered by, "*yo tengo hambre*," "*yo tengo sed.*" We say likewise:

Yo tengo calor.	I am warm.
Yo tengo frío.	I am cold.
Yo siento mucho calor.	I feel very warm.
Ella siente mucho frío.	She feels very cold.

The word "*hambre*" is feminine, although we say, "**el** *hambre*," and not, "**la** *hambre.*" Whenever a feminine noun begins with an accented *a*, or with the combination "*ha*," the *a* being accented, we use the article "*el*" instead of "*la.*" In all other respects, however, such nouns follow the rules governing other feminine nouns. Thus, we say:

Tengo mucha hambre.	I am very hungry.
He tenido una hambre horrorosa.	I have been dreadfully hungry

14. Notice the following peculiar expressions:

Hace calor.	It is warm.
Hace frío.	It is cold.
Ha hecho mucho calor.	It has been very warm.
Ha hecho mucho frío.	It has been very cold.
En esta ciudad hace un calor horroroso.	It is dreadfully warm in this city.
En Francia hace mucho más frío que aquí.	It is much colder in France than here.
Hace mal tiempo.	It is bad weather.
Hace buen tiempo.	It is good weather.
Hace mal día.	This is a bad day.
Hace buena noche.	This is a fair evening.

15. It would be equally proper to say, "*Ahora que* **lo** *he perdonado.*" With reference to persons, we use either "*le*" or "*lo*," indifferently, in all constructions of this kind. We say, either, "*No* **lo** *he visto*," or, "*No* **le** *he visto*"; either, "*Á ese señor no* **lo** *conozco*," or, "*Á ese señor no* **le** *conozco*"; either, "*He deseado mucho ver***lo** *á Ud.*," or, "*He deseado mucho ver***le** *á Ud.*"

With reference to inanimate objects, "*lo*" is more generally used, although "*le*" is used occasionally by some people.

16. The word "*siéntese*" is really a combination of two words, "*siente*" and "*se.*" So, too, "*tómese*" is a combination of "*tome*" and "*se.*" These combinations occur with a great many verbs. We shall deal with them at more length elsewhere; but at present we wish to inform you that here the word "*se*" has not the meaning given in the Vocabulary and explained in Art. **18** of this lesson. In fact, in such words as "*siéntese*" and "*tómese*" the particle "*se*" has no special meaning by itself.

17. In this case, "*lo*" does not refer to "*este vino,*" but to "*vino*" in general. Expressions of this kind are very common in Spanish:

Estos hoteles son muy bonitos: nunca **los** he visto más bonitos.	These hotels are very pretty: I have never seen prettier ones.
Las herramientas que le he comprado á don Eduardo son muy buenas: nadie **las** vende mejores.	The tools I have bought of Mr. Edward are very good: no one sells better ones.

You will notice in the last example that in Spanish we say, "*comprarle una cosa á una persona*" for "to buy a thing *of* a person." We shall give you more illustrations of this construction in the Drill.

18. Let us take the following sentences:

(1) Quiero venderle (*or*, Le quiero vender) estas mercancías á Ud.	I wish to sell you these goods.
(2) Deseo decirle (*or*, Le deseo decir) esto á mi amigo.	I wish to tell this to my friend.
(3) Voy á venderles (*or*, Les voy á vender) mis herramientas á Gómez Hermanos.	I am going to sell my tools to Gomez Brothers.
(4) Yo le enseño español á Ud.	I teach you Spanish.
(5) Ud. les ha preguntado eso á ellos.	You have asked them that.

If, in example (1), "*estas mercancías*" had been already mentioned, and we wished to refer to them by "*las*," "them," we should use "*se*" instead of "*le*," saying "*vendérselas*" instead of "*vendérlelas*":

Quiero venderselas á Ud.	I wish to sell them to you.

If, in example (2), we had already spoken of "*esto*" and wished to refer to it by "*lo*," "it," we should say,

Deseo decírselo á mi amigo.	I wish to tell it to my friend.

So, too, if in example (3) we were referring to some "*herramientas*" already mentioned, we should say,

Voy á vendérselas á Gómez Hermanos.	I am going to sell them to Gomez Brothers.

In a similar manner, in examples (4) and (5) we should say, if "*español*" and "*eso*" had been already mentioned,

Yo se lo enseño á Ud.	I teach it to you.
Ud. se lo ha preguntado á ellos.	You have asked them it.

Observe that in all cases of this kind both "*le*" and "*les*" are replaced by "*se*."

With infinitives we say, indifferently, either, "*Yo quiero vendérselas*," or, "*Yo* se las *quiero vender*"; either, "*Deseo decírselo á Ud.*," or, "Se lo *deseo decir á Ud.*"

The following combinations are of the same form as those illustrated above, although here the words "*me*" and "*nos*"

are not replaced by other word or words, as "*le*" and "*les*" are:

¿Quién le dijo eso?—Don Eduardo **me lo** dijo.	Who told you that?—Mr. Edward told me it.
¿Quién les enseña español á Uds.?—El señor Díaz **nos lo** enseña.	Who teaches you Spanish?—Mr. Diaz teaches it to us.
¿Quién les vende libros á Uds.?—Un señor sur-americano **nos los** vende.	Who sells you books?—A South American gentleman sells them to us.
¿Quién quiere preguntarle eso á Ud.?—La señorita Carmen quiere preguntár**melo** (*or*, **me lo** quiere preguntar).	Who wishes to ask you that?—Miss Carmen wishes to ask me it.
¿No va el señor Cervera á presentarles esas señoras á Uds.?—Sí, señor, va á presentár**noslas** (*or*, **nos las** va á presentar).	Is not Mr. Cervera going to introduce those ladies to you?—Yes, sir, he is going to introduce them to us.

Be careful, in pronouncing the words "*preguntármelo*" and "*presentárnoslas*," to put the emphasis, or stress, on the *a* having an accent mark over it. It is well for you to know that, *whenever a letter in a word has an accent mark over it, the accent or emphasis should be put on that letter, and on that only.* Remember how the words "*esperándome*" and "*vendérselas*" are pronounced in the Phrases and Sentences.

DRILL

¿Han comido Uds. ya?—Todavía no, pues esperamos comer con el señor Díaz, y él todavía no ha venido.

Have you dined already?—Not yet, as we expect to dine with Mr. Diaz, and he has not come yet.

¿Ha sabido Ud. de su madre últimamente?—No, señor; hace mucho tiempo no sé de ella.

Have you heard from your mother lately?—No, sir; I have not heard from her in a long time.

19. The expression "*saber de*," which literally means "to know of," is used in the sense of "to hear," "to hear from," "to hear of."

¿No ha comido Ud. nunca en el Hotel Francés?—Sí, señor; mi hermano y yo hemos comido en él muchas veces, pues hemos vivido en él más de tres semanas.

¿Qué tal les ha parecido á Uds. el Hotel Francés?—Nos ha parecido muy bueno, pero hemos tenido que dejarlo, por no saber bien el francés.

¿Todavía no han aprendido Uds. el francés?—Todavía no, señor, pues últimamente no lo hemos estudiado, por no haber tenido tiempo.

¿Ha recibido Ud. muchas mercancías de Francia esta semana?—Esta semana no he recibido sino unas pocas herramientas, que han venido en muy mal estado.

¿Ha vendido Ud. ya esas herramientas?—Todavía no las he vendido, y no sé si las venderé; pues, como le acabo de decir, las he recibido en muy mal estado.

Entiendo que el señor Díaz ha ido á Santiago á emprender un nuevo negocio.—Ah! sí; él y su hijo han emprendido un negocio muy en grande en maquinaria.

¿Ha sabido Ud. del señor González esta semana?—No, señor, yo hace más de un mes que no sé de él.

¿Qué han sabido Uds. de Cuba?—Últimamente no hemos sabido nada nuevo.

¿De dónde ha recibido Ud. todas estas cajas de vino?—Esas cajas de vino no son mías, sino del señor Montejo, que las ha recibido de España. Creo que ya las ha vendido, pues me acaba de decir que un señor López mandará por ellas esta tarde.

¿Cuándo verá Ud. á don Antonio?—Le veré esta noche, y le hablaré del negocio de Ud.

When will you see Mr. Anthony?—I shall see him this evening, and will speak to him about your affair (or, *your business*).

(See Art. **15.**)

¿Á qué hora hablará Ud. con él mañana?—Creo que hablaré con él por la mañana.

¿Sabe Ud. si su hermano me mandará los libros esta tarde?—Esta tarde no, pues él ha tenido que ir á Santiago; pero estoy seguro de que se los mandará mañana temprano.

¿Cuándo irá Ud. á ver al señor Montejo?—Iré á verle (*or*, Le iré á ver) pasado mañana. ¿Quiere Ud. ir conmigo?—No, gracias; yo no puedo ir antes de la semana entrante. Hágame el favor de decirle que el martes ó miércoles iré á verlo (*or*, lo iré á ver) y que comeré con él.

¿Á qué hora espera Ud. llegar á Santiago hoy?—Creo que llegaré á las once y media ó las doce.

¿Hasta dónde irá Ud. con su señora?—Iré con ella hasta Nueva-York.

¿Qué va Ud. á hacer mañana?—Por la mañana compraré unas herramientas que tengo que mandar al Brasil; por la tarde estudiaré un poco de inglés, y luégo iré á comer con el señor González.

¿Le ha preguntado Ud. á su padre si estará en casa esta noche?—Sí, pero dice que no estará en casa, porque tiene que salir con unos amigos.

¿Sabe Ud. con quién puedo aprender el español?—Oh! si Ud. quiere, yo le enseñaré español. Ud. puede estar seguro de que nadie le enseñará con más gusto que yo. Es cierto que yo no soy muy buen maestro ni sé mucho, pero trataré de enseñarle lo poco que sé ("what little I know").—Muchas gracias: creo que será muy fácil aprender el idioma con un maestro tan bueno y tan paciente como Ud.

Siento mucho haber tenido que hacerlo aguardar hasta ahora.

I regret very much to have had to make you wait (or, *keep you waiting*) *until now.*

Aquí en Cuba hay y ha habido muchos americanos que han venido á emprender negocios, esperando hacerse ricos en un momento.

There are and have been many Americans here in Cuba that have come to undertake business, expecting to become rich in no time.

El señor Cervera debe de haber llegado ayer.

¿Habló Ud. con don Eduardo ayer?—No hablé con él, por haber estado muy ocupado, y haber tenido que ir á la parte baja de la ciudad.

La señorita Rosa dice que estuvo en su cuarto de Ud. esta mañana á las diez.—No, señor, ella no puede haber estado en mi cuarto á esa hora, pues yo estuve en él desde las ocho hasta las once.

¿Porqué me ha hecho Ud. aguardar hasta ahora?—Siento haberlo hecho aguardar, pero no pude venir antes de ahora, por haber tenido que ir á ver á unos señores del Brasil, que viven en el Hotel Español.

Ud. nos ha tenido aguardándolo mucho tiempo, señor Díaz ¿Dónde ha estado Ud. todo este tiempo?—Esta vez tienen que perdonarme por haberlos hecho esperar, pero realmente no pude venir antes, pues tuve que ir á la casa del señor Cervera, y él me tuvo con él hablando de negocios hasta este momento.

¿No han tenido Uds. fiebre todavía, amigo Díaz?—No, señor. ¿Porqué nos pregunta?—Porque en Santiago ha habido mucha fiebre este año.

¿Hay muchos franceses en este hotel?—No, señor; ha habido muchos, pero ahora no hay sino unos pocos: casi todos los huéspedes que hay aquí ahora son alemanes é ingleses.

En Santiago debe de haber habido mucha fiebre el año pasado, pues todo el que estuvo en la ciudad vino enfermo.—En esa ciudad siempre hay más ó menos fiebre.

Nuestro amigo González cree que no hay y que nunca ha habido negocio mejor que el del café.—Siento decir que yo no lo creo así, pues sé que ha habido negocios mucho mejores; y, además, el negocio del café está ahora muy malo.

¿Han practicado mucho el español Ud. y sus amigos este año?—No, señor, aquí no ha habido con quién practicarlo, pues en el hotel no ha habido sino americanos é ingleses, y, naturalmente, nosotros no hablamos con ellos sino en inglés, que es el idioma de ellos y el nuestro.

¿Así, pues("So then"), Uds. no han tenido con quién practicarlo?—No, señor, pero entiendo que hoy llegará un señor cubano con su señora y cuatro ó cinco hijos, y esperamos practicar mucho con ellos; pues ellos son muy amigos nuestros.

Seguro que ese señor viene á preguntar por mí.

I am sure that gentleman comes to ask for me.

No pude venir hasta ahora, por haber tenido que ir con don Eduardo hasta la calle Veintiocho.

I could not come until (or, *before*) *now, on account of having had to go with Mr. Edward as far as Twenty-eighth street.*

En Francia hasta los muchachos hablan francés.

In France even boys speak French.

¿Hasta qué hora me aguardó su padre?—No estoy seguro, pero creo que lo aguardó hasta muy tarde.

Seguro que Ud. no irá conmigo sino hasta la calle Diez y siete, pues Ud. es tan perezoso.—No tan perezoso como Ud. cree, mi querido amigo; pero realmente no puedo ir con Ud. sino hasta la calle Veinte, en donde ("where") tengo que ver á un amigo.

Seguro que Ud. no me esperó anoche, señorita Rosa.—Sí, señor; lo esperé hasta que vino la señorita Carmen, con quien tuve que ir hasta la calle Ocho á comprar varias cosas.

¿Están Uds. seguros de que su padre de Uds. ha salido?—Estamos seguros, pues lo acabamos de ver salir.

Seguro que Uds. no han practicado el español desde la última vez que yo estuve aquí.—Oh! sí lo hemos practicado: nosotros le hablamos en español hasta al muchacho, que, como Ud. sabe, no entiende nada de ese idioma.

Siento dejarlo, don Antonio, pero ya es muy tarde, y estoy seguro de que el señor Guerrero me está esperando. Con que* hasta mañana.—Hasta pasado mañana, pues yo mañana no estaré aquí.—Así es; hasta pasado mañana.

Con que, señor Díaz, lo aguardo á comer conmigo esta noche.—Sí, señor, estaré en su casa á las seis sin falta.—Hasta luégo, señor Díaz.—Hasta la noche, señor Gómez.

*See Lesson XI, Review and Conversation, note.

Mi amigo quiere verlo (or, **lo quiere ver**) **á Ud.**
My friend wishes to see you.

Hoy voy á comprarle (or, **le voy á comprar**) **unas herramientas al señor Gómez.**
Today I am going to buy some tools of Mr. Gomez.

Sus amigas de Ud. no han querido venir á verme (or, **no me han querido venir a ver**).
Your lady friends have not wanted (don't want) to come to see me.

¿Irá Ud. á ver á don Antonio mañana?—Sí, señor, iré á verlo.—Sí, señor, lo iré á ver.

¿Quiere Ud. hablarme?—Sí, señor, quiero hablarle.

¿Me quiere Ud. hablar?—Sí, señor, le quiero hablar.

¿Va Ud. á verlo esta noche?—No, señor; esta noche no voy á verlo, porque no tengo tiempo.

¿La va Ud. á ver mañana por la mañana?—No, señor; no la voy á ver mañana, pero la iré á ver pasado mañana.

¿Qué ha venido Ud. á decirle á mi padre?—He venido á decirle que no puedo venderle más vino.

¿Qué le ha venido Ud. á decir á la señorita Rosa?—Le he venido á decir que no le puedo vender más libros.

¿Cuántos idiomas va Ud. á enseñarles á nuestros amigos?—Voy á enseñarles inglés y francés.

¿Cuántas botellas de vino nos va Ud. á mandar?—Les voy á mandar seis ó siete botellas.

¿Cuántos idiomas va Ud. á enseñarnos á nosotros?—Voy á enseñarles español y alemán.

¿Cuántas botellas de vino les va Ud. á mandar á estas señoras?—Les voy á mandar seis ó siete.

¿No puede Ud. decirnos dónde viven aquellos caballeros?—Lo siento mucho, pero no puedo decirles, porque no sé.

¿No nos puede Ud. decir quién es aquella señorita?—No les puedo decir, pues es la primera vez que la veo.

Entiendo que Uds. desean comprarles más herramientas á Cervera Hijos.—Sí, señor; deseamos comprarles herramientas y maquinaria.

He sabido ("I have heard," *or*, "I have learned") que

Uds. les desean comprar café á Guerrero Hermanos.—Sí, señor, les deseamos comprar café y vinos.

¿Nos ha estado Ud. esperando mucho tiempo?—Sí, señor, hace más de media hora que los estoy esperando.

¿Sabe Ud. cuánto tiempo ha estado su padre esperándome?—Creo que hace como una hora que él está esperándolo.

¿Hablan Uds. el español ya?—Todavía no lo hablamos bien, pero estamos estudiándolo.—¿Todavía lo están estudiando sin maestro?—No, señor, ahora lo estamos estudiando con un maestro muy bueno.

Es cierto que el francés es algo difícil; pero creo que estudiando con nosotros, Ud. puede aprenderlo en menos de un año.

It is true that French is rather difficult; but I think that, studying with us, you can learn it in less than a year.

Uds. tienen negocios en el Brasil, ¿no es cierto?

You have business (or, *do business*) *in Brazil, is that not so?* (or, *have you not?*)

20. The phrase "*¿no es cierto?*" is very commonly used at the end of a sentence in the sense of "is that not so?" "are you not?" "is he not?" "do they not?" etc. The real meaning of the word "*cierto*," however, is "true," and it is generally used in this sense.

¿Es cierto que su padre estuvo aquí á fines de la semana pasada?—Sí, señor, él estuvo aquí el sábado.

Es cierto que nosotros no hablamos el inglés muy bien; pero Ud. sabe que no lo hemos estudiado sino tres meses.

Me han dicho que Ud. le debe una gran suma al señor González; ¿es cierto?—No, señor, eso no es cierto.

Ud. estuvo en el Brasil á fines del año pasado, ¿no es cierto?—No, señor; ya hace más de cuatro años que no voy al Brasil.

Su amiga de Ud. entiende español, ¿no es cierto?—Sí, señor, lo entiende algo.

Ud. me entiende todo lo que le digo en inglés, ¿no es cierto?—Le entiendo casi todo, pero no todo.

Su hermana dice que no me entiende cuando le hablo en francés; pero ella ha estudiado este idioma, ¿no es cierto?—Lo ha estudiado algo, pero dice que le parece muy difícil; mas á mí me parece que el hecho es que ella no quiere aprenderlo.

Ud. irá á comer conmigo mañana sin falta, ¿no es cierto?—Sí, señor, con mucho gusto. Muchas gracias por su invitación.

¿Tiene Ud. hambre?—No tengo mucha hambre, pero tengo mucha sed y mucho calor.

Are you hungry?—I am not hungry, but I am very thirsty and very warm.

En mi cuarto ha hecho hoy un calor horroroso.

It has been dreadfully warm in my room today.

¿No siente Ud. calor?—No, señor, siento más bien frío.

Do you not feel warm?—No, sir, I feel rather cold.

¿Va Ud. á comer ya?—Todavía no, pues no tengo hambre.

¿Les ha preguntado Ud. á esas señoras si desean comer?—Ellas me han dicho que no desean sino un vaso de vino, porque tienen mucha sed, y que ahora no desean comer nada, porque todavía no tienen hambre.

¿Ha tenido Ud. mucho calor hoy?—Sí, señor, mucho; en el hotel en que yo vivo ha hecho un calor horroroso.

¿Le parece á Ud. que aquí hace mucho calor?—Oh! no; aquí hace más bien frío.

¿Hace mucho calor en la ciudad de donde Ud. es?—Sí, señor, hace mucho.

¿Hace mucho calor en Sur-América?—En algunas partes hace un calor horroroso, en otras hace mucho frío.

Parece que Uds. tienen mucho calor, señorita Rosa: ¿no

desean tomar un poco de vino con hielo?—Muchas gracias, don Eduardo; el señor Cervera acaba de mandar por una botella.

Señor Guerrero, ¿siente Ud. calor?—Siento algo, pero no mucho.

Yo siento más calor en este cuarto que en el mío.—Oh! sí; en su cuarto no hace calor, pero aquí hace mucho.

¿Quiere estudiar un poco, señorita Carmen?—Ahora no, pues siento un calor horroroso.

¿Qué tal tiempo hace?—Hace mal tiempo, y yo estoy con un frío horroroso.

How is the weather?—The weather is bad, and I am dreadfully cold.

21. You will remember (see Lesson VII, Art. **28**) that we say, either, "*Tengo fiebre*," or, "*Estoy con fiebre*"; either, "*Tengo mucho dolor de cabeza*," or, "*Estoy con mucho dolor de cabeza.*" In the same manner, we say, either, "*Tengo calor*," or, "*Estoy con calor.*" The former expression, however, is much more commonly used than the latter.

Hoy ha hecho un buen día; pero parece que va á hacer mala noche.—Aquí generalmente hace buenos días y malas noches.

¿Qué tal estuvo el tiempo ayer?—Estuvo muy malo: en esta ciudad casi siempre hace mal tiempo.

¿Ha estado Ud. con mucho calor hoy?—Sí, señor, todo el día he estado con un calor horroroso.

Ud. está con mucho calor, mi señora Díaz: siéntese y tómese un vaso de vino con hielo.—Gracias, señor; yo nunca tomo vino.

Aquí el tiempo cambia mucho: yo estuve anoche con mucho frío, y hoy estoy con un calor horroroso.

Hoy ha hecho muy buen tiempo: ¿porqué no ha salido Ud.?—Es cierto que el tiempo ha estado bueno, pero ha hecho mucho frío, y Ud. sabe que yo no sirvo para el frío ("I am not good for cold," *that is*, "I cannot stand the cold weather").

¡Qué hambre tengo!
How hungry I am!

¡Qué frío tan horroroso hace!
How dreadfully cold it is!

¡Cuánto siento verla tan enferma!
How sorry I am (or, *How much I regret*) *to see you so ill!*

22. The word "*qué*," in exclamations, usually means "what," "how," "what a"; it is frequently used with "*tan*," "so," as in the second example above. Notice the following sentences:

¡Qué bonita casa!	What a pretty house!
¡Qué hotel tan incómodo!	What an uncomfortable hotel!
¡Qué cosas tan caras!	What expensive things!
¡Qué mal habla español ese señor!	How poorly that gentleman speaks Spanish!
¡Qué mal negocio es el del café!	What a poor business the coffee business is!
¡Qué malo está el negocio del café en el Brasil!	How bad the coffee business is in Brazil at present!

Notice that in translating the last sentence we have added "at present." This is implied in the verb "*está*." If we said, "*¡Qué malo* es *el negocio del café en el Brasil!*" the meaning would be that the coffee business is *always* bad in Brazil. (See Lesson V, Art. 5.)

Amigo mío, ¡qué cansado estoy!
Señorita Carmen, ¡qué bonito reloj tiene Ud.!
¡Qué calor tan horroroso ha hecho esta semana!
¡Qué hoteles tan malos hay en Santiago!
¡Qué casas tan bonitas son las de Nueva-York!
¡Qué frío hace en su cuarto de Ud.!
¡Cuánto hemos tenido que estudiar!
¡Cuántas cosas me han dicho Uds. hoy!
¡Cuánto tiempo hace que no lo veo, señor López!
¡Qué cuarto tan grande tienen Uds.!
¡Qué grande es el cuarto de Uds.!
¡Qué buen libro es éste!
¡Qué libro tan bueno es éste!

¡Qué herramientas tan malas me han vendido esos señores!

¡Cuántas veces me ha tenido Ud. esperándolo hasta media noche!

¿Le ha preguntado Ud. eso al señor Díaz?—No, señor, todavía no se lo he preguntado.

Have you asked Mr. Diaz that?—No, sir, I have not yet asked him it.

¿Á quién le han comprado Uds. estas mercancías?—Se las hemos comprado á Antonio Cervera é Hijos.

Of whom have you bought these goods?—We have bought them of Anthony Cervera and Sons.

¿Quién se lo dijo á Ud.?—Mi señora Carmen me lo dijo.

Who told it to you?—Mrs. Carmen told it to me.

¿Á quién le vende Ud. su café?—Se lo vendo al señor Díaz.

¿Á quién le compra Ud. sus herramientas?—Se las compro á varias casas de aquí.

¿Porqué no me mandó el periódico ayer?—Yo sí se lo mandé, y el muchacho se lo dejó con su señora.

¿Les dijo Ud. á mis hermanas que yo las estoy esperando?—No se lo he dicho, porque ellas tadavía no han venido de la calle ("have not come in").

¿Á quién le ha enseñado Ud. el español?—Se lo he enseñado á mis hijas y á muchas otras personas.

¿En cuánto tiempo cree Ud. que puede enseñarme el español?—Creo que puedo enseñárselo (*or*, que se lo puedo enseñar) como en un año.

¿Les va Ud. á vender su maquinaria á estos señores?—No, señor; voy á vendérsela (*or*, se la voy á vender) á Eduardo Guerrero é Hijos.

¿Puede Ud. mandarme (*or*, ¿Me puede Ud. mandar) una caja de vino esta noche?—Sí, señor, puedo mandársela, y se la mandaré con mucho gusto.—Sí, señor, se la puedo mandar, y Ud. puede estar seguro de que se la mandaré sin falta.

¿Le ha dicho Ud. eso á la señorita Rosa?—Sí, señor, acabo de decírselo.—Sí, señor, se lo acabo de decir.

Eso se lo dijo á Ud. el señor Montejo [*or*, El señor Montejo le dijo eso á Ud. (see Lesson XI, Art. 9)], ¿no es cierto?—No, señor; no fué el señor Montejo quien me lo dijo: á mí me lo dijo (*or simply*, me lo dijo) una persona á quien Ud. no conoce.

¿Quién le enseñó el español á Ud.?—Me lo enseñó un señor González que estuvo aquí á fines del año pasado.

¿Cuándo le mandará don Eduardo esos libros á Ud.?—Me ha dicho que me los mandará esta noche temprano.

¿Con que Ud. desea cuatro cajas de vino, señor Gómez?—Sí, señor, hágame el favor de mandármelas temprano.

¿Quién le dijo á Ud. que yo no estaba en casa?—El muchacho acaba de decírmelo.—El muchacho me lo acaba de decir.

¿Quién le preguntó á Ud. si yo estaba en mi cuarto?—Su señora madre acaba de preguntármelo.—Su señora madre me lo acaba de preguntar.

Si Ud. me quiere comprar estas mercancías, se las venderé baratas.—Siento decirle que ahora no puedo comprárselas, pues no tengo dinero.—Siento decirle que ahora no se las puedo comprar, por no tener dinero.

¿Con que el señor Jones les está enseñando inglés á Uds.?—Sí señor, él nos lo está enseñando (*or*, está enseñándonoslo).

¿Á quién le estaba Ud. comprando mercancías ayer cuando yo llegué?—Se las estaba comprando á un señor González, de la casa de González Hijos.—Estaba comprándoselas á un señor Díaz, de la casa de Díaz Hermanos.

¿Cuándo me mandó Ud. eso?—Eso se lo mandé anoche temprano.

¿Para qué sirve eso?—No sé; eso me lo mandó don Eduardo ayer, pero yo no sé ni para qué sirve ni qué es.

¿Dice Ud. que eso se lo dijo su madre de Ud.?—No, señor, eso me lo dijo la madre de mi amigo López.—¿Porqué no me lo dijo Ud. antes?—No pude decírselo (*or*, No se lo pude decir) anoche, porque Ud. estaba muy ocupado hablando de negocios con el hijo y el hermano de don Eduardo Cervera.

REVIEW AND CONVERSATION

NOTE.—In reading this and all the following Conversations, we would advise you to read the Spanish first, and see if you understand it, before looking at the English translation. But by "understand" we do not mean that you should try to translate the Spanish words or sentences into English as you read them. You should get in the habit of reading Spanish without translating it; that is, of *thinking in Spanish*. You should always read the Phrases and Sentences, the Drill, and the Review and Conversation until you can understand everything in them without the necessity of thinking of the corresponding English words and sentences. If every time you see a Spanish expression you try to translate it into English, you will never learn to *speak* Spanish fluently.

—Buenas noches, señor Guerrero.
—Muy buenas noches, señor don[1] Eduardo. Veo que Ud. está cansado y tiene mucho calor. Siéntese en esta silla, que es muy cómoda, y tómese un vaso de vino con hielo.
—Muchas gracias, amigo mío. ¡Qué vino tan bueno tiene Ud. aquí! ¿Á quién se lo compra Ud.?
—Unas veces se lo compro á Cervera Hijos, y otras veces á López Hermanos. Como Ud. sabe, estas dos casas han estado én el negocio de vinos mucho tiempo, y los vinos que venden son excelentes.
—Veo que así es, pues este vino que yo estoy tomando no deja nada que desear. Mañana le compraré dos cajas á una de esas casas. Últimamente les he estado comprando vino á unos señores franceses que han venido de Francia á emprender ese negocio aquí; pero los vinos que me han vendido hasta ahora son más bien malos. Parece que ellos no tienen sino vino nuevo.

Good evening, Mr. Guerrero.
Good evening, Mr. Edward. I see that you are tired and very warm. Sit down in this chair, which is very comfortable, and take a glass of wine with ice.

Thank you very much, my dear friend. What good wine you have here! From whom do you buy it?
Sometimes I buy it from Cervera Sons, and at other times from Lopez Brothers. As you know, these two firms have been in the wine business a long time, and the wines they sell are excellent.
I see it is so, for this wine I am drinking leaves nothing to be desired. Tomorrow I shall buy two cases from one of those firms. Lately I have been buying wine from some French gentlemen that have come from France to undertake that business here; but the wines they have sold me so far (till now) are rather poor. It seems that they have only new wine.

[1]Notice the combination of the words "*señor*" and "*don*." This combination is a little more formal than "*don*." (See also Lesson V, Art. 2.)

REVIEW AND CONVERSATION.—(Continued.)

—Ah! el[1] vino nuevo generalmente no sirve para nada. El[1] vino, para ser bueno, debe ser viejo.

Ah! new wine is generally good for nothing. Wine, to be good, must be old.

Hablando de otra cosa, ¿ha recibido Ud. ya el café que estaba aguardando del Brasil?

Speaking of something else, have you already received the coffee you were expecting from Brazil?

—Oh! sí; ese café me llegó[2] hace más de dos semanas, y ya lo he vendido casi todo. Creo que mañana le venderé el poco que todavía tengo al señor Díaz.

Oh! yes; I received that coffee (*literally*, that coffee reached me) more than two weeks ago, and I have already sold nearly all of it. I think that tomorrow I shall sell Mr. Diaz what little of it I have left (*literally*, I still have).

—¿Qué tal está ese negocio ahora?

How is that business now?

—Muy malo, señor, muy malo. Yo he querido dejarlo varias veces; pero Ud. comprende que es muy difícil dejar un negocio tan grande como el mío; y además, las dificultades que uno encuentra al[4] emprender un nuevo negocio son tan grandes, que yo realmente no sé qué hacer. Es cierto que el negocio del café está malo ahora; mas en otros tiempos ha sido un negocio excelente. Las cosas pueden cambiar de un momento á otro; y yo creo que lo

Very poor, sir, very poor. I have wished to leave it many times; but you understand that it is very difficult to leave a business so large as mine; and besides, the difficulties that one finds on undertaking a new business are so great, that really I do not know what to do. It is true that the coffee business is poor now; but in other times it has been an excellent business. Things may change from one moment to another, and I think the best thing I can do is to

---

[1] Notice the use of the article "*el*." In cases like this, it would be entirely wrong to omit the article, as is done in English.

[2] In cases of this kind, the literal translation of the verb "*llegar*" is "to reach." The verb is used to indicate that a person has received something that has been sent to him. Here are other examples: "*Ayer me* **llegó** *el libro que Ud. me mandó*," "I received yesterday the book you sent me"; "*Ahora me acaban de* **llegar** *unos periódicos de Cuba*," "I have just received some newspapers from Cuba"; "*Esto es todo lo que nos ha* **llegado** *de Santiago hoy*," "This is all we have received from Santiago today."

[4] Notice the meaning of "*al*" with an infinitive. Here are other examples: "*Le hablé* **al salir,**" "I spoke to him as he was going out (*or*, as we were going out)"; "*Me habló* **al llegar,**" "He spoke to me as he arrived"; "*No noté*, **al preguntar** *por Ud., que Ud. estaba sentado en el sofá*," "I did not notice, when I asked for you, that you were sitting on the sofa."

REVIEW AND CONVERSATION.—(Continued.)

mejor que puedo hacer es aguardar unos seis meses ó un año.

wait some six months or a year.

—Á mí también me parece que eso es lo mejor que Ud. puede hacer. El que tiene negocios, sobre todo si son tan en grande como los suyos, debe tener paciencia. Como Ud. sabe, la[a] experiencia enseña que en todo negocio hay tiempos buenos y tiempos malos; y yo estoy casi seguro de que antes de mucho tiempo el negocio del café será otra vez uno de los mejores.

I also think that that is the best thing you can do. He who has business, especially if it is on so large a scale as yours, must have patience. As you know, experience teaches that in every business there are good times and bad times; and I am almost sure that before long the coffee business will again be one of the best.

—Así lo espero.

I hope so.

—Á propósito, ¿Ud. no conoce á don Antonio López?

Apropos, don't you know Mr. Anthony Lopez?

—No, señor; ¿porqué?

No, sir; why?

—Es un señor que entiende mucho de negocios, sobre todo de café. Él no ha vivido aquí en Nueva-York sino dos ó tres meses, pues no hace mucho tiempo que vino del Brasil. Yo le he vendido mucha maquinaria, y lo conozco muy bien. Si Ud. quiere, yo se lo presentaré mañana, y estoy seguro de que él le enseñará muchas cosas que Ud. desea saber.

He is a gentleman that knows a great deal about business, especially the coffee business. He has lived here in New York only two or three months, as it is not very long since he came from Brazil. I have sold him a great deal of machinery, and know him very well. If you wish, I shall introduce him to you tomorrow, and I am sure he will teach you many things you want to know.

—Sí, señor; muchas gracias. ¿Á qué hora puede Ud. presentármelo?

Yes, sir; thank you very much. At what time can you introduce him to me?

—Él estará aquí como á las cuatro y media, pero yo no estaré aquí antes de las cinco, por tener que ir á la parte baja de la ciudad. Ud. puede venir como á las cinco y media: yo le presentaré

He will be here at about half-past four, but I shall not be here before five o'clock, as I have to go down town. You may come at about half-past five: I will introduce Mr. Lopez to you, and

---

[a]Notice the use of the article "*la*." In cases of this kind the article should never be omitted.

REVIEW AND CONVERSATION.—(Continued.)

al señor Lopez; y luégo, si Ud. no tiene otra invitación, comerá con nosotros.

—Con mucho gusto, señor Guerrero; gracias, gracias. Yo también tengo que ir á la parte baja de la ciudad á comprar varias cosas que tengo que mandar al Brasil; pero estaré aquí á las cinco y media sin falta.

—Muy bien. Entonces lo espero sin falta, ¿no?

—Sí, señor, sin falta.—Hasta mañana, mi querido amigo.

—Hasta mañana á las cinco y media, don Eduardo.

then, if you have no other invitation, you will dine with us.

With great pleasure, Mr. Guerrero; thank you, thank you. I also have to go down town to buy several things I have to send to Brazil; but I will be here at half-past five without fail.

Very well. Then I may (*or*, shall) expect you without fail, may I?

Yes, sir, without fail.—Till tomorrow, my dear friend.

Till tomorrow at half-past five, Mr. Edward.

LESSON XIII

PHONOGRAPH RECORD

VOCABULARY

CAUTION.—Do not fail to pronounce very distinctly the terminations of the words *poder*, *atender*, *querer*, *volver*, *etc.*; also to roll the final *r*, as this fault may greatly affect the meaning of such words. We wish to caution you once more against giving to the ending *er* in such words as "*atender*," "*poder*," "*querer*," "*volver*" the sound of English *air* in the word "affair"; and giving to the ending *ir* in such words as "*dirigir*," "*venir*" the sound of English *eer* in the word "steer." (See Caution at the beginning of Lesson XI.) Do not give to the *o* in "*contar*" the sound of English *o* in "Conger," "consul." The latter sound is unknown in Spanish: remember the pronunciation of "*con*," "*conmigo*," "*conversar*," "*comprar*." Notice that in "*deuda*," as in "*Europa*" (Lesson XII), the *e* and the *u* each has its characteristic sound. Do not give to the *i* in "*mismo*" the sound of English *i* in "mist"; remember that Spanish *i* always sounds like English *e* in "me." You have already heard the pronunciation of such words as "*hablaré*," "*hablará*." The words "*podré*," "*podrá*," "*saldré*," "*saldrá*," "*tendré*," "*tendrá*," are of similar character: avoid giving to the final *á* the sound of English *a* in "canal." This latter remark applies to the sound of *a* wherever this letter occurs, as in "*sale*," "*vamos*," "*van*," etc. Remember that Spanish *a* has but one sound—the sound you have heard so often in the records. Notice that the two words in each of the combinations "*dos mil*," "*tres mil*," "*cien mil*" are pronounced as if they formed one single word with the accent on the *i* of "*mil*." By analogy, you can pronounce any other similar combination, as "*cinco mil*," "*cuarenta mil*."

adiós,[1] *good by.*
el **algodón,** *the cotton.*
allá, allí,[10] *there.*
***asciende,** *amounts; ascends.*
***atender** (irr.), *to attend, to look after; to pay attention.*
***poder**[8] (irr.), *to be able; to be allowed to, to be possible for one to.*
***querer** (irr.), *to wish; to love.*
***volver** (irr.), *to return.*
volver á hacer,[11] *to do again.*
la **bondad,** *the kindness.*
la **carta,** *the letter* (written communication).
el **centavo,** *the cent.*
*contar (irr.), *to count, to reckon; to narrate, to tell.*

For notice of copyright, see page immediately following the title page

VOCABULARY—(Continued)

cuento, (*I*) *count, reckon;* (*I*) *narrate, tell.*
cuenta, *counts, reckons; narrates, tells.*
la cuenta, *the bill; the account.*
dar (irr.), *to give.*
doy, (*I*) *give.*
da, *gives;* (*you*) *give.*
pagar (reg.), *to pay.*
restar (reg.), *to subtract.*
sumar (reg.), *to add.*
el cheque, *the check.*
debemos, (*we*) *owe;* (*we*) *must, should, ought to.*
podemos, (*we*) *can, may.*
sabemos, (*we*) *know.*
tenemos, (*we*) *have, possess.*
vendemos,[3] (*we*) *sell.*
salimos, (*we*) *go out;* (*we*) *depart, leave.*
venimos,[4] (*we*) *come.*
deben, (*they, you*) *owe;* (*they, you*) *must, should, ought to.*
salen,[5] (*they, you*) *go out;* (*they, you*) *depart, leave.*
el descuento, *the discount.*
la ***deuda,** *the debt.*
la **dirección,** *the address; the direction.*
***dirigir** (reg.), *to address; to direct.*
***servir** (irr.), *to serve, to wait on.*
servir para, *to be good for; to be used for.*
entrante, *coming, next.*
la **fábrica,** *the factory, the mill.*
el **género,** *the stuff, the fabric* (said mainly of textile goods).
los géneros, *the goods.*
el lino, *the linen.*
*mismo, *same.*
Pedro, *Peter.*
el peso, *the dollar.*
*podré, (*I*) *shall,* or *will, be able,* etc. (See "*poder.*")
*podrá, (*he, you*) *will,* or *shall, be able,* etc. (See "*poder.*")
sabré, (*I*) *shall,* or *will, know.*
sabrá, (*he, you*) *will,* or *shall, know.*
*saldré, (*I*) *shall,* or *will, go out, depart, leave.*
*saldrá, (*he, you*) *will,* or *shall, go out, depart, leave.*
*tendré, (*I*) *shall,* or *will, have, possess.*
*tendrá, (*he, you*) *will,* or *shall, have, possess.*
*vendré, (*I*) *shall,* or *will, come.*
*vendrá,[6] (*he, you*) *will,* or *shall, come.*
por supuesto, } *of course.*
por supuesto que, }
pueden,[6] (*you,* pl., *they*) *can,* or *may.*
quienes,[6] *who* (pl.).

VOCABULARY—(Continued)

el recibo, *the receipt.*
salgo, (*I*) *go out;* (*I*) *depart, leave.*
sale, *goes out; departs, leaves;* (*you*) *go out;* (*you*) *depart, leave.*
según, *according to.*
tenga, *have* (*you*), *may* (*you*) *have.*
tengan, *have* (*you*, pl.), *may* (*you*, pl.) *have.*
vamos,[9] (*we*) *go,* (*we*) *are going; let us go.*
van,[9] (*they, you*) *go,* or *are going.*
el **vapor,** *the steam; the steamer.*
el **viaje,** *the journey, the trip.*

Números, *numbers:*

ciento uno,[20] *one hundred one.*
ciento cincuenta y seis, *one hundred fifty-six.*
***doscientos,**[20, 21] *two hundred.*
***trescientos,**[20, 21] *three hundred.*
cuatrocientos,[20] *four hundred.*
quinientos,[20] *five hundred.*
***seiscientos,**[20, 21] *six hundred.*
setecientos,[20] *seven hundred.*
ochocientos,[20] *eight hundred.*
novecientos,[20] *nine hundred.*
mil,[22] *one thousand.*
mil uno, *one thousand one.*
mil ochocientos veintiocho, *one thousand eight hundred twenty-eight.*
***dos mil,** *two thousand.*
***tres mil,** *three thousand.*
***cien mil,** *one hundred thousand.*
un **millón,**[23] *one million.*
un **billón,**[23] *one billion.*
un **trillón,**[23, 24] *one trillion.*

PHRASES AND SENTENCES

—¿Á qué hora vendrá[9] don Pedro?[2]
—Él fué á la fábrica con unos señores á quienes[3] nosotros les vendemos[3] géneros de lino y de algodón,[10] y no sé á qué hora volverá.[11] Si yo puedo servirles en algo, tendré[4] mucho gusto en hacerlo.

At what time will Mr. Peter come?
He went to the factory with some gentlemen to whom we sell linen and cotton goods, and I do not know at what time he will return. If I can do anything for you, I will be glad to do it.

PHRASES AND SENTENCES—(Continued)

—Creo que Ud. podrá[6, 7] atender á nuestro negocio. Venimos[4] á pagarle á don Pedro un dinero que le debemos,[3] y como no podemos[3] aguardarlo, vamos[4] á dejárselo[10] con Ud.	I think you can attend to our business. We come to pay Mr. Peter some money we owe him, and, as we cannot wait for him, we are going to leave it with you.
—Muy bien. ¿Cuánto deben[4] Uds. aquí?	Very well. How much do you owe here?
—Según esta cuenta, nuestra deuda asciende á seiscientos setenta y cinco pesos ochenta centavos;[12] pero, como él nos da un descuento de veinte por ciento, no tenemos[3] que pagarle sino quinientos cuarenta pesos sesenta y cuatro centavos.[13] Aquí tiene Ud. nuestro cheque. Ud., por supuesto, tendrá la bondad de darnos un recibo.	According to this bill, our debt amounts to six hundred seventy-five dollars and eighty cents; but, as he gives us a discount of twenty per cent., we must pay him only five hundred forty dollars and sixty-four cents. Here is our check. You will, of course, be kind enough to give us a receipt.
—Ya lo creo.[14]—Uds. salen[6, 15] para Santiago por el vapor del sábado, ¿no?	Certainly.—You leave for Santiago by Saturday's steamer, do you not?
—Los dos no salimos[4, 15] por el mismo vapor: don Eduardo sale[15] para allá[16] el sábado que viene,[17] pero yo no salgo[15] hasta el jueves de la[17] semana entrante.	We do not both (*literally*, the two of us) leave by the same steamer: Mr. Edward leaves for there next Saturday, but I do not leave till Thursday of next week.
—Tenga la bondad de dejarme la dirección de Uds. en Santiago.	Please leave me your Santiago address.

PHRASES AND SENTENCES—(Continued)

—Todavía no sabemos[9] cuál será allí[10] nuestra dirección, y por eso no se la doy; pero Uds. pueden dirigir nuestras cartas á la casa de López Hermanos.	We do not yet know what our address will be there, and that is why I do not give it to you; but you may address our letters to the house of Lopez Brothers.
—Está muy bien, don Antonio.	Very well, Mr. Anthony.
—Adiós, pues,[11] señor Guerrero.	Good by, then, Mr. Guerrero.
—Adiós, señores. Que[12] tengan Uds. buen viaje.	Good by, gentlemen. I wish you a good journey (*literally*, May you have a good journey).
—Mil gracias.	Thank you very much (*literally*, A thousand thanks).

REMARKS

1. This word literally means, "God be with you." It is often written as two separate words, thus: "*á Dios.*" The meaning of "*Dios*" is "God."

2. The verbs "can" and "may" are called **defective,** because they lack some forms, such as the infinitive and the future: we do not say "to can," "to may," nor "I shall can," "you will may." Instead of these forms, we use such expressions as "to be able," "to be allowed," "I shall be able," and the like.

In Spanish, on the contrary, we have not only the forms "*puedo,*" "(I) can, may;" "*puede,*" "(he, you) can, may," and others with which you are acquainted, but also all the other forms that verbs usually have: the infinitive "*poder,*" "to be able"; the past participle "*podido,*" "been able"; the future forms "*podré,*" "I shall, or will, be able"; "*podrá,*"

"you will, or shall, be able"; etc. The following examples illustrate the use of some of these forms:

Yo no **he podido** salir por haber estado enfermo.	I have not been able to go out because I have been (*literally*, on account of having been) ill.
Siento no **poder** ir al teatro con Ud. esta noche.	I regret not to be able to go to the theater with you this evening.
Mi padre está mejor, y el médico cree que **podrá** salir mañana.	My father is better, and the physician thinks he will be able to go out tomorrow.

3. Notice the following forms of verbs ending in *er:*

deber: nosotros deb**emos**.
vender: nosotros vend**emos**.
poder: nosotros pod**emos**.
saber: nosotros sab**emos**.
tener: nosotros ten**emos**.

Follow the analogy, and pronounce the following forms:

comer: nosotros com**emos**.
comprender: nosotros comprend**emos**.
querer: nosotros quer**emos**.
ver: nosotros v**emos**.

The verb "*ser*" is irregular in this respect, for we say, "*nosotros somos*," and not, "*nosotros semos*."

4. Notice the following forms of verbs in *ir:*

salir: nosotros sal**imos**.
venir: nosotros ven**imos**.
vivir: nosotros viv**imos**.

Follow the analogy, and pronounce the following forms:

recibir: nosotros recib**imos**.
servir: nosotros serv**imos**.
dirigir: nosotros dirig**imos**.

The verb "*ir*" is irregular in this respect, for we say, "*nosotros* **vamos**," and not, "*nosotros* **imos**."

NOTE.—It may be of interest, and perhaps of use, to you to study the following table:

hablar:	nosotros	hablamos,
comer:		comemos,
vivir:		vivimos.

Select other infinitives, and derive the forms with "*nosotros*," as above.

5. Notice the following forms of regular verbs in *er* and *ir*. Those that you have not heard, you will readily pronounce by analogy with those whose pronunciations you already know:

deber: ellos, Uds. deben.
vender: ellos, Uds. venden.
saber: ellos, Uds. saben.
ver: ellos, Uds. ven.
vivir: ellos, Uds. viven.
salir: ellos, Uds. salen.

Although "*saber*," "*ver*," and "*salir*" are irregular in other forms, they follow regular verbs in the forms just illustrated.

Notice also the mode of derivation given below, which applies to all verbs, regular and irregular. The only exception to this rule is the verb "*ser*," "to be."

él, Ud. *habla:* ellos, Uds. *hablan.*
él, Ud. *come:* ellos, Uds. *comen.*
él, Ud. *vive:* ellos, Uds. *viven.*
él, Ud. *está:* ellos, Uds. *están.*
él, Ud. *tiene:* ellos, Uds. *tienen.*
él, Ud. *va:* ellos, Uds. *van.*
él, Ud. *ha:* ellos, Uds. *han.*

The same is true of future forms. You have not had any of these forms with "*Uds.*" and "*ellos*," but you can readily add the sound of *n* to the forms with "*él*" and "*Ud.*" Thus:

él, Ud. *hablará:* ellos, Uds. *hablarán.*
él, Ud. *recibirá:* ellos, Uds. *recibirán.*
él, Ud. *vendrá:* ellos, Uds. *vendrán.*
él, Ud. *será:* ellos, Uds. *serán.*

6. The forms "*podré*," "*podrá*," "*sabré*," "*sabrá*," "*saldré*," "*saldrá*," "*tendré*," "*tendrá*," "*vendré*," "*vendrá*" are the irregular future forms of "*poder*," "*saber*," "*salir*," "*tener*," "*venir*," respectively. Some of these forms are not recorded, but you will be able to pronounce them by comparison with those that are.

7. The sentence, "*Creo que Ud.* **podrá** *atender á nuestro negocio*," is translated, "I think (*or*, I suppose) you *can* attend to our business," and not, "I think you *will be* able to attend to our business." This is an example of a peculiar use made in Spanish of the future form of verbs. This form is often employed not to indicate a future condition, but to express a supposition, belief, or conjecture relating to a present state. Observe the following additional examples:

¿Dónde está don Eduardo?—No sé; **estará** en su cuarto, pues él casi nunca sale.	Where is Mr. Edward?—I do not know; I suppose he is in his room, for he seldom goes out.
Sus amigos ya **sabrán** mucho español, pues hace mucho tiempo que lo están estudiando.	Your friends must know (*or*, I suppose your friends know) a great deal of Spanish already, for they have been studying it a long time.
¿Qué hora es?—**Serán** las seis y media.	What time is it?—I suppose it is (*or*, It must be about) half-past six.
Siéntese, señorita Carmen, que Ud. **estará** cansada.	Sit down, Miss Carmen, you must be tired (*or*, I suppose you are tired).

NOTE.—For the use of "*que*" in the last example, see Lesson VIII, Review and Conversation, note 3.

8. The word "*vamos*" is a form of the verb "*ir*," "to go," and means, "we go," "we are going," and also "let us go." It is often used in the sense of "come on," "come along." Examples:

Vamos á comer, que ya es muy tarde.	Let us go to dinner; it is already very late.
Vamos, don Eduardo, que hoy tenemos mucho que hacer.	Let us go, Mr. Edward; we have a great deal to do today.

9. The word "*quienes*" is the plural form of "*quien.*" When used in questions, an accent mark is placed over the first *e*, just as in "*quién.*" The forms "*quien*" and "*quienes*" (without the accent mark) are seldom used except after a preposition; that is, in the sense of "whom." In all other cases, "*que*" is generally preferred.

Ése es el caballero de **quien** le hablé ayer, y esas son las señoras con **quienes** él vino.	That is the gentleman of whom I spoke to you yesterday, and those are the ladies with whom he came.
¿**Quién** es ese señor?	Who is that gentleman?
¿**Quiénes** son esos señores?	Who are those gentlemen?
Éstos son los caballeros **que** desean verlo á Ud.	These are the gentlemen who wish to see you.

10. In English, we usually say "cotton goods," "linen goods," instead of "goods of cotton," "goods of linen." The latter form is the only one permitted in Spanish: "*géneros de algodón*," "*géneros de lino.*"

11. Notice the sense in which "*volver á*" is used in the following sentences:

El año entrante **volveré á** emprender el negocio del café.	Next year I shall undertake the coffee business again.
Yo estudié español el año pasado, pero no pude aprender nada. Este año voy á **volver á** tratar de aprenderlo.	I studied Spanish last year, but could not learn anything. This year I shall again try to learn it.

12. The sentence, "*Vamos á dejárselo con Ud.*," literally means, "We are going to leave it to him with you"; but the correct translation is, "We are going to leave it with you for him." In English, the verb "to leave," when used as above, takes, or is followed by, the preposition "for"; in Spanish, the verb "*dejar*" takes the preposition "*á*," "to," and the construction of the sentence is the same as with "*vender*," "*decir*," and other similar verbs. Thus, we say:

Le he **vendido** unos libros **al** señor Gómez.—**Le** he **dejado** unos libros **al** señor Gómez.	I have sold Mr. Gomez some books.—I have left some books for Mr. Gomez.
Se los **venderé á** Ud.—**Se** los **dejaré á** Ud.	I shall sell them to you.—I shall leave them for you.

13. In Spanish, we do not say, "*diez pesos* **y** *veinticinco centavos*," but, "*diez pesos veinticinco centavos.*" We should say, however,

Dos pesos **y** unos pocos centavos.	Two dollars and a few cents.
Veinte pesos **y** medio.	Twenty dollars and a half.

14. The expression "*ya lo creo*" is very common in conversation. It is used in the sense of "certainly," "of course," "naturally," "no doubt," in answering a question or emphatically approving what some one has just said.

15. It is common in English, when referring to a future event, to employ the same form of a verb that is used to indicate a present event. This is generally done when the event in question is one whose occurrence is considered certain or necessary. Thus, instead of saying, "The steamer *will leave* at three o'clock," "The sun *will rise* at half-past five tomorrow," "At what time *will* the train *come* tonight?" we say, "The steamer *leaves* at three o'clock," "The sun *rises* at half-past five tomorrow," "At what time *does* the train *come* tonight?" Expressions of this kind are very common in Spanish, and are often used even in cases in which the future form of the verb would be the only one permitted in English. Examples:

Mañana **voy** a verle.	I shall go to see you (*or* him) tomorrow.
Yo le **pregunto** á él esta noche dónde están los recibos que Uds. quieren, y se los **mando** á Uds. mañana sin falta.	I shall ask him tonight where the receipts are that you (*plural*) want, and I will send them to you tomorrow without fail.
En el Hotel España lo **espero.**	I shall wait for you at the Hotel Spain.

In these examples it would, of course, be perfectly proper to use the future forms "*iré*," "*preguntaré*," etc.

16. Both "*allá*" and "*allí*" mean "there"; but "*allí*" is generally used to indicate position, location, or residence at a definite place, while "*allá*" is used with verbs indicating

motion toward a certain place. This rule is not absolute, however; "*allá*" is a much more general term than "*allí*," and is often used instead of the latter. In cases of doubt, say "*allá*." Notice the following examples:

Yo *iré* **allá** mañana por la mañana.	I shall go there tomorrow morning.
Yo *tengo* muchos amigos **allí**.	I have many friends there.
¿Cuándo sale Ud. para Nueva-York?—*Salgo* para **allá** el mes entrante.	When do you leave for New York?—I leave (for there) next month.
¿Cuándo *estuvo* Ud. en Nueva-York?—*Estuve* **allí** el mes pasado.	When were you in New York?—I was there last month.

17. Notice the use of the article "*la*" in "**la** *semana entrante*." We say, likewise, "**el** *año pasado*," "**la** *semana pasada*," "**el** *mes entrante*," "**el** *año entrante*."

Instead of the adjective "*entrante*," the phrase "*que viene*," "coming" (more literally, "which is coming"), is very often used: "*el mes* **que viene**," "next month"; "*el año* **que viene**," "next year"; "*el jueves* **que viene**," "next Thursday."

18. Notice the use of "*pues*" in the sense of "then." (See Lesson IX, Review and Conversation, note 6).

19. The sentence, "*Que tengan Uds. buen viaje*," is an abbreviation of the sentence, "*Deseo que tengan Uds. buen viaje*," "I wish that you may have a good journey"; hence, the use of the word "*que*" at the beginning.

20. Before a *masculine* noun, "*ciento* **un**" is always used instead of "*ciento* **uno**": "*ciento* **un** *pesos*," "*ciento* **un** *hombres*." The same rule applies to all numbers ending in "*uno*": "*cincuenta y* **un** *pesos*," "*doscientos* **un** *hombres*." With feminine nouns, however, the complete form "*una*" should be used: "*ciento* **una** *personas*," "*trescientas* **una** *casas*."

Notice the feminine form "*trescientas*" in the last example. While "*ciento*" does not change its form with feminine nouns,

"*doscientos*," "*trescientos*," "*cuatrocientos*," etc. have the feminine forms "*doscientas*," "*trescientas*," etc. Examples: "*cuatrocientos hombres*," "*cuatrocientas señoras*"; "*seiscientos cuarenta pesos*," "*seiscientas cuarenta mesas.*"

Finally, notice that in English we say, indifferently, either, "one hundred one," or, "one hundred *and* one"; either, "one hundred twenty-five," or, "one hundred *and* twenty-five." The second form is never used in Spanish.

21. The words "*doscientos*," "*trescientos*," "*seiscientos*" are often written "*docientos*," "*trecientos*," "*seicientos*," respectively. This change of spelling does not alter the pronunciation.

22. The article "*un*" is not used with "*mil*": "*mil hombres*," "one thousand men." The form "*mil*" is used with all nouns, masculine and feminine.

The plural "*miles*" is used as a noun in cases like the following:

Ese señor me debe varios **miles** de pesos.	That gentleman owes me several thousand dollars.
Nosotros tenemos **miles** de estudiantes.	We have thousands of students.
Nuestra deuda asciende á muchos **miles.**	Our debt amounts to many thousands.

23. The words "*millón*," "*billón*," "*trillón*," are used only with "*un*": "**un** *millón*," "**un** *billón*," "**un** *trillón*." With "*dos*," "*tres*," etc., the plural forms "*millones*," "*billones*," "*trillones*" are used. Notice the use of "*de*" in the following example:

Don Eduardo tiene un millón **de** pesos.—Don Eduardo tiene un millón setecientos mil pesos	Mr. Edward has (is worth) one million dollars.—Mr. Edward is worth one million seven hundred thousand dollars.

As you see, the preposition "*de*" is used only when the number referred to is a round number of millions. The same rule applies to "*billón*," "*trillón*," etc.

24. You should now be able to read in Spanish any number that you are ever likely to require. The numbers between "*ciento*" and "*doscientos*" are formed after the manner of the two given in the Vocabulary; thus, "*ciento dos*," "*ciento tres*," "*ciento setenta y nueve*," etc. The same system applies to the numbers following "*doscientos*," "*trescientos*," "*mil*," "*diez mil*," "*un millon*," etc. Examples:

doscientos uno (201).
setecientos noventa y cinco (795).
mil treinta y uno (1.031).
diez mil cuarenta y nueve (10.049).
un millón cuatrocientos mil veintidós (1.400.022).
treinta millones, quinientos treinta y dos mil, ochocientos dos (30.532.802).

You should note these two important facts:

1. In Spanish and French books, a period is sometimes used for separating a large number into groups of three figures each, and a comma to separate the decimal part of a number from the integral part. In English and American books, it is exactly the reverse. Thus:

Spanish System.	*English System.*
10.000 herramientas.	10,000 tools.
1.756.314 horas.	1,756,314 hours.
Él me debe $4,75.	He owes me $4.75.

More commonly, however, large integral numbers are written without either commas or periods, in this manner:

3 478 661, $39 479,16.

2. In Spanish, "*un billón*" is not "*mil millones*," "one thousand millions," as in English, but "*un millón de millones*," "one million millions"; that is, what in English is usually called "one trillion." So, although "*billón*" literally means "billion," the two terms have not the same arithmetical signification. What in English is called "one billion," is called in Spanish "*mil millones.*"

DRILL

¿Qué venden Uds. aquí?—Nosotros vendemos de todo.

What do you sell here?—We sell everything.

¿Pueden Uds. decirme cuál es la casa del señor Díaz?—No, señor, no podemos decírselo á Ud., porque nosotros no sabemos.

Can you tell me which is Mr. Diaz's house?—No, sir; we cannot tell you (literally, *tell you it*), *because we do not know.*

¿Á quién le venden Uds. su café?—Se lo vendemos á Gómez Hermanos.

¿No venden Uds. maquinaria?—No, señor; nosotros no vendemos sino herramientas.

¿Porqué no les venden Uds. sus géneros á Cervera Hijos?—No queremos vendérselos á ellos, porque nos deben mucho dinero.

¿Cuánto les deben esos señores á Uds.?—Á mí no me deben sino doscientos cincuenta y cinco pesos, pero á mi hermano le deben como tres mil pesos.

¿No pueden sus hermanas ir al teatro con nosotros esta noche?—Creo que esta noche no pueden ir, por haber recibido una invitación de la señora López.

¿Saben Uds. si el vapor ha salido ya para Santiago?—No sabemos; pero, si Ud. desea saber, podemos preguntarles á las señoritas Cerveras: ellas deben de saber, porque tienen un hermano que sale en ese vapor.

¿Comen Uds. en la casa en que viven?—Algunas veces comemos allí, pero por lo general comemos en el Hotel Inglaterra.

¿No quieren Uds. venir á comer con nosotros esta noche?—Muchas gracias, señor; esta noche no podemos, porque tenemos una invitación del señor González.

¿Le comprenden Uds. al señor Jones todo lo que les dice en inglés?—Á él no le comprendemos muy bien, porque nos habla muy ligero; pero á las hijas de él les comprendemos todo lo que nos dicen.

¿Qué hacen Uds. los domingos?—Generalmente salimos con nuestra madre y nuestras hermanas.

¿Van Uds. al teatro todas las semanas?—No, señor; nosotras casi nunca vamos al teatro: ahora hace más de dos meses que no vamos. Por lo general tenemos mucho que hacer de día, y por la noche ("in the evening") estamos cansadas.

¿De dónde vienen Uds., y para dónde van?—Venimos de la casa del señor Cervera, y vamos para la nuestra.

Where do you come from, and where are you going?—We come from Mr. Cervera's, and are going home (literally, *We come from Mr. Cervera's house, and are going to ours*).

¿Han ido Uds. ya á pagarles á Eduardo Guerrero é Hijos lo que les deben?—Sí, señor, ahora mismo venimos de pagarles.

Have you already gone to pay Edward Guerrero and Sons what you owe them?—Yes, sir; we are coming from there just now, after having paid them (more literally, *we just now come from paying them*).

25. When a person is in the act of going to some place—as when he is walking, sailing, or riding to the place—he says, "*Voy* **para**—." If he wishes to say that he intends to go, or that he goes, to some place, he says, "*Voy* **á**—." The expression "*ir* **para**—" properly means "to be on the way to." In questions, however, we say, indifferently, either, "**¿Á** *dónde* (or, *¿Adónde*) *va Ud.?*" or, "**¿Para** *dónde va Ud.?*" "Where are you going?"

26. The phrase "*ahora mismo*" means "just now," "this very moment," and, with reference to future events, "immediately," "at once." So, too, "*hoy mismo*" means "this very day"; "*esta noche mismo*," "this very evening"; etc. Examples:

Ahora mismo hablé con él.	I spoke with him just now.
Ahora mismo voy á hablar con él.	I am going to speak with him at once.
Se lo preguntaré **hoy mismo.**	I will ask him (it) this very day.

27. The sentence, "*Yo* **vengo de** *hablar con él*," differs from "*Yo* **acabo de** *hablar con él*" in that the latter expresses simply that I have just spoken to the person referred to, while the former expresses both that I have spoken to the person referred to, and have just come from the place where I spoke to him. Likewise, if I say, "*Mi padre* **viene de** *comer*," I mean that my father has dined, and has just come, or is just coming, from the place where he dined. In this case we can express the same idea in English by saying, "My father is just coming from dinner." Pay particular attention to the examples of this kind given below. Now that you know what the *idea* to be expressed is, do not try to find an English *form* to express the same idea. Always try to read in Spanish, without translating, but *thinking* in Spanish.

Entiendo que Uds. les han pagado hoy una gran suma á Guerrero Hijos; ¿es cierto?—Sí, señor, ahora mismo venimos de pagarles veinte mil pesos; pero todavía les debemos diez mil más.

El señor Jones dice que Uds. los sur-americanos no sirven para los negocios, por ser muy perezosos.—Así es; siento mucho decirlo, pero es cierto que nosotros somos algo perezosos, y servimos poco para los negocios.

¿De dónde viene Ud. ahora?—Vengo de hablar con el hermano de don Eduardo.

¿Ha preguntado Ud. cuándo sale el vapor en que nosotros salimos?—Sí, señor, don Antonio y yo venimos de preguntar: el vapor sale mañana á las diez de la mañana.

¿Ha visto Ud. á los señores Cerveras últimamente?—Sí, señor; ahora vengo de venderles diez cajas de vino.

¿Puede Ud. hacerme el favor de darle esta carta al señor López?—Lo siento mucho, pero el señor López ya no está aquí; él acaba de salir para Nueva-York en el vapor Francia; yo vengo de decirle adiós.

Aquí tengo una carta para su padre: ¿puede Ud. hacerme el favor de dársela?—Sí, señor, con mucho gusto: ahora mismo se la daré.

¿Sabe Ud. si la señorita su hermana vendrá temprano esta noche? — Creo que esta noche no podrá venir; pues, según entiendo, espera á unas amigas.

Do you know if your sister will come early this evening?— I think she will not be able to come this evening; for I understand (literally, *according to what I understand*) *she expects some lady friends.*

¿Á qué hora vendrá su señora madre?—Estoy seguro de que no vendrá antes de las ocho.

Ud., por supuesto, vendrá á vernos mañana, ¿no es cierto?—Ya lo creo; pero no podré venir antes de las cuatro.

¿Vendrá Ud. solo ó con sus amigos?—Oh! vendré con ellos, por supuesto, y se los presentaré á Ud.

¿En qué vapor saldrá Ud. para Sur-América?—Creo que saldré en el vapor España: si no tomo ese vapor, tendré que aguardar una semana más.—No, señor, Ud. no tendrá que aguardar una semana, pues el vapor Nueva-York sale sólo tres días después del España.

¿Cuándo sabrá Ud. de su señora madre?—Creo que sabré de ella el lunes ó martes de la semana entrante, pues el vapor debe de haber llegado ya á Santiago.

¿Cree Ud. que yo podré venderles estas mercancías á Cervera Hijos?—Me parece que ellos no se las comprarán; mas estoy seguro de que podrá vendérselas á Díaz Hermanos.

¿Sabe Ud. cómo están los negocios en el Brasil?—Todavía no lo sé, pero lo sabré mañana temprano, pues espero cartas por el vapor América, que llega de allá esta noche.

Noto que el hijo de don Eduardo habla poco esta noche; ¿sabe Ud. qué tiene?—Estará cansado; pues, segun me dijo hoy, ha tenido mucho que hacer; ó tendrá uno de sus fuertes dolores de cabeza.

I notice that Mr. Edward's son talks little this evening; do you know what is the matter with him?—Perhaps he is tired, for, according to what he told me, he has had a great deal to do today; or perhaps he has one of his severe headaches.

¿Quiénes serán esas señoras que vienen con la señorita Rosa?—Serán las amigas de quienes nos habló antier.

Who can those ladies be that are coming with Miss Rose?—Perhaps they are the lady friends of whom she spoke to us day before yesterday.

28. The future form is often used in questions, as in the last example, to indicate curiosity or surprise. The question just referred to might also be translated, in colloquial style, "I wonder who those ladies are," etc. In negative sentences, the future form often indicates uncertainty and bewilderment: "*No sé dónde estará mi hermano*," "I do not know where my brother can be."

¿Puede Ud. decirme qué hora es?—No estoy seguro, pues no tengo reloj: serán las tres y media ó las cuatro.

¿Dónde está el señor Díaz, que no lo he visto?—Estará en Santiago, adonde va casi todos los sábados.

¿Qué idioma hablan aquellas señoritas?—Hablarán inglés, porque parecen americanas.

¿Para dónde irá don Antonio tan ligero?—Irá á decirle adiós á la hija, que sale por el vapor de las cuatro ("by the four o'clock steamer").

¿Quiénes serán las señoras que están en el otro cuarto?—Serán algunas amigas del señor Guerrero, porque él ha estado allí con ellas más de una hora.

¿El señor González porqué no vendrá?—Estará ocupado.

¿Qué negocio irán á emprender estos señores ahora, después de haber dejado el negocio del café, el del algodón y el de maquinaria?—Irán á emprender algún negocio nuevo que ellos no conocen, pues parece que la experiencia que han tenido en otros negocios no les ha enseñado nada.

No sé porqué vivirá él en un hotel tan malo, pues es hombre muy rico.

No comprendo qué motivo tendrá don Eduardo para no hablarme; pero el hecho es que hace como un mes que no me habla.

¿Uds. porqué no han querido venir á vernos?—Sí hemos querido, pero no hemos podido, y Uds. saben que querer no es lo mismo que poder.

Why have you not wished to come to see us (or, *why would you not come to see us*)?—*We have wished to, but we have not been able, and you know that to wish is not the same as to be able.*

29. Notice that the phrase, "the same as," is rendered by "*lo mismo que.*"

Tenga la bondad de decirle á ese caballero que hoy he estado muy enfermo, y que por eso no he podido atender á su negocio.

Siento no poder hablar con Ud. ahora; pero, como Ud. ve, estoy muy ocupado.

Nosotros no hablamos nunca con la señorita Smith, por no poder hacernos comprender en inglés (*or*, por no podernos hacer comprender en inglés).

¿Han visto Uds. ya á don Eduardo?—Todavía no hemos podido verle (*or*, no le hemos podido ver).

Los amigos de Ud. ya deben de hablar el inglés muy bien.—No, señor, ellos lo han estudiado mucho, pero dicen que no han podido aprenderlo (*or*, que no lo han podido aprender).

¿Para dónde van Uds.?—Vamos para Cuba.

Where are you going?—We are going (*are on our way*) *to Cuba.*

Señor Díaz, vamos al vapor, y allí podrá Ud. ver al señor Cervera.

Mr. Diaz, let us go to the steamer, and there you may see Mr. Cervera.

Vamos, don Antonio, que ya es casi la una, y el vapor sale á la una y media.

Come on, Mr. Anthony; it is almost one already, and the steamer leaves at half-past one.

¿Á quién van Uds. á ver?—Vamos á ver á un hijo del señor González.

¿Van Uds. al teatro todas las noches?—No, señor, no vamos todas las noches, pero sí casi todas.

¿Para dónde van sus hermanos?—Van para Sur-América.

¿Y Ud. para dónde va?—Yo voy para Cuba.

¿Las señoritas sus amigas para dónde van?—Unas de ellas van para Cuba; otras para el Brasil.

¿Van Uds. para el hotel ahora?—No, señor; ahora vamos para la casa del señor Gómez.

¿Porqué no van Uds. á ver el nuevo vapor que acaba de llegar?—Deseamos mucho ir, pero no vamos, porque nuestra madre está muy mala.

Señorita Rosa, vamos á preguntar por la señorita Carmen.—Yo no puedo ir ahora, señora, pues no me siento bien. Tenga la bondad de decirle, si la ve, que yo iré á verla mañana.

Ya es muy tarde, don Eduardo: vamos ahora mismo á ver al señor López, pues Ud. sabe que él sale para Nueva-York antes de una hora.

Vamos, amigo Cervera, que nuestros amigos nos están esperando.

Vamos, don Antonio, siéntese Ud. y tómese un vaso de vino con hielo, que todavía no son las doce, y Ud. no tiene que estar allí antes de la una.

¿Á qué hora llega su señora madre?—Ella viene en el vapor Francia, que llega esta noche á las ocho.

At what time will your mother arrive?—She is coming on the steamer France, which arrives at eight o'clock this evening.

¿Cuándo vienen Uds. á verme?—Mañana venimos sin falta.

¿Uds. cuándo salen para Inglaterra?—Salimos el sábado de la semana entrante.

¿Á qué hora sale el vapor?—Sale á las cuatro y media.

¿Sale Ud. en el vapor Francia?—No, señor; salgo en el vapor América.

¿Sale Ud. solo, ó con su señora?—Salgo solo; mi señora no puede salir por este vapor; ella sale el domingo de la semana entrante.

¿Le ha dado Ud. á don Eduardo las cartas que le dejé con Ud.?—No, señor, porque él no vino hasta anoche; pero hoy mismo se las doy.

¿Puede Ud. hacerme el favor de presentarme al señor López?—Sí, señor, con mucho gusto; él viene á comer conmigo esta tarde, y si Ud. está aquí entonces, yo se lo presento.

Ud. por supuesto me vendrá á ver mañana temprano, ¿no es cierto?—Ya lo creo; mañana á las nueve estoy aquí sin falta.

¿Son Uds. del Brasil?—No, señor; venimos de allá, pero no somos de allí.

Are you from Brazil?—No, sir, we are coming from there, but we are not from there.

¿No cree Ud. que Santiago es una ciudad muy bonita?—Entiendo que lo es, pero yo nunca he estado allí.

¿Ud. porqué no fué á ver mi fábrica cuando estuvo en Nueva-York?—Porque cuando yo estuve en la ciudad Ud. no estaba allí.

¿Van Uds. para Santiago?—No, señor, venimos de allá.

¿Han vivido Uds. en el Brasil?—Oh! sí, señor; hemos vivido allí mucho tiempo, y el mes que viene salimos otra vez para allá.

Santiago es una bonita ciudad, pero allí hay mucha fiebre.—Así es; yo vengo de allá ahora, y vengo con fiebre.

¿Hay muchas fábricas en el Brasil?—No, señor; allí hay pocas fábricas, y las pocas que hay son malas.

Yo he tenido mucho deseo de ir á Cuba á emprender un negocio en géneros de algodón; pero unos amigos que acaban de llegar de allá me dicen que allí todos los negocios están ahora muy malos, sobre todo el negocio que yo quiero emprender.

¿Cuánto cree Ud. que tiene don Pedro?—No sé, pero dicen que tiene dos ó tres millones de pesos.

How much do you think Mr. Peter is worth?—I do not know, but it is said that he is worth two or three million dollars.

¿Cuánto les han pagado Uds. á los señores González Hijos?—Les hemos pagado setenta y cinco mil un pesos ochenta y ocho centavos ($75.001,88); pero todavía les debemos diez mil quinientos veintitrés pesos sesenta y cuatro centavos ($10.523,64).

How much have you paid Messrs. Gonzalez Sons?—We have paid them $75,001.88; but we still owe them $10,523.64.

30. Notice that in referring to a person's wealth, the verb "*tener*" is used in the sense of "to be worth."

You will remember (Lesson VIII, Art. 3) that we say, "*No comprendo cuando me hablan ligero*," "I do not understand when *they* speak to me fast," and that, in cases like this, the English "they" is not translated. In the same manner, we say, "*Dicen*," "They say," "It is said"; "*Me han dicho*," "They have told me," "I have been told"; etc.

¿Cuánto tienen los señores González Hermanos?—No estoy seguro, pero deben de tener como millón y medio de pesos.

¿Tienen sus amigos mucho dinero?—Ah! sí: uno de ellos tiene seiscientos mil pesos, y el otro tiene más de un millón quinientos mil.

Me han dicho que el señor López tiene mucho dinero: ¿Ud. sabe cuánto tiene?—Sí, señor; yo sé que dicen que el es muy rico, pero en realidad no tiene más de cuarenta ó cincuenta mil pesos.

Señor Gómez, aquí está una cuenta que acaban de mandarle los señores Díaz Hijos.—Tenga la bondad de ver á cuánto asciende y de mandarles un cheque.—La cuenta asciende á trece mil seiscientos setenta y un pesos treinta y nueve centavos ($13.671,39); pero nosotros ya les hemos pagado seis mil doscientos cincuenta y ocho pesos ochenta y nueve centavos ($6.258,89).—¿Cuándo les mandó Ud. el cheque por esta suma?—Se lo mandé esta mañana.—Seguro que no lo han recibido todavía.

¿Por cuánto va Ud. á vender sus géneros de lino?—Voy á vendérselos al señor Cervera por cinco mil trescientos un pesos veinticinco centavos ($5.301,25).

No comprendo porqué don Pedro no paga lo que debe, pues dicen que tiene mucho dinero.—Así es; todo el que ha tenido negocios con él dice que es difícil hacerlo pagar. Á mí me debe novecientos setenta y cinco pesos noventa y cinco centavos ($975,95) hace más de un año, y estoy seguro de que nunca me los pagará.

Señor don Antonio, vengo á pagarle lo que le debo. Aquí tiene Ud. un cheque por tres mil cuatrocientos sesenta y un pesos veintiún centavos ($3.461,21). Ayer le mandé otro por siete mil doscientos tres pesos diez y siete centavos ($7.203,17).—Sí, señor, acabo de recibirlo. Aquí tiene Ud. un recibo por diez mil seiscientos sesenta y cuatro pesos treinta y ocho centavos, que es á lo que asciende su cuenta y es también á lo que ascienden sus dos cheques.

¿Sabe Ud. contar en español ya?—Sí, señor, ya sé contar; pero cuento con alguna dificultad, porque todavía he practicado poco.

Do you already know how to count in Spanish?—Yes, sir, I already know how to count; but I count with some difficulty, for I have practiced little as yet.

31. The word "how" in the expressions, "to know *how* to do a thing," "to learn *how* to do a thing," etc. is not translated in Spanish. Thus:

Yo sé contar hasta mil.	I know how to count as far as one thousand.
Ellos no saben hablar español.	They do not know how to speak Spanish.
Esta señorita quiere aprender á contar en español.	This young lady wishes to learn how to count in Spanish.

¿Sabe Ud. contar?—Sé contar en mi idioma, pero en español todavía no sé contar sino hasta ciento.

¿Saben Uds. sumar?—Sí, señor, por supuesto.

Uds. sabrán restar también, ¿no?—Sí, señor, sabemos sumar y restar.

¿Las hermanas de Ud. no saben hablar español?—No, señor, ellas no saben hablar sino inglés.

¿Qué tal es la maestra de Uds.?—No es muy buena: sabe muchas cosas, pero no sabe enseñar.

¿No sabe Ud. pronunciar este nombre?—No, señor, ese es un nombre nuevo para mí, y yo no lo sé pronunciar (*or*, no sé pronunciarlo).

¿Cuántos son setecientos cincuenta y dos (752) y seiscientos veintinueve (629)?—Setecientos cincuenta y dos y seiscientos veintinueve son mil trescientos ochenta y uno (1381).

¿Cuántos son cincuenta y cuatro mil setecientos veintiocho (54728) menos diez y nueve mil quinientos treinta y seis (19536)?—Cincuenta y cuatro mil setecientos veintiocho menos diez y nueve mil quinientos treinta y seis son treinta y cinco mil ciento noventa y dos (35192).

Si Ud. quiere aprender á contar en español, puede practicar con los números siguientes:

275, doscientos setenta y cinco.
963, novecientos sesenta y tres.
821, ochocientos veintiuno.
701, setecientos uno.
489, cuatrocientos ochenta y nueve.
173, ciento setenta y tres.
199, ciento noventa y nueve.
1.003, mil tres.
1.059, mil cincuenta y nueve.
1.343, mil trescientos cuarenta y tres.
2.001, dos mil uno.
4.751, cuatro mil setecientos cincuenta y uno.
9.560, nueve mil quinientos sesenta.
8.025, ocho mil veinticinco.
10.081, diez mil ochenta y uno.
11.706, once mil setecientos seis.
17.904, diez y siete mil novecientos cuatro.
15.101, quince mil ciento uno.
21.321, veintiún mil trescientos veintiuno.

28.964, veintiocho mil novecientos sesenta y cuatro.
23.007, veintitrés mil siete.
37.444, treinta y siete mil cuatrocientos cuarenta y cuatro.
78.539, setenta y ocho mil quinientos treinta y nueve.
99.995, noventa y nueve mil novecientos noventa y cinco.
100.004, cien mil cuatro.
132.100, ciento treinta y dos mil ciento.
318.328, trescientos diez y ocho mil, trescientos veintiocho.
996.262, novecientos noventa y seis mil, doscientos sesenta y dos.
836.103, ochocientos treinta y seis mil, ciento tres.
1.475.043, un millón, cuatrocientos setenta y cinco mil, cuarenta y tres.
1.632.078, un millón, seiscientos treinta y dos mil, setenta y ocho.
1.501.241, un millón, quinientos un mil, doscientos cuarenta y uno.
3.640.507, tres millones, seiscientos cuarenta mil, quinientos siete.
45.417.801, cuarenta y cinco millones, cuatrocientos diez y siete mil, ochocientos uno.
153.864.859, ciento cincuenta y tres millones, ochocientos sesenta y cuatro mil, ochocientos cincuenta y nueve.
1.753.475.603, mil millones, setecientos cincuenta y tres millones, cuatrocientos setenta y cinco mil, seiscientos tres.
43.618.319.478, cuarenta y tres mil, seiscientos diez y ocho millones, trescientos diez y nueve mil, cuatrocientos setenta y ocho.

REVIEW AND CONVERSATION

—Bien, señor don Pedro, ¿qué tal van sus negocios?

—No van mal, amigo Díaz. Algo[1] hemos vendido últimamente, y ahora mismo vengo de ver á unos señores que nos han pagado quince mil ochocientos veintiocho pesos y unos pocos centavos.

—Eso está bueno. Entonces ya Ud. debe de haber cambiado de parecer en lo que toca[2] al negocio del café.

—Oh! ya lo creo. Ese negocio está hoy mejor que nunca. Todo el café que nos llega[3] ahora de Sur-América lo vendemos bien, en poco tiempo, y á personas que pagan. Además, como Ud. sabe, nosotros tenemos allí negocios en géneros de lino y de algodón, que mandamos de aquí para vender allí. Estos géneros están ahora muy caros en Sur-América y muy baratos aquí, y eso, por supuesto, es lo que nosotros queremos. En suma,[4] mi querido amigo, todos los negocios que tenemos ahora

Well, Mr. Peter, how is your business getting along?

Not badly, friend Diaz. We have sold a little lately, and I have just now left some gentlemen that paid us $15,828 and a few cents.

That is good. Then you must have already changed your opinion with regard to the coffee business.

Oh! no doubt. That business is better today than ever. All the coffee that we now receive from South America, we sell profitably, in a short time, and to persons that pay. Besides, as you know, we trade (*literally*, have business) there in linen and cotton goods, which we send over to be sold there. These goods are now very costly in South America, and very cheap here, and that, of course, is what we want. In short, my dear friend, all the business that we have now

---

[1] Notice that here "*algo*" means "*a* little." The idea expressed by the Spanish sentence is perhaps more plainly, although not so properly, expressed by means of the colloquial form, "We have sold *some* lately," that is, "We have done some selling." The sentence, "We have sold *little*" (not "*a* little"), is rendered, "*Hemos vendido* **poco.**"

[2] The verb "*tocar*," as you know, means "to touch." The expression "*en lo que toca á*," however, is an idiomatic phrase, meaning "concerning," "with regard to," "as to." Examples: "**En lo que toca á** *idiomas, yo poco puedo decir, pues no sé sino el mío*," "As to languages, I can say little, for I know mine only"; "**En lo que toca al** *negocio de que Uds. me han hablado, me parece que lo mejor que pueden hacer es no emprenderlo*," "With regard to the business of which you have spoken to me, it seems to me that the best thing you can do is not to undertake it."

[3] See Lesson XII, Review and Conversation, note 3.

[4] Notice the use of the phrase "*en suma*" in the sense of "in short."

REVIEW AND CONVERSATION—(Continued)

dejan poco que desear. ¿Y los suyos cómo van?

—No tan bien como los de Uds., don Pedro, pero tampoco van mal. Ud. sabrá que el negocio de maquinaria hace como diez años está poco más ó menos en el mismo estado. Es un negocio que casi nunca cambia de un momento á otro; pero, por eso mismo,[5] es mucho más seguro que el del café.

—Eso va sin decir. Pero Ud. sabe que los negocios menos seguros son generalmente los que hacen á uno rico.

—Y también los que hacen á uno pobre cuando uno menos lo espera. Mi padre y yo sabemos esto por experiencia; pues, como se lo he contado á Ud. otras veces, este mismo negocio del café, que á Ud. le parece hoy tan excelente, nos dejó á nosotros casi sin un centavo hace doce años. Desde entonces ni él ni yo hemos querido[6] volverlo á emprender.

—Nosotros también hemos visto malos tiempos; pero no tan malos como los de que Ud. habla. Ha habido veces,

leaves little to be desired. And how is yours getting along?

Not so well as yours, Mr. Peter, but not badly, either. I suppose you know that the machinery business has been more or less in the same condition for the last ten years. It is a business that very rarely changes from one moment to another; but, for that very reason, it is much surer than the coffee business.

That goes without saying. But you know that the least certain businesses are generally those that make one rich.

And also those that make one poor when one least expects it. My father and I know this from experience; for, as I have told you on other occasions, this same coffee business, which seems so excellent to you today, left us almost without a cent twelve years ago. Since then neither of us has wanted to undertake it again.

We, too, have seen bad times; but not so bad as those of which you speak. There have been occasions, as last year,

---

[5] You know that the phrase "*por eso*" is often used in the sense of "for that reason." The phrase "*por eso mismo*" means "for that very reason," "that is just why," "just because that is so," etc.

[6] The literal translation of the phrase "*ni él ni yo hemos querido*" is, "neither he nor I have wanted." This form, however, sounds awkward in English, and often gives rise to some grammatical difficulties. It is better to express the same idea in a different form, as we have done in the translation.

REVIEW AND CONVERSATION—(Continued)

como el año pasado, en que[1] hemos querido dejar este negocio; pero luégo hemos cambiado de parecer, y hemos aguardado con paciencia, seguros de que después de los malos tiempos vienen siempre los buenos.

when we have wished to leave this business; but we have afterwards changed our minds and waited with patience, being sure that after bad times always come good ones.

—Uds., por supuesto, han podido hacer eso, porque han tenido, y tienen, mucho dinero; pero cuando uno tiene poco, y sus negocios van mal, llega al fin el día en que no puede pagar sus deudas, en que nadie quiere venderle ni comprarle, y entonces....

You, of course, have been able to do that, because you have had, and have, a great deal of money; but when a person (*literally*, one) has little, and his business goes badly, the day comes at last when he cannot pay his debts, when nobody will sell to him or buy from him, and then——

—Así es, amigo Díaz. Eso lo comprendo yo muy bien. Pero yo estoy cansado de hablar de negocios; y seguro que Ud. también lo estará. No hace mucho llegué de la parte baja de la ciudad, donde he estado diez horas hablando de deudas, cuentas, pesos y centavos, cheques, recibos, café, géneros, herramientas y qué sé yo qué más, y esto me tiene cansado. Vamos, pues, á hablar de otras cosas. Me han dicho que la hija del señor Cervera está muy mala. ¿Sabe Ud. qué tiene?

That is so, friend Diaz. I understand that very well. But I am tired of talking business; and I am sure that you must be too. It is not long since I arrived from down-town, where I have been ten hours talking of debts, bills, dollars and cents, checks, receipts, coffee, goods, tools, and what not, and I am tired of it. Let us then talk about other things. I have been told that Mr. Cervera's daughter is very ill. Do you know what is the matter with her?

—Sí, señor; ahora mismo vengo de allá de preguntar por ella. No está tan mala como le

Yes, sir; I am just now coming from there, where I went to ask for her. She is not so ill as you

---

[1] You must, no doubt, have noticed that the phrase "*en que*" is very frequently used in the sense of "where" and "when"; that is, instead of "*donde*" and "*cuando*." Thus, we say, "*El* hotel **en que** *Uds. viven es muy bueno*," "*La ciudad* **en que** *nosotros hemos vivido este año se llama Santiago*," "*El año* **en que** *él estuvo aquí fué año bisiesto*."

REVIEW AND CONVERSATION—(Continued)

han dicho á Ud.: no tiene sino un ligero[8] resfriado, que, según parece,[9] no asciende á mucho.

—¿Cuál de las dos señoritas es la que está enferma?

—La señorita Rosa; la misma que estuvo aquí la semana pasada con el señor Cervera, y que sale para Cuba por el vapor de la semana entrante.

—¡Cuánto lo siento! ¿Cuándo irá Ud. allá otra vez?

—Ahora mismo, pues tengo que darle al señor Cervera varias cartas que don Eduardo le dejó conmigo.

—Tenga la bondad de decirle que yo no he podido irlos á ver á él y á su hija por haber estado muy ocupado, pero que mañana voy sin falta.

—Ud. por supuesto irá al vapor la semana que viene á decirles adiós á la señorita Rosa y á la madre, ¿no es cierto?

—Siento no poder ir, pues pasado mañana salgo para Chicago, adonde tengo que ir á negocios. De allí iré á Milwaukee, y no sé cuándo volveré; pero estoy seguro de que no será antes de tres ó cuatro semanas.

—Si así es,[10] debo decirle adiós ahora, pues yo salgo para Boston mañana por la mañana. Siento tener que dejarlo tan

have been told; she has only a slight cold, which, as it seems, does not amount to much.

Which of the two young ladies is the one that is ill?

Miss Rose; the same one who was here last week with Mr. Cervera, and who leaves for Cuba by next week's steamer.

How much I regret it! When will you go there again?

Just now, as I have to give Mr. Cervera several letters that Mr. Edward left for him with me.

Please tell him that I have not been able to go to see him and his daughter, because I have been very busy, but that tomorrow I will go without fail.

Of course you will go to the steamer next week to say good by to Miss Rose and her mother, will you not?

I am sorry I cannot go, because day after tomorrow I leave for Chicago, where I have to go on business. From there I shall go to Milwaukee, and I do not know when I shall return; but I am sure it will not be before three or four weeks.

If that is so, I must say good by to you now, as I leave for Boston tomorrow morning. I am sorry to have to leave you so

---

[8]Notice the use of "*ligero*" in the sense of "slight." We say, likewise, "*Tengo un* **ligero** *dolor de cabeza*," "*Mi padre ha estado con una* **ligera** *fiebre*."

[9]The phrase "*según parece*" means "it seems," "as it seems," "according to appearances."

[10]It would be proper to say, "*Si* **eso** *es así*"; but in cases like this the word "*eso*" is usually omitted, it being understood.

REVIEW AND CONVERSATION—(Continued)

temprano, pero Ud. sabe que tengo que ir hasta la calle Ciento veintinueve, que es donde vive el señor Cervera. Con que adiós, señor don Pedro. Que tenga Ud. buen viaje.

-Un millón de gracias, amigo mío. Hasta el mes que viene.

early, but you know that I have to go as far as Hundred-and-twenty-ninth Street, which is where Mr. Cervera lives. So, good bye, Mr. Peter. I wish you a good journey.

Thank you very much, my friend. Till next month.

PHONOGRAPH EXERCISE NO. 13

31. Beginning with Lesson XIII, questions only are printed under Phonograph Exercise. These questions appear at the end of Lessons XIII, XV, XVII, XIX, XXI, etc. Copy these questions and write out your answers to them in Spanish, making your anwers as long as possible. Mail us two copies of these questions and answers. We will return one copy to you corrected; the other we will keep for future reference.

As it is of the utmost importance that the student should neither study nor record any sentences not first corrected, *do not make a record of the questions and answers until your corrected copy is returned to you.* Having mailed the questions and answers to us, study the next lesson. Before you finish the lesson you will receive the corrected copy. When you have finished this lesson, make a record of the corrected questions and answers of the previous lesson on the blank cylinder, and mail it to us.

This will enable us to correct both your pronunciation and the construction of your sentences.

These directions apply not only to Lesson XIII, but also to all subsequent Exercises in the Conversational Lessons.

In giving your answers, do not try to think them out in English first, and then translate them into Spanish. Endeavor to understand the meaning of each question without thinking of its English equivalent, and then to think directly, that is, without translating, of some Spanish sentence or sentences that will answer the question. Remember that the

sooner you discard English and acquire the habit of thinking in Spanish, the sooner you will master the language. In giving your answers, you should assume such conditions as will not make it necessary for you to use words that you have not learned. Do not attempt to compose your answers by using dictionaries and introducing words not found in the lessons you have studied.

Do not begin to make your record before you are satisfied that you can put it all on one cylinder. (See note preceding Phonograph Exercise No. **11**, and follow those directions very conscientiously so as to avoid further difficulties in making your records). We should, however, advise you to make your answers as long as possible, consistent with the available space on the cylinder. Do not confine yourself to answering "yes" or "no," nor to the use of these words followed by an expression identical in form with the question. Endeavor to use as great a variety of words as you can.

1. ¿Qué tendrá don Pedro, que no habla?

3. Hace mucho calor, y Ud. estará con sed. ¿No quiere un poco de vino con hielo?

5. En este vapor hace un frío horroroso.

7. ¿Han estado Uds. aguardándonos?

9. ¿Han recibido Uds. de Europa géneros de algodón?

11. ¡Qué café tan excelente! ¿Á quién se lo compran Uds.?

13. ¿Cuánto tiene don Eduardo?

15. Aquí tengo un cheque para don Antonio. ¿Puedo dejárselo con Ud.?

17. ¿Á cuánto asciende lo que debemos en esa fábrica?

19. Tenga la bondad de decirme cuántas botellas hay en cada una de esas cajas.

21. ¿Cuánto descuento nos podrán Uds. dar?

23. La deuda de estos señores es muy vieja, y creo que debemos mandarles la cuenta. ¿Sabe Ud. adónde se la podemos dirigir?

LESSON XIV

PHONOGRAPH RECORD

VOCABULARY

1. Remarks on Pronunciation.—The words "*habré*," "*habrá*" and "*dirá*" are not recorded; but you should be able to pronounce them by comparison with such words as "*podré*," "*podrá*," etc.

Notice that the *x* in "*excusar*," "*excúseme*" is pronounced like *s*. It would be proper, but it is not customary, to pronounce it as in English. (See Lesson XI, Art. 8.)

The word "*aunque*," when pronounced alone, has a strong emphasis on the *a*; but when used in the body of a sentence, it is joined to the following word in such a manner that it sounds somewhat like the two separate words "*aun*" and "*que*." Notice this peculiarity at the end of the Phrases and Sentences.

NOTE.—After some words, you will find the phrase, "also, pres. subj. of —." The abbreviation "pres. subj." stands for "present subjunctive." The meaning of this expression is explained in the Remarks. The word "you" enclosed in marks of parenthesis after certain verbs means that the Spanish verb given is the imperative form used with "*usted*." This, also, is fully explained in the Remarks.

CAUTION.—Pay particular attention to the pronunciation of "*comedor*," "*honor*," and "*pormenor*"; avoid giving to the combination *or* the sound it has in the English word "more"; remember the pronunciation of "*señor*."

el **asunto**, *the affair, the subject, the matter.*

aunque, *although; even if.*

el caso, *the case.*

hacer caso,[16] / hacer caso de,[16] — *to pay attention, to mind, to care.*

el ***comedor**, *the dining room.*

corto, a, *short.*

demasiado, a,[7] *too much.*

demasiados, as,[7] *too many.*

demasiado,[7] *excessively, too; too much.*

descansar (reg.), *to rest.*

entrar[13] (reg.), *to enter, to go in, to come in, to walk in.*

***excusar** (reg.), *to excuse.*

opinar (reg.), *to think, to be of the opinion.*

conocer (irr.), *to know, to be acquainted with; to meet, to make the acquaintance of.*

VOCABULARY—(Continued)

discutir (reg.), *to discuss.*
oír[14] (irr.), *to hear.*
oído, *heard* (past part.).
subir[13] (reg.), *to ascend, to go up, to come up.*
comiendo, *eating; dining.*
discutiendo, *discussing.*
viviendo,[8] *living.*
detenidamente, *carefully, slowly, at leisure.*
digo, (*I*) *say;* (*I*) *tell.*
diga,[4-8] *say* (*you*); also, pres. subj. of "*decir.*"
quiera,[4-8] *wish* (*you*); *love* (*you*); also, pres. subj. of "*querer.*"
venga,[4-8] *come* (*you*); also, pres. subj. of "*venir.*"
vaya,[4-8] *go* (*you*); also, pres. subj. of "*ir.*"
diré, (*I*) *shall,* or *will, say,* or *tell.*
dirá, (*he, you*) *will,* or *shall, say,* or *tell.*
haré, (*I*) *shall,* or *will, do,* or *make.*
hará, (*he, you*) *will,* or *shall, do,* or *make.*
habré, (*I*) *shall,* or *will, have* (auxiliary).
habrá, (*he, you*) *will,* or *shall, have* (auxiliary); *there will,* or *shall, be.*
hablaremos, (*we*) *shall,* or *will, speak,* or *talk.*
daremos, (*we*) *shall,* or *will, give.*
descansaremos, (*we*) *shall,* or *will, rest.*
comeremos, (*we*) *shall,* or *will, eat,* or *dine.*
discutiremos, (*we*) *shall,* or *will, discuss.*
iremos, (*we*) *shall,* or *will, go.*
subiremos,[8] (*we*) *shall,* or *will, ascend.*
hable, *speak* (*you*); also, pres. subj. of "*hablar.*"
éntre, *enter* (*you*), *come in* (*you*), *go in* (*you*); also, pres. subj. of "*entrar.*"
espere, *wait* (*you*); *expect* (*you*); also, pres. subj. of "*esperar.*"
pregunte, *ask* (*you*); also, pres. subj. of "*preguntar.*"
converse, *converse* (*you*); also, pres. subj. of "*conversar.*"
*excuse,[4-8] *excuse* (*you*); also, pres. subj. of "*excusar.*"
el ***honor,** *the honor.*
joven, *young.*
el joven, *the young man.*
la joven, *the young woman.*
luégo que, *when, as soon as.*
Manuel, *Manuel.*
mientras, / mientras que, } *while.*
mientras tanto, *in the meantime.*
la **oficina,** *the office.*
el **parque,** *the park.*

VOCABULARY—(Continued)

el **paseo,** *the walk, the promenade.*
dar un paseo, *to take a walk.*
el **placer,** *the pleasure.*
probable, *probable.*
el ***pormenor,** *the detail, the particular.*
la **puerta,** *the door.*
puesto que, *since, it being the case that.*
un **rato,**[12] *a short time, a while.*
supongo, (*I*) *suppose.*
tanto, a,[9] *as much, so much; as often, so often.*
tantos, as,[9] *as many, so many.*
el **teléfono,** *the telephone.*
Toral (proper name).

PHRASES AND SENTENCES

—Venga,[4] señor López, vamos al comedor. Allí hablaremos más detenidamente de este asunto y lo discutiremos en todos sus pormenores; y al mismo tiempo comeremos algo, pues ya van á ser las ocho.[9] Supongo que Ud. no habrá[10] comido y que tendrá tanta[9] hambre como yo. Después de comer,[11] subiremos[12] á mi cuarto y descansaremos un rato;[12] y luégo, si no es demasiado[7] tarde, daremos un corto paseo por el parque.

Come, Mr. Lopez, let us go to the dining room. There we shall talk more slowly (*or*, at greater length) about this matter and discuss it in all its details; and at the same time we shall eat something, for it is already almost eight. I suppose you have not dined, and are as hungry as I am. After dinner, we shall go up to my room and rest a while; and then, if it is not too late, we shall take a short walk in the park.

—Yo no tengo mucha hambre. Últimamente he estado comiendo á las ocho, pues los dos jóvenes con quienes estoy viviendo nunca comen antes de esa hora. Pero, puesto que Ud. tiene hambre, iremos á comer cuando Ud. quiera.[9]

I am not very hungry. Lately, I have been dining at eight o'clock, as the two young men with whom I am living never dine before that time. But, since you are hungry, we will go to dinner (*literally*, to dine) when you wish.

PHRASES AND SENTENCES—(Continued)

—Vamos, pues. Ésta es la puerta del comedor. Éntre[4, 13] Ud.—Oh! aquí está don Santiago Toral, de quien Ud. habrá oído hablar.[14]—Don Santiago, tengo el gusto de presentarle á mi amigo don Manuel López.	Come on, then. This is the door to the dining room. Walk in.—Oh! here is Mr. Santiago Toral, of whom I suppose you have heard.—Mr. Santiago, I have the pleasure of introducing to you my friend Mr. Manuel Lopez.
—Mucho gusto en conocer á Ud., señor López.	Very glad to meet you, Mr. Lopez.
—Muchas gracias, señor; el placer y el honor son para mí.	Thank you very much, sir; the pleasure and the honor are mine.
—Amigo López, excúseme[4] un momento, mientras voy á decirle á mi hermano por el teléfono que no me espere[4] esta noche. Converse[4] con el señor Toral, y pregúntele[4] él qué opina[13] del asunto que hemos estado discutiendo.	Friend Lopez, excuse me a moment while I telephone my brother (*literally*, go to tell my brother by the telephone) not to wait for me this evening. Talk with Mr. Toral, and ask him what he thinks about the affair that we have been discussing.
—Así lo haré. Dígale[4] á su hermano que hable[4] con don Eduardo mañana temprano, y que vaya[4] á mi oficina por la tarde.	I will do so. Tell your brother to speak with Mr. Edward early tomorrow, and to go to (*or*, call at) my office in the afternoon.
—Se lo diré, aunque sé que él poco caso hace[13] de lo que yo le digo, y lo más probable es que no vaya.[4]	I shall tell him (*literally*, tell him it), although I know that he pays little attention to what I tell him, and in all probability he will not go (*more literally*, the most probable thing is that he will not go).

REMARKS

2. Notice the mode of derivation of the following future forms of regular verbs:

hablar:	nosotros hablaremos.
descansar:	nosotros descansaremos.
comer:	nosotros comeremos.
discutir:	nosotros discutiremos.
subir:	nosotros subiremos.

The verbs "*dar*" and "*ir*" are irregular in other forms, but not in the future; and so we say: "*nosotros dar*emos," "*nosotros ir*emos."

Likewise:

estudiar:	nosotros estudiaremos.
estar:	nosotros estaremos.
vender:	nosotros venderemos.
ser:	nosotros seremos.
ver:	nosotros veremos.
recibir:	nosotros recibiremos.

See now how the form with "*nosotros*" is derived from the form with "*yo.*" This applies both to regular and to irregular verbs:

yo *descansaré:*	nosotros *descansare*mos.
yo *comeré:*	nosotros *comere*mos.
yo *subiré:*	nosotros *subire*mos.
yo *podré:*	nosotros *podre*mos.
yo *habré:*	nosotros *habre*mos.
yo *haré:*	nosotros *hare*mos.
yo *diré:*	nosotros *dire*mos.

3. You already know how to form the present participle of regular verbs ending in *ar* (see Lesson VIII, Art. **14**). Notice now the formation of the present participle of regular verbs ending in *er* and *ir:*

comer:	com**iendo.**
vivir:	viv**iendo.**
discutir:	discut**iendo.**

There are many verbs that are irregular in other forms,

but not in the present participle. The following are important examples:

conocer:	**conociendo.**
haber:	**habiendo.**
querer:	**queriendo.**
saber:	**sabiendo.**
ser:	**siendo.**
tener:	**teniendo.**
salir:	**saliendo.**

4. As has been said elsewhere (Lesson VII, Art. **13**), the form of a verb used for commanding, entreating, or requesting, is called the **imperative form**, or simply the **imperative**, of that verb. Such are "wait" and "come," when, in addressing a person, we say, "*Wait* a few minutes," "*Come* nearer."

You have already had the imperatives "*haga*," from "*hacer*," and "*tenga*" and "*tengan*," from "*tener*." These forms are irregular, as are also the forms "*diga*," from "*decir*"; "*vaya*," from "*ir*"; "*venga*," from "*venir*," used in this lesson.

The form of the imperative is not the same in addressing one person as in addressing more than one; that is, it is not the same with "*Uds.*" as with "*Ud.*," nor is it the same with "*tú*," "thou," as with "*Ud.*" At present it is not necessary for you to know anything about this word "*tú*"; but we have referred to it, that you may understand why it is necessary, in the Vocabulary, to indicate that the form given is used only with "*Ud.*," "you" (singular); this is shown by the word "you" placed in marks of parenthesis after the English form of the verb.

In English, it is not usual to say, "Go *you*," "Come *you* to me"; but simply, "Go," "Come to me." In Spanish, on the contrary, we say, with equal propriety, and equally often, either, "*Vaya*," or, "*Vaya Ud.*"; either, "*Venga*," or, "*Venga Ud.*"; either, "*Hable*," or, "*Hable Ud.*"

Observe, now, the mode of derivation of the imperative form of regular verbs ending in *ar*. Notice that in the

infinitive the accent is on the last syllable; in the imperative, on the last but one. As said before, the word "*Ud.*" may be either used or omitted, indifferently.

hablar:	**hable Ud.**
conversar:	**converse Ud.**
entrar:	**éntre Ud.**
estudiar:	**estudie Ud.**
pagar:	**pague Ud.**
llegar:	**llegue Ud.**

In the last two examples, a *u* is written before the *e* in order that the *g* may preserve the sound it has in the infinitive. (See Lesson X, Art. **3.**) The imperative of "*entrar*" is written with an accent mark over the first *e*, in order to distinguish it from the word "*entre*," which is pronounced in the same manner, but means "between."

Although "*dar*" is an irregular verb, its imperative is regular: "*dé.*" The object of the accent mark is to distinguish this word from the preposition "*de*," "of," "from."

The imperative form with "*Uds.*" is derived from that with "*Ud.*" by the addition of *n*: "*hable Ud.*," "*hablen Uds.*"; "*vaya Ud.*," "*vayan Uds.*"

5. You have seen that in the expression, "*Hágame el favor*," the word "*hágame*" is formed by adding the word "*me*" to the imperative form "*haga.*" In general, the words "*me*," "*lo*," "*los*," "*les*," etc. and such combinations as "*me lo*," "*se lo*," when used in affirmative sentences, with imperatives, are placed after the latter; and the imperative and the added word or combination are written and pronounced as one word, with the emphasis on the same syllable on which the imperative has it. The same rule applies, as you know, to infinitives. Examples:

*Excúse***me**, señor López.	Excuse me, Mr. Lopez.
*Díga***le** Ud. que no puedo ir.	Tell him (*or* her) that I cannot go.
*Aguárde***nos** un momento.	Wait for us a moment.
Yo quiero conocer á ese joven; *presénte***melo** Ud.	I wish to know that young man; introduce him to me.
El señor Cervera no puede venir por estos libros: *mánden***selos** á su casa.	Mr. Cervera cannot come for these books; send them (to him) to his house.

You will notice by the form of the imperative in the last example that the persons addressed are more than one.

Be very careful with the pronunciation of these long compound words; always lay the emphasis on the vowel having an accent mark, and on that only. Pronounce all the syllables after this one quickly and together, lest they sound like separate words. Notice how the words "*excúseme*," "*pregúntele*," and "*dígale*" are pronounced in the Record. (See also Lesson XII, Art. **18.**)

6. There is a verbal form called the **present and future subjunctive;** it is the same as the imperative form, but is not used for the same purposes nor under the same circumstances as the latter. The rules governing the use of this form are somewhat complicated, and will be thoroughly explained in our Grammar. In the meantime, we shall give you numerous examples, that you may learn by practice when and how to use it.

In the Phrases and Sentences of this lesson the subjunctive form occurs:

1. After the verb "*decir*," used in ordering or requesting a person to perform a certain action. In English, this action is expressed by an infinitive; in Spanish, by the subjunctive form preceded by "*que*": "*Voy á decirle* **que** *no me* **espere**," "I am going to tell him not *to expect* me."

The same form is used after the verbs "*desear*" and "*querer*." Notice that the words "*me*," "*le*," etc., as well as the combinations "*me lo*," "*se lo*," etc., precede the subjunctive form, instead of following it, as in the imperative. Additional examples:

Dígale á esa señora que **éntre.**	Tell that lady to come in.
Deseo mucho que Ud. **vaya** á su oficina y **hable** con él.	I very much wish you to go to his office and speak with him.
Quiero que mis hijos **estudien** el alemán.	I wish my children to study German.
Ellos me deben una gran suma, y *quiero* que *me la* **paguen** antes del fin del mes.	They owe me a large sum, and I wish them to pay it to me before the end of the month.

2. After "*cuando*," in the sentence, "*iremos á comer* **cuando** *Ud.* **quiera.**" The subjunctive form is used after "*cuando*," if the latter word does not mean "*siempre que*," "whenever," "every time that"; that is, when reference is made to a *future* event, and not to a *usual* event. In the latter case the common forms with which you are acquainted are used, the Spanish construction being the same as the English. The following examples will clearly show this distinction:

Cuando don Eduardo **venga,** hablaremos de eso.	When Mr. Edward comes (shall come), we will speak of that.
Cuando (siempre que) don Eduardo **viene,** hablamos de eso.	When (whenever, every time that) Mr. Edward comes, we speak of that.
Cuando esa señorita **pregunte** por mí, dígale que he salido.	When that young lady asks (shall ask) for me, tell her I have gone out.
Cuando (siempre que) esa señorita **pregunta** por mí, el muchacho le dice que he salido.	When (whenever, every time that) that young lady asks for me, the boy tells her I have gone out.

3. After the phrase "*lo más probable*," in the sentence, "**lo mas probable** *es que no* **vaya.**" We say, likewise:

Lo probable es que ella **venga** esta tarde.	The probabilities are (*literally*, The probable thing is) that she will not come this afternoon.
Es probable que esos señores no nos **esperen.**	It is probable that those gentlemen will not wait for us.
Me parece probable que nuestros amigos les **compren** esos géneros á Uds.	It seems to me probable that my friends will buy those goods of you (*plural*).

7. Notice the following examples:

Ya es **demasiado** tarde.	It is too late already.
Ese hombre habla **demasiado.**	That man talks too much.
Ahora no puedo comprarle nada, pues esta semana he comprado ya **demasiado** café y **demasiada** maquinaria.	I can buy nothing of you now, for this week I have already bought too much coffee and too much machinery.
Hoy hemos discutido **demasiados** asuntos y hablado de **demasiadas** cosas, y, por supuesto, de nada hemos tratado detenidamente.	Today we have discussed too many subjects and spoken of too many things, and, of course, we have treated nothing thoroughly.

8. Notice the following examples:

Esta semana hemos recibido **tanto** café, que realmente no sabemos qué hacer con él.	We have received so much coffee this week, that really we do not know what to do with it.
Hoy he ido allá **tantas** veces, que ya estoy cansado.	I have gone there so many times today, that I am tired already.
Él ha emprendido **tantos** negocios á la vez, y su falta de experiencia es **tanta**, que lo probable es que al fin tenga que dejarlos todos.	He has undertaken so many enterprises at the same time, and his lack of experience is so great (*literally*, so much), that the probabilities are that he will finally have to leave them all.
Él habla **tanto** y tan ligero, que uno se cansa fácilmente de su conversación.	He talks so much and so fast, that one tires easily of his conversation.
Es cierto que él tiene **tantos** libros como yo, pero los de él no son tan buenos como los míos.	It is true he has as many books as I, but his are not so good as mine.

9. The sentence, "*Van á ser las ocho,*" is an idiomatic expression meaning, "It is almost eight," or, "It will very soon be eight."

10. Here it would be sufficient to say, "*Ud. no habrá comido,*" as the future form "*habrá comido*" implies by itself a supposition (Lesson XIII, Art. **7**), and really makes the word "*supongo,*" "I suppose," unnecessary. Sentences like the one to which this article refers are, however, very common. Thus, instead of saying, "*Ud.* **vendrá** *á decirme que no puede venir á comer comnigo,*" we may say, with equal propriety, "**Supongo** *que Ud.* **vendrá** *á decirme,*" etc., or, "**Seguro** *que Ud.* **vendrá** *á decirme,*" etc.

11. Do not conclude from the translation of this sentence that "*comer*" means "dinner." The exact translation of the phrase "*después de comer*" is "after dining." You will remember (Lesson VII, Art. **13**), that in Spanish the infinitive, and not the present participle, is used after prepositions.

12. The word "*rato*" is used to denote a comparatively short time, "a while," although we often say "*mucho rato,*" "a long while," in the sense of "a great many minutes," or even "a great many hours"; but with reference to whole

days, weeks, months, or years, "*tiempo*" is the proper word to use. Observe the following examples:

Don Eduardo estuvo en mi oficina un **rato** esta mañana.	Mr. Edward was at my office a while this morning.
Hace mucho **rato** que los estoy aguardando.	I have been waiting for them a long while.
¿Cuánto **rato** hace que Uds. están aquí?—No hace mucho **rato**: hará un cuarto de hora.	How long (*literally*, How long a while) have you been here?—Not very long; perhaps a quarter of an hour.
¿Hace mucho **tiempo** que Uds. viven aquí?—Sí, señor, hace mucho **tiempo**; hace como un año.	Have you lived here a long time?—Yes, sir, a long time; about a year.

13. The verbs "*entrar*," "*salir*," "*subir*" mean, respectively, "to go (*or*, to come) in," "to go (*or*, to come) out," "to go (*or*, to come) up." In English, the meaning of a verb is often changed by adding to it certain **particles**, such as "in," "up," "out," "down," etc. This is *never* done in Spanish. Thus, the verb "*venir*" means "to come," while "to come *in*" has to be expressed by an entirely different verb—"*entrar*."

14. The expression "*oír hablar*" is rendered by "to hear," in the sense of "to hear something, or somebody, spoken of," "to hear people speak of," "to know of something or of somebody by hearsay." Similarly, "*oír decir*" means "to hear" in the sense of "to hear it said," "to hear people say." Examples:

He oído hablar mucho del nuevo huésped que ha llegado al hotel, pero todavía no lo conozco.	I have heard a great deal about the new guest who has arrived at the hotel, but I do not yet know him.
Hemos oído decir que Uds. han vendido su vieja casa y han comprado una nueva.	We have heard that you have sold your old house and bought a new one.
Acabo de **oír decir** que el señor Gómez y su señora salen para el Brasil mañana.	I have just heard that Mr. Gomez and his wife will leave for Brazil tomorrow.

15. We might say, with equal propriety, "*Pregúntele qué opina*," leaving out "*él*"; but not, following the English

construction, "*Pregúntele qué él opina.*" The words "*él,*" "*yo,*" "*Ud,*" etc. are never placed between an interrogative word, such as "*qué,*" "*cuándo,*" "*dónde,*" and a verb. (See also Lesson VII, Art. **22.**)

16. Notice the following additional examples of the idiomatic phrase "*hacer caso*":

Les he dicho que no le compren mercancías á ese hombre; pero no me **han hecho caso.**	I have told them not to buy goods of that man; but they have not minded me.
Él nunca nos **hace caso** cuando le hablamos de ese negocio.	He never pays any attention to us when we speak to him of that business.
Hágame caso, don Eduardo, que yo sé muy bien lo que le digo.	Mind me, Mr. Edward; I know very well what I tell you.

DRILL

Mañana hablaremos con esos señores, y les preguntaremos cuándo podrán pagarles á Uds. lo que les deben.

We shall speak with those gentlemen tomorrow, and ask them when they will be able to pay you what they owe you.

¿Cuándo hablarán Uds. con don Antonio?—Hablaremos con él esta noche ó mañana por la mañana.

Uds., por supuesto, estudiarán inglés antes de ir á Europa, ¿no es cierto?—No, señor, no estudiaremos sino francés: sabiendo este idioma, puede uno hacerse comprender en toda Europa.

¿Hasta qué hora me esperarán Uds.?—Lo esperaremos hasta las ocho y cuarto.

¿Pueden Uds. hacerme el favor de darle esta carta al señor Toral?—Sí, señor; ahora mismo se la daremos, pues él está comiendo, y nosotros vamos para el comedor.

¿Cuándo le pagarán Uds. esa suma al señor Gómez?—Se la pagaremos la semana entrante sin falta.

¿Qué van á hacer Uds. mañana?—Por la mañana daremos un paseo en el parque; después iremos á nuestra oficina,

mandaremos al vapor unas mercancías que tenemos allí, y luégo iremos á ver al señor Díaz, á quien por supuesto trataremos de venderle el café que nos llegó antier.

¿Cuándo recibirán Uds. más vino?—Creo que mañana recibiremos cincuenta cajas, pues últimamente hemos estado recibiendo cincuenta cajas todas las semanas.

¿Á qué hora saldrán Uds. para Europa?—Saldremos á la una y media.

¿Cree Ud. que, saliendo de aquí á las nueve, podremos llegar á Santiago á la una?—Oh! sí, por supuesto: Uds. pueden ir de aquí á Santiago en tres horas.

Hoy venderemos estos géneros, y entonces podremos pagar lo que debemos, que es mucho.

Estoy seguro de que pasado mañana recibiremos cartas de Nueva-York, y entonces sabremos cómo están allí los negocios.

Mañana á esta hora ya nosotros habremos salido para Europa.

Antes del mes que viene le habremos pagado á Ud. todo lo que le debemos.

Antonio, vaya al Hotel España, pregunte por don Santiago Díaz y déle estas cartas. Si él no está allí, déjeselas con el muchacho.

Anthony, go to the Hotel Spain, ask for Mr. Santiago Diaz, and give him these letters. If he is not there, leave them for him with the boy.

Hable más despacio, pues está Ud. hablando demasiado ligero, y no le entiendo.

Supongo que Ud. estará cansado, después de haber atendido á tantos negocios. Siéntese y descanse un rato.

Espere á la señorita Carmen, que ella quiere hablar con Ud.

Señoritas Díaz, si Uds. quieren aprender el español, estúdienlo y practíquenlo. [The *c* of "*practicar*" is changed to *qu* in order to preserve the sound. (See Lesson X, Art. 3.)]

Vaya á mi cuarto y dígale á mi madre que no pude esperarla más, y que ya estoy comiendo.

Tome estas cartas; vaya al vapor, pregunte por don

Santiago, y déselas; después, pregúntele si quiere hablar conmigo, y si dice que sí, dígale dónde es mi oficina.

Enséñenos á pronunciar este nombre, señor Gómez, que nosotras no lo sabemos pronunciar.

Señoritas López, vengan mañana sin falta. Si nosotras no estamos aquí, tengan paciencia y espérennos. (Be careful to pronounce the two *n*'s in "*espérennos.*")

Antonio, el señor González va á mandarme unos libros con Ud. mañana. Si yo no estoy en casa, déjemelos con mi hija Rosa.

Manuel, no mande esos géneros al vapor hoy.
Si Antonio viene por ellos, no se los dé,
ni le diga dónde están.

Manuel, do not send those goods to the steamer today. If Anthony comes for them, do not give them to him, nor tell him where they are.

17. What was said in Art. **5** regarding the position of "*me,*" "*le,*" "*se lo,*" etc. applies to positive sentences only. In negative sentences, these words and combinations always precede the imperative form.

No hable Ud. más de ese asunto, señor Díaz, que ya hemos hablado demasiado de él.

No venga mañana tan temprano como vino hoy, pues yo tendré tantas cosas que hacer, que no podré estar aquí antes de las doce.

No me espere sino hasta las diez; si á las diez no he venido, no me espere más ("longer").

No les pague Ud. á esos señores todavía, pues, según creo, no les debemos tanto como ellos dicen.

Si Uds. reciben cartas para mí, no me las manden á Nueva-York; mándenmelas á Santiago.

¿Cuánto les debe don Eduardo á Gómez Hijos?—Eso no me lo pregunten á mí, caballeros, pues, aunque yo lo sé muy bien, creo que no debo decirlo.

Si Uds. quieren comprar buenos géneros, no se los compren á López Hermanos; cómprenselos á Toral Hijos, que tienen aquí los mejores géneros.

No nos mande esos periódicos mañana, don Manuel; mándenoslos pasado mañana.

Lo más probable es que mis hermanos vengan aquí esta tarde. Dígales, cuando vengan, que me dejen mis cartas con Ud.

The probabilities are (or, *It is most likely*) *that my brothers will come here this afternoon. Tell them, when they come, to leave my letters with you.*

Dígale á la señorita Rosa que me excuse, pero que ahora no puedo verla, por tener demasiadas cosas á que atender.

Dígale al muchacho que vaya á mi oficina á las cinco y media, y que si yo no estoy allí á esa hora, me espere hasta las seis.

Dígale á su señora madre que me haga el favor de mandarme los periódicos que su hermano de Ud. me dejó con ella.

Dígales á esos hombres que no me aguarden más, pues no puedo verlos hoy.

Dígales á mis hermanos que le den el dinero que le dejé con ellos.

Cuando Ud. hable con ellos, pregúnteles ellos qué opinan de este negocio.

Cuando Uds. estudien el español con un buen maestro, verán que no es tan difícil como les parece ahora.

Dígale al señor Gómez, cuando venga, que en el Hotel Inglaterra lo espero.

Cuando Uds. lleguen á Santiago, verán qué bonita ("how pretty") es esa ciudad.

Cuando le paguen al señor González, díganle que les dé un recibo.

Es muy probable que él ya no tenga más géneros, pues últimamente ha vendido tantos.

Me parece probable que esos señores vengan á vernos hoy, y que nos compren algo.

Deseamos mucho que Ud. y su señora vengan á comer con nosotros mañana.

Quiero que Ud. les pregunte eso á las señoritas Gómez.

Ellas quieren que yo venga á verlas mañana, pero lo más probable es que no tenga tiempo.

Esas jóvenes desean que yo les enseñe tantas cosas, que me parece difícil enseñarles todo lo que desean saber.

Luégo que Uds. acaben de comer, haremos lo que Uds. quieran, ó iremos adonde Uds. deseen.

When you finish (or, *have finished*) *dining* (or, *When you are through dinner*), *we will do whatever you like, or go wherever you wish.*

NOTE.—In reading this sentence, be careful to pronounce the two *e*'s in "*deseen*." They are pronounced just as in "*cree*," "*creen*."

18. The subjunctive form (as "*acaben*" above) is used after "*luégo que*" when, as in the example given, reference is made to a future event.

19. In the example just referred to, the verb "*acabar*" (of which "*acaben*" is a form) has its ordinary meaning, that is, "to finish." When the thing finished is an action expressed in English by a present participle, the infinitive preceded by "*de*" is used in Spanish. Thus:

¿Han acabado Uds. **de estudiar?**	Have you finished studying?
Volveré cuando **acabe de vender** estos géneros.	I shall return when I finish selling these goods.
Parece que Ud. y yo nunca **acabaremos de discutir** este asunto.	It seems that you and I shall never finish discussing this matter.

20. The subjunctive form is used to render such expressions as, "when (*or*, whenever) you like (*or*, wish)," "as you like (*or*, wish)," "what (*or*, whatever) you like (*or*, wish)," when reference is made to a future event.

Haga lo que quiera con ese libro, señor Díaz.

Déle á ese señor todos los géneros que él quiera.

Luégo que acabe de hablar con este señor, iré con Ud. á donde Ud. quiera, y haré lo que Ud. desee.

Luégo que mi padre venga, le diré que Ud. desea hablar con él.

Luégo que Uds. acaben de discutir ese asunto, quiero que me digan qué opinan de un negocio que yo voy á emprender.

Tenga la bondad de esperarme un corto rato, que ahora estoy muy ocupado.

Señor Toral, hoy tendremos que hacer lo que la señorita su hija desee, no lo que Ud. desee.—Ya lo creo; yo siempre hago lo que ella **quiere.** (Notice the use of "*quiere*" in the last sentence. You will readily see that this sentence is of a different kind from those in which "*quiera*" is used.)

Vamos á comer, don Eduardo, que ya van á ser las ocho, y supongo que Ud. tendrá hambre. Después de comer discutiremos ese asunto más detenidamente.

Let us go to dinner, Mr. Edward; it is almost eight already, and you must be hungry. After dinner, we shall discuss that matter more thoroughly.

Dígale á ese señor que siento mucho no poder hablar con él ahora, pues ya van á ser las once, y tengo que estar en el vapor á las once y cuarto.

Ahora no tenemos tiempo para ir al parque, pues van á ser las siete y media. Vamos á comer primero, y después de comer daremos un paseo.

Mañana por la noche iremos mi señora y yo á verlo después de comer, y si Ud. se siente mejor, podemos ir los tres al teatro; ó, si no, conversaremos un rato.

¿Qué hora es en su reloj, don Eduardo?—Va á ser la una.

Dígale á su hermano que no le he mandado esas cosas, por haber estado demasiado ocupado, y que no se las mando ahora porque van á ser las siete, y tengo que ir á comer con un amigo; pero que se las mandaré después de comer, ó por la mañana temprano.

¿No conoce Ud. á don Eduardo Toral?—No lo conozco; pero deseo mucho conocerlo, pues he oído hablar mucho de él; y, además, he oído decir que él también desea conocerme á mí.

Do you not know Mr. Edward Toral?—I do not know him, but I wish very much to know him, as I have heard a great deal of him; and, besides, I have heard that he too wishes to know me.

¿No conoce Ud. á las señoritas Torales?—No las conozco, pero he oído hablar de ellas.

¿No han oído decir Uds. que el señor Cervera está muy malo?—Sí, señor, lo hemos oído decir varias veces; pero eso no es cierto, porque mi hermano fué á preguntar por él no hace mucho rato, y la señorita Carmen le dijo que el padre estaba en su oficina atendiendo á sus negocios.

¿Quiénes son los señores Díaz, de quienes tanto he oído hablar últimamente?—He oído decir que son los hombres más ricos del Brasil, y que ahora vienen á vivir aquí.

Supongo que Ud. habrá oído hablar de la casa que nosotros tenemos en la parte baja de la ciudad.—Oh, sí, señor, y he oído decir que es una de las casas más bonitas de aquí.

REVIEW AND CONVERSATION

—¿Qué tal, Antonio?[1] ¿Está don Santiago en casa?	Hello, Anthony! Is Mr. Santiago at home?
—Sí, señor; está comiendo. ¿No quiere Ud. ir al comedor?	Yes, sir; he is dining. Do you not wish to (*or*, Will you not) go to the dining room?
—No, gracias. Hágame el favor de decirle que me venga á ver después de comer, que[2] tengo que hablar con él.	No, thank you. Please tell him to come and see me after dinner, for I have to speak with him.

[1]This form of salutation, which is an abbreviation of the sentence "*¿Qué tal está Ud.?*" is very common in familiar style, and is used in addressing intimate friends, relatives, children, and servants.

[2]Here the word "*que*" means "*pues*," that is, "for" or "as," and indicates that the reason why I wish him to come and see me is that I have to speak with him. (See Lesson VIII, Review and Conversation, note 3.)

REVIEW AND CONVERSATION—(Continued)

—Tenga la bondad de esperar un momento, mientras yo le digo á don Santiago que Ud. está aquí, pues creo que él desea mucho verlo.

Be kind enough to wait a moment, while I tell Mr. Santiago that you are here, for I think he wishes very much to see you.

—Muy bien, esperaré.

Very well, I will wait.

—Don Santiago, el señor Díaz acaba de preguntar por Ud., y quiere que Ud. vaya á verlo después de comer. Ahora está aguardando en la puerta.

Mr. Santiago, Mr. Diaz has just asked for you, and wishes you to go to see him after dinner. He is now waiting at the door.

—Dígale que éntre y que venga á comer con nosotros.

Tell him to walk in and come to dinner with us.

—Señor Díaz, don Santiago desea que Ud. éntre y vaya á comer con él y otros caballeros con quienes él está comiendo.

Mr. Diaz, Mr. Santiago wishes you to walk in and take dinner (*literally*, go to dine) with him and some other gentlemen with whom he is dining.

—¿Dónde es el comedor? Como esta casa es nueva, yo todavía no la conozco bien.

Where is the dining room? As this is a new house, I do not yet know it well.

—Por aquí,[3] señor; venga Ud. conmigo.

This way, sir; come with me.

—Oh! ¡bien venido, amigo Díaz! ¡Cuánto gusto en verlo![4] Viene Ud. á tiempo. Siéntese á comer con nosotros.

Oh! welcome, friend Diaz! How glad I am to see you! You come in time. Sit down and take dinner with us.

—Un millón de gracias, don Santiago. Siento mucho no poder tener el gusto de comer con Uds., pero ahora mismo vengo de comer.[5]

Many thanks, Mr. Santiago. I am sorry not to be able to have the pleasure of dining with you, but I have just dined.

—No importa; siéntese y tómese un vaso de vino, y luégo tomará el café con nosotros.—Caballeros, tengo el gusto de presentarles á uno de mis mejores

Never mind; sit down and have a glass of wine, and afterwards you will take coffee with us.—Gentlemen, I have the pleasure of introducing to you one of my

---

[3] Notice the use of the phrase "*por aquí*" in the sense of "this way," "through here."

[4] This is an abbreviation of the complete sentence, "*¡Cuánto gusto* **tengo** *en verlo!*" We often say, likewise, "*Mucho gusto en conocer á Ud.*," instead of, "**Tengo** *mucho gusto en conocer á Ud.*"; "*¡Cuánto placer en conocerlo!*" instead of, "*¡Cuánto placer* **tengo** *en conocerlo!*"

[5] See Lesson XIII, Art. **27.**

REVIEW AND CONVERSATION—(Continued)

amigos, don Manuel Díaz, de la casa de Antonio Díaz é Hijos. Amigo Díaz, estos dos caballeros son los hermanos Torales,[6] de quienes tanto me ha oído Ud. hablar.[7]

best friends, Mr. Manuel Diaz, of the firm of Anthony Diaz and Sons. Friend Diaz, these two gentlemen are the brothers Toral, of whom you have heard me speak so often (*literally*, so much).

—Para servir á Uds.,[8] señores; tengo mucho gusto en conocerlos. Como don Santiago acaba de decir, yo lo he oído hablar de Uds. muchas veces, y siempre he deseado mucho conocerlos.

At your service, gentlemen; I am very much pleased to meet you. As Mr. Santiago has just said, I have heard him speak of you very often, and I have always wished very much to meet you.

—Gracias, señor Díaz. Nosotros también hemos deseado mucho conocerle á Ud., y al fin tenemos ese placer.

Thank you, Mr. Diaz. We too have desired very much to know you, and at last we have that pleasure.

—Bien, don Manuel, hace días que quiero verlo para hablar con Ud. de un negocio nuevo que voy á emprender, y preguntarle Ud. qué opina de él. Pero de este asunto hablaremos Ud. y yo solos después de comer, porque los señores Torales, aunque son hombres de negocios, creen que uno debe dejar sus negocios en la oficina y no hablar de ellos en casa.

Well, Mr. Manuel, I have been wishing for several days to see you and speak with you about a new business I am going to undertake, and ask you what you think of it. But of this matter you and I alone will speak after dinner, for the Messrs. Toral, although they are business men, think that one should leave one's business in the office, and not speak of it at home.

—Y ¿no le parece á Ud. que eso es lo que uno debe hacer, señor Díaz?

And do you not think that that is what one ought to do, Mr. Diaz?

---

[6] Surnames have a plural form, the same as other nouns. Those ending in *s* and *z*, however, are excepted from this rule. Thus, we say, "*las señoritas Cervera***s**," "*los señores Toral***es**"; but, "*las señoritas López*," "*los hermanos Gómez*."

[7] We have explained in Art. **14** the meaning of the phrase "*oír hablar*," used in a general way, without reference to any one in particular. But such expressions as "*oír hablar á una persona*" have the meaning indicated by the literal translation: "to hear a person speak."

[8] This is a very common form, used in acknowledging an introduction, and even as an ordinary respectful salutation; it is very often, and very properly, used in addressing ladies.

REVIEW AND CONVERSATION—(Continued)

—Ya lo creo. La[9] noche es para descansar. Lo que tiene[10] á don Santiago tan enfermo es que él nunca descansa, ni de día ni de noche. Yo le he dicho varias veces que descanse algo; pero, aunque siempre dice que lo hará, nunca lo hace. Esta noche, don Santiago, tendrá Ud. que hacerme caso, y no hablar de negocio alguno.[11]

Most certainly. Night is for resting. What keeps Mr. Santiago so ill, is that he never rests, neither in the daytime nor in the evening. I have told him many times to take some rest; but, although he always says he will do so, he never does. This evening, Mr. Santiago, you shall mind me, and talk about no business whatever.

—Muy bien, amigo mío; haré lo que Ud. mande. Hablando, pues, de otra cosa, ¿qué opinan Uds. del nuevo teatro que están[12] haciendo en la calle Cincuenta y una?

Very well, my dear friend; I shall do what you command. Speaking, then, of something else, what do you think of the new theater they are building on Fifty-first street.

—Yo todavía no lo he visto; pero, según he oído decir,[13] va á ser una gran cosa.

I have not yet seen it; but, from what I have heard, it is going to be a grand affair.

—Yo sí lo he visto, y no me ha parecido tan bueno como dicen. Creo que cuando lo acaben será un teatro bueno y bonito, pero no de los mejores de la ciudad. En todo caso,[14] no será el mejor, como tantas personas creen.

I *have* seen it, and it has not seemed to me so good as they say. I think that when it is finished, it will be a good and pretty theater, but not one of the best in the city. At any rate, it will not be the best one, as so many people think.

---

[9] Notice the use of the article "*la*."

[10] The verb "*tener*" is often used idiomatically in the sense of, "to cause," or "to cause to be." Thus, "*La falta de experiencia es lo que lo* **tiene** *á Ud. pobre*," "Lack of experience is what causes you to be (*or*, is the cause of your being) poor"; "*Ese hombre me ha dicho la misma cosa tantas veces, que ya me* **tiene** *cansado*," "That man has told me the same thing so many times that now he has me tired (*or*, makes me tired)."

[11] Notice the following examples: "*No conozco aquí á persona* **alguna**," "I know no person whatever (*or*, nobody) here"; "*Eso no lo sabe hombre* **alguno**," "No man whatever knows that"; "*No me hable ahora de cosa* **alguna**," "Do not speak to me now of anything whatever."

[12] See Lesson VIII, Art. **3.**

[13] We might say, with equal propriety, "*Según* **lo que** *he oído decir.*" In cases like this, however, "*lo que*" is usually omitted. Thus, "*Según me han dicho, don Eduardo sale mañana para Nueva-York.*"

[14] Notice the use of "*en todo caso*" (*literally*, "in every case") in the sense of "at any rate."

REVIEW AND CONVERSATION—(Continued)

—Á propósito, ¿no quieren Uds. ir conmigo al teatro después de comer?

Apropos, do you not wish to (*or better*, will you not) go to the theater with me after dinner?

—Ya es demasiado tarde, don Manuel; van á ser las nueve, y, como Ud. ve, todavía no hemos acabado de comer; ni acabaremos, según parece, antes de las nueve y media.

It is too late now, Mr. Manuel; it is almost nine, and as you see, we are not through dinner yet; nor shall we be, so it seems, before half-past nine.

—Así es; y lo siento, porque he oído decir que nunca ha habido en el teatro nada tan bueno como lo que tienen esta semana.

That is so; and I am sorry for it, for I have heard that never has there been at the theater anything so good as what there is (*literally*, they have) this week.

—Bien, hoy no es sino miércoles; ¿porqué no vamos mañana por la noche?

Well, today is only Wednesday; why not go tomorrow evening?

—Oh! por supuesto que sí iremos. Supongo que Uds., señores Torales, me harán el honor de ir conmigo; y aguardo que mi amigo don Santiago . . . . . bien, lo más probable es que él no vaya con nosotros. Seguro que dirá que tiene algún negocio á que atender; uno de esos negocios de que todos hemos oído hablar, pero que nunca hemos visto, en que nuestro buen amigo compra unas pocas herramientas ó dos ó tres cajas de vino por casi nada, y las vende por tres ó cuatro millones de pesos; y todo esto de la tarde á la mañana.[18] ¡Oh, no! por supuesto que una persona tan ocupada, y ocupada en tantas cosas, y cosas tan grandes, no tiene tiempo para ir al teatro con sus

Oh! of course we shall go. I suppose that you, Messrs. Toral, will do me the honor of going with me; and I hope that my friend Mr. Santiago—well, most likely he will not go with us. Undoubtedly he will say that he has some business to attend to; one of those transactions of which we have all heard, but have never seen, in which our good friend buys a few tools, or two or three cases of wine, for almost nothing, and sells them for three or four million dollars; and all this in no time. Oh, no! of course a person so busy, and busy with so many things, and things so great, has no time to go to the theater with his best friends. In fact, a man who loves his business so much,

[18] The phrase "*de la tarde á la mañana*," which literally means "between the afternoon and the morning," is idiomatically used in the sense of "suddenly," "in no time," and sometimes in that of "unexpectedly."

REVIEW AND CONVERSATION—(Continued)

mejores amigos. En realidad, un hombre que quiere[16] tanto sus negocios, poco quiere á sus amigos y poco caso hace de ellos; ó, mejor dicho,[17] no tiene amigos.

loves his friends little, and cares little for them; or, rather, he has no friends.

—Diga Ud. todo lo que quiera de mí, don Manuel. Yo le perdono, porque bien sé que en realidad Ud. no desea sino hacerme bien. Creo que, después de todo, lo que Uds. dicen es cierto, y que es mucho mejor para uno, al[18] salir de su oficina por la tarde, decirles adiós á sus negocios hasta el otro día[19] por la mañana.

Say all you wish about me, Mr. Manuel. I forgive you, because I know well that in reality you wish only to do me good. I think that, after all, what you say is true, and that it is much better for a person (*literally*, for one) on leaving his office in the afternoon, to say good by to his business till next day in the morning.

---

[16] Notice the use of "*querer*" in the sense of "to love." The word "*querer*" is very commonly used in this sense in familiar language. Examples: "*Él* **quiere** *mucho á su madre*," "He loves his mother very much"; "*Ese hombre no* **quiere** *á nadie*," "That man loves (*or* likes) nobody"; "*¡Oh, Carmén! ¡cuánto la* **quiero** *yo á Ud.!*" "Oh, Carmen! how much I love you!" A more dignified word meaning "to love," and one that has a more general signification, is "*amar*."

[17] The phrase, "*mejor dicho*," which literally means "better said," is of every-day occurrence in the sense of "rather."

[18] See Lesson XII, Review and Conversation, note 4.

[19] Notice the following examples: "*Estuve allá el martes, y* **al otro día** *vine aquí á verlo á Ud.*," "I was there Tuesday, and the next day (*or*, on the following day) I came here to see you"; "*Él vendrá á comer conmigo el domingo, y* **al otro día** *saldrá para Boston*," "He will come to dine with me Sunday, and next day (*or*, on the next day) he will leave for Boston." We say, too, in Spanish, as in English, "*Estuve con él* **el otro día,**" "I was with him the other day (*that is*, a few days ago)"; "**El otro día** *hablé con su padre de Ud.*," "*La señorita Rosa nos preguntó por Ud.* **el otro día.**"

LESSON XV

PHONOGRAPH RECORD

VOCABULARY

NOTE.—Notice that the *x* in "*sexto*" is pronounced like *s*. As in other similar cases, it would not be improper to pronounce it like English *x*.

acompañar (reg.), *to accompany.*
acostarse (irr.),[14] *to lie down; to retire; to go to bed.*
almorzar (irr.),[6] *to breakfast.*
contestar (reg.), *to answer.*
invitar (reg.), *to invite.*
llevar (reg.), *to take, to carry.*
pasar (reg.),[10] *to pass; to happen.*
quedar (reg.), *to be located, to lie; to remain.*
visitar (reg.), *to visit, to call.*
creer (irr.),[4] *to believe; to think, to be of the opinion.*
leer (irr.),[4] *to read.*
dormir (irr.), *to sleep.*
dormido,[16] *slept* (past part.).
escribir (irr.),[17] *to write.*
escrito,[17] *written.*
conversámos, (*we*) *conversed*, or *talked.*
llegámos, (*we*) *arrived.*
pasámos, (*we*) *passed.*
tomámos,[1] (*we*) *took;* (*we*) *drank.*
acompañaron, (*they, you*) *accompanied.*
invitaron, (*they, you*) *invited.*
llevaron,[1] (*they, you*) *took*, or *carried.*
comí, (*I*) *ate;* (*I*) *dined.*
leí,[3, 4] (*I*) *read* (*did read*).
volví, (*I*) *returned.*
dormí, (*I*) *slept.*
escribí, (*I*) *wrote.*
recibí,[3] (*I*) *received.*
comió, (*he, you*) *dined*, or *ate.*
vendió, (*he, you*) *sold.*
recibió, (*he, you*) *received.*
vivió,[3] (*he, you*) *lived.*
era,[15] *was* (form of "*ser*").
eran,[15] (*they, you*) *were* (form of "*ser*").

For notice of copyright, see page immediately following the title page

VOCABULARY—(Continued)

fuí,[8] (*I*) *went;* (*I*) *was* (form of "*ser*").
fuimos,[8] (*we*) *went;* (*we*) *were* (form of "*ser*").
fueron,[8] (*they, you*) *went;* (*they, you*) *were* (form of "*ser*").
hice,[10] (*I*) *did*, or *made*.
hizo,[10] (*he, you*) *did*, or *made*.
agradable, *agreeable, pleasant.*
la **avenida,** *the avenue.*
cerca, / cerca de, } *near.*
cuales,[11] *which* (plural).
el cual,[11] / la cual,[11] } *which; who; whom.*
lo cual,[11] *which.*
la **escuela,** *the school.*
fríamente, *coolly.*
la fonda, *the restaurant.*
la **función,** *the play, the performance.*
hermanito, a, *little brother* (fem., *little sister*).
el **humor,** *the humor.*
italiano, a, *Italian.*
largo, a, *long.*
la lección, *the lesson.*
magnífico, a, *magnificent, splendid; very good.*
María, *Mary.*
medio, *half* (meaning *almost*).
Mercedes, *Mercedes.*
la **música,** *the music.*
la **página,** *the page.*
el piano, *the piano.*
raro, a, *rare, strange, unusual.*
rara vez, / raras veces, } *seldom.*
sin embargo, *however.*
el **sueño,** *the sleep; the sleepiness; the dream.*
tener sueño,[12] *to be sleepy.*
el té, *the tea.*
primero, a, / primer, } *first.*
segundo, a, *second.*
tercero, a, / tercer,[9] } *third.*
cuarto, a, *fourth; quarter.*
quinto, a, *fifth.*
***sexto,** a, *sixth.*
sétimo, a,[11] *seventh.*
octavo, a, *eighth.*
noveno, a, *ninth.*
décimo, a, *tenth.*

PHRASES AND SENTENCES

—¿Qué hizo[10] Ud. ayer, señorita?
—Hice[10] muchas cosas. Por la mañana, estudié la lección tercera de este libro de

What did you do yesterday, miss?
I did many things. In the morning, I studied the third lesson of this Spanish book.

PHRASES AND SENTENCES—(Continued)

español, que un señor de Scranton me vendió;[9] contesté varias cartas que recibí antier, les escribí á mis padres, leí[4] el periódico, y luégo fuí[9] á llevar á mi hermanita á la escuela. Cuando volví, mis hermanos me llevaron á almozar[9] á una fonda italiana muy buena, la cual[11] queda en[4] la Sexta avenida, cerca de la casa en que Ud. vivió el año pasado. Después de almorzar,[9] dormí un rato, y á las tres fuí á recibir[9] mi quinta lección de piano.[10] Mi maestra de música[10] estaba de muy mal humor (lo cual[11] no es raro en ella), y me recibió muy fríamente. La lección, sin embargo, estuvo larga. De allí fuí á visitar á las señoritas Guerreros, con quienes comí. Ellas me invitaron al teatro, adonde fuimos con su padre, y en donde[12] pasámos un rato muy agradable, pues la función estuvo magnífica. Luégo me acompañaron á casa. Cuando llegámos, tomámos un poco de té, y conversámos un rato; después de lo cual[11] ellas fueron á

which a Scranton gentleman sold me; I answered several letters that I received day before yesterday, wrote to my parents, read the newspaper, and then went to take my little sister to school. When I returned, my brothers took me for breakfast to a very good Italian restaurant, which is situated on Sixth avenue, near the house where you lived last year. After breakfast, I slept a while, and at three I went to take my fifth piano lesson. My music teacher was in very bad humor (which is not strange for her) and received me very coolly. The lesson, however, was long. From there I went to call on the Misses Guerrero, with whom I dined. They invited me to the theater, where we went with their father, and where we passed a very pleasant time, for the play was magnificent. Afterwards they accompanied me home. When we arrived, we took some tea, and talked a while, after which they went (home) to bed. Although I was sleepy, I

PHRASES AND SENTENCES—(Continued)

acostarse.[14] Yo, aunque estaba con sueño,[15] traté de leer un poco; pero antes de acabar la tercera página, estaba medio dormida, y entonces me fuí á acostar.[16]	tried to read a little, but, before finishing the third page, I was half asleep, and then I retired.
—¿Cuál dijo Ud. que era[17] el nombre de las señoritas con quienes comió?	What did you say was the name of the young ladies with whom you dined?
—Mercedes y María Guerrero, hijas de don Manuel.	Mercedes and Mary Guerrero, daughters of Mr. Manuel.

REMARKS

1. Observe the following forms of regular verbs ending in *ar*:

conversar, to converse:	*nosotros conversámos*, we conversed.
llegar, to arrive:	*nosotros llegámos*, we arrived.
pasar, to pass:	*nosotros pasámos*, we passed.
tomar, to take:	*nosotros tomámos*, we took.
hablar, to speak:	*nosotros hablámos*, we spoke.

Notice very particularly that "*nosotros* **conversamos**" means "we converse," and "*nosotros* **conversámos**," "we conversed." The two words "*conversamos*" and "*conversámos*" are pronounced identically the same, but are generally distinguished in writing by the accent mark over the *a* of the latter form. Some writers, however, dispense with the accent mark, on the ground that the circumstances are always sufficient to indicate the meaning intended.

Note, also, the following forms of regular verbs ending in *ar:*

*acompañ***ar**, to accompany: { *ellos, Uds. acompañ***aron**, they, you (plural) accompanied.

*invit***ar**, to invite: { *ellos, Uds. invit***aron**, they, you (plural) invited.

*llev***ar**, to take: { *ellos, Uds. llev***aron**, they, you (plural) took.

Similarly:

comprar: { nosotros **comprámos**; ellos, Uds. **compraron**.

desear: { nosotros **deseámos**; ellos, Uds. **desearon**.

estudiar: { nosotros **estudiámos**; ellos, Uds. **estudiaron**.

hablar: { nosotros **hablámos**; ellos, Uds. **hablaron**.

mandar: { nosotros **mandámos**; ellos, Uds. **mandaron**.

pagar: { nosotros **pagámos**; ellos, Uds. **pagaron**.

2. Notice the following forms of regular verbs ending in *er* and *ir:*

*com***er**, to dine: { *yo com***í**, I dined; *él, Ud. com***ió**, he, you dined.

*recib***ir**, to receive: { *yo recib***í**, I received; *él, Ud. recib***ió**, he, you received.

In the same manner:

vender: { yo **vendí**; él, Ud. **vendió**.

deber: { yo **debí**; él, Ud. **debió**.

comprender: { yo **comprendí**; él, Ud. **comprendió**.

subir: { yo **subí**; él, Ud. **subió**.

vivir: { yo **viví**; él, Ud. **vivió**.

Some verbs may be irregular in other forms, but not in either of the two just considered, or in only one of them. Thus, from "*conoc***er**," "to know," we have "*yo conoc***í**," "I knew"; "*él, Ud. conoc***ió**," "he, you knew." From "*le***er**" and "*dorm***ir**" we obtain the regular forms "*yo le***í**," "*yo dorm***í**," while the forms with "*él*" and "*Ud.*" are irregular.

3. We might say, also, "*que nos vendió un señor de Scranton.*" The latter mode of arrangement, however, is not always desirable, for it may give rise to obscurity, as will be explained in another lesson.

4. The verbs "*creer*" and "*leer*" follow regular verbs in nearly all their forms. Their slight irregularities will be pointed out elsewhere. You are already familiar with the forms "*yo creo,*" "*él, Ud. cree,*" "*ellos, Uds. creen.*" We say, too:

Yo he cre**ído.**	I have thought, *or* believed.
Yo creeré.	I shall, *or* will, think, *or* believe.
Él, Ud. creer**á.**	He, you, will, *or* shall, think, *or* believe.
Yo cre**í.**	I thought, *or* believed.

NOTE.—Be careful to pronounce the two *e*'s in "*creer,*" "*creerá.*" You may pronounce "*creí*" by comparison with "*leí,*" given in the Phrases and Sentences of this lesson.

The forms of "*leer*" are similar to those of "*creer.*" Thus, "*yo leo,*" "*él, Ud. lee,*" "*yo leeré,*" etc.

5. You know that "*fué*" is a form of both "*ser*" and "*ir,*" and that we say, "*Ayer* **fué** *domingo,*" "Yesterday was Sunday"; "*Él* **fué** *á Santiago ayer,*" "He went to Santiago yesterday." In this lesson you have had illustrations of the words "*fuí,*" "*fuimos,*" "*fueron*" as forms of the verb "*ir.*" In the following examples they are forms of "*ser*":

Yo **fuí** uno de los que primero llegaron.	I was one of those who first arrived (*or*, I was one of the first to arrive).
Uds. **fueron** muy buenos con nosotros, aunque nosotros no lo **fuimos** con Uds.	You were very good to us, although we were not to you.

All these forms are exceptionally irregular, as they bear no resemblance to either of the infinitives "*ser*" and "*ir.*"

6. In nearly all Spanish-speaking countries, the first morning meal (called "*desayuno*") consists of a cup of coffee or chocolate with bread or rolls. Breakfast is eaten late—between 10 o'clock in the morning and 1 o'clock in the afternoon. There is no meal corresponding to the American lunch. Spanish-speaking people living in a country where English is spoken, generally use the English word "lunch," saying, for instance, "*Voy á tomar lunch*," "I am going to take lunch"; "*Vamos á tomar lunch*," "Let us go to lunch." Sometimes the verb "to lunch" is rendered by "*merendar*"; but, in Spain and Spanish America, "*merendar*" means to take a very light meal—perhaps a cup of chocolate with bread or crackers, or some cake—in the afternoon or evening.

The verb "*almorzar*" has many regular forms; as, "*almorzámos*," "(we) breakfasted"; "*almorzaron*," "(they) breakfasted"; "*almorzado*," "breakfasted" (past participle); "*almorzó*," "(he) breakfasted"; and "*almorcé*," "(I) breakfasted." In the latter form, the *z* of the infinitive is changed to *c*, because, with few exceptions, *z* is not used before *e* or *i*. This change is not considered an irregularity.

7. Notice the usé of the preposition "*en*." In this case it would be wrong to say "*sobre*," "on."

8. The phrase "*después de almorzar*," although translated "after *breakfast*," really means "after *breakfasting*." (See Lesson XIV, Art. **11**). You will soon learn the Spanish equivalents of the nouns "breakfast" and "dinner."

9. In Spanish, we do not say "**tomar** *una lección*," but, "**recibir** *una lección*." The English expression "to take lessons" is not literally translated: in Spanish, the same idea is expressed by a form entirely different from the English. Thus, "I am taking Spanish lessons from Mr. Lopez," is rendered by either, "*Yo estoy estudiando español con el señor López*," or, "*El señor López me está dando lecciones de español.*

The phrase "*dar una lección*" means either "to give a lesson" or "to recite a lesson," according to circumstances. In the second sentence given above, "*me está dando lecciones*" means "is giving me lessons"; but we say, also, "*Tengo que ir á casa de mi maestra á* **dar** *mi lección de inglés*," "I have to go to my teacher's to recite (*or*, to take) my lesson in English."

10. You will have noticed that the preposition "*de*" is very often used in phrases whose English equivalents are formed in a slightly different manner, without any preposition. It will be interesting and useful for you to study the following examples, nearly all of which you have already had:

Él es hombre **de** negocios.	He is a business man.
El negocio **del** café está muy bueno.	The coffee business is now very good. (*The word "now" is implied in* "**está.**" See Lesson V, Art. 5.)
Nosotros vendemos géneros **de** algodón.	We sell cotton goods.
Esa maestra **de** música nos está dando lecciones **de** piano.	That music teacher is giving us piano lessons.
Es hora **de** comer.	It is dinner time (*more literally*, dining time).
Hágame el favor de darme mi libro **de** cheques.	Please give me my check book.
Una función **de** teatro.	A theater performance.
Éste es un libro **de** cuentas.	This is an account book.
Vivo en el Hotel **de** la Quinta Avenida.	I live in the Fifth Avenue Hotel.

11. The expressions "*el cual*," "*la cual*" and the plural forms "*los cuales*," "*las cuales*" are used with reference to nouns already mentioned, in sentences where the word "which," followed by the noun, *may* be used in English. Thus:

Me llevaron á la fonda italiana, **la cual** queda en la Sexta avenida.	They took me to the Italian restaurant, which restaurant is situated on Sixth avenue.
Cuatro caballeros llegaron aquí ayer, de **los cuales** sólo conozco á uno.	Four gentlemen arrived here yesterday, of which gentlemen I know only one.

En ese momento entraron á mi oficina dos hombres, **los cuales**, no conociéndome, me preguntaron si era cierto que yo estaba en Europa.	At that moment two men came into my office, which men, not knowing me, asked me if it was true that I was in Europe.

In the two last examples, "*quienes*" would be as proper, while in English we would say "whom," "who." In the first example, "which" alone would, of course, be generally used in English.

After a preposition, the expressions "*el cual*," "*la cual*," "*los cuales*" may take the place of "*que*," "*quien*," "*quienes*," even in cases to which the English form used above is not adaptable.

El caballero con **el cual** (*better*, con **quien**) le dejé esos libros á Ud.	The gentleman with whom I left those books for you.
Las señoritas de **las cuales** (*better*, de **quienes**) le acabo de hablar.	The young ladies of whom I have just spoken to you.
Éste es un caso en **el cual** (*or*, en **que**) yo nada puedo hacer.	This is a case in which I can do nothing.

"*Lo cual*" is used with reference to a sentence or a verb, as in the cases given in the record, and in the following examples:

Dígales que mañana les pagaremos, **lo cual** no hemos podido hacer antes por no haber tenido dinero.	Tell them that we will pay them tomorrow, which we have not been able to do before, on account of having had no money.
Él habla español muy mal, **lo cual** me parece raro; pues los americanos por lo general aprenden el español en poco tiempo.	He speaks Spanish very poorly, which seems strange to me, for Americans usually learn Spanish in a short time.
Nosotros vamos á emprender un nuevo negocio, **lo cual** haremos cuando nos paguen lo que nos deben.	We are going to undertake a new business, which we shall do when they pay us what they owe us (*or*, when what is owed us is paid to us).

12. The word "*donde*" is often preceded by a preposition, usually "*á*," "*de*," "*en*," "*por*." In some cases, a

corresponding preposition is used in English, as in the phrases "*á donde*" "where to," "*de dónde*," "where from"; in other cases, the word "where" alone, or "which" preceded by a preposition. Examples:

En la ciudad **en donde** (*or*, en que) yo vivo hace mucho calor.	It is very warm in the city where (*or*, in which) I live.
Ésta es la puerta **por donde** él entró.	This is the door through which he entered.
Aquí está el Hotel Inglaterra, **en donde** yo viví el año pasado.	Here is the Hotel England, where I lived last year.

13. Notice the following peculiar expressions:

Tengo sueño.	I am sleepy.
Ud. debe de tener sueño, pues es tarde.	You must be sleepy, for it is late.
Si Ud. tiene tanto sueño, ¿porqué no va á acostarse?	If you are so sleepy, why do you not go to bed?

14. You will soon have to accustom yourself to the use of verbs similar to "*acostarse*," in which the word "*se*" is added to an infinitive ("*acostar*," in this case). Infinitives of this kind very often mean nothing by themselves, but must be joined to the words "*se*," "*me*," "*nos*," etc. The latter words serve only to denote who performs the action indicated by the verb, but have no meaning by themselves. Thus, the whole word "*acostar*se" means "to lie down," or "to go to bed." When the person who is going to bed is the one who speaks, he should say "*acostar*me." The words "*se*," "*me*," "*nos*" are placed after "*acostar*" if there are no other verbs; otherwise, they may be placed before the other verbs, as in the sentence, "**me** *fuí á* **acostar.**" Do not try to find literal translations for combinations of this kind, but learn the meaning of each combination as a whole. Below are some additional examples:

No es bueno **acostarse** demasiado temprano.	It is not good (healthful) to go to bed too early.
Es mejor **acostarse** temprano que tarde.	It is better to go to bed early than late.

¿Porqué no va Ud. á **acostarse?** ¿Porqué no **se** va Ud. á **acostar?**	Why do you not go to bed?
Tengo mucho sueño, y voy á **acostarme** ahora mismo. Tengo mucho sueño, y **me** voy á **acostar** ahora mismo.	I am very sleepy, and am just now going to bed.
¿No desean Uds. ir á **acostarse?** ¿No desean Uds. **irse** á **acostar?**	Do you not wish to go to bed?
Todavía no queremos **acostarnos.** Todavía no **nos** queremos **acostar.**	We do not wish to go to bed yet.

The different forms of "*acostarse*" are derived from the infinitive "*acostar*" in the same manner as the forms of other verbs; and, as with other verbs, the words "*me*," "*se*," etc. are usually placed before, instead of after, the verb. Thus:

Anoche *me acost***é** á las diez.	Last night I went to bed at ten.
¿Á qué hora *se acost***aron** Uds. anoche?—*Nos acost***ámos** á las once.	At what time did you go to bed last night?—We went to bed at eleven.
¿*Se ha acost***ado** su padre ya?—Sí, señor; él *se acost***ó** muy temprano.	Has your father retired already?—Yes, sir; he retired very early.

All the forms just given are regular. You will soon learn some irregular forms.

15. The difference between "*era*" and "*fué*" is similar to that between "*estaba*" and "*estuvo*" (Lesson X, Art. **9**). The form "*fué*" is applied to something entirely past, and when no reference is made to any other event; the form "*era*" is generally used to indicate the coexistence of the fact to which "*era*" refers with some past event. This rule is not absolute, and you will have to learn the use of the two forms by practice. Read again carefully Art. **9** of Lesson X, and notice the following examples:

La señorita Mercedes **fué** maestra mía (*or*, mi maestra) hace dos años.—Su hermana de Ud. **era** maestra de música *cuando yo la conocí.*	Miss Mercedes was my teacher two years ago.—Your sister was a music teacher when I knew her.
Ayer **fué** martes.—*El día en que ellos llegaron* **era** jueves.	Yesterday was Tuesday.—The day when they arrived was Thursday.

The forms "*era*" and "*eran*" are very commonly employed in the sense of "used to be":

Don Pedro **era** muy rico, pero ahora es muy pobre.	Mr. Peter used to be very rich, but now is very poor.
Ellas **eran** muy bonitas, pero ya no lo son.	They (*feminine*) used to be very pretty, but they are so no longer.

16. Notice that "*dormido*" means both "asleep" and "slept." In the latter sense, "*dormido*" is a past participle, and has, of course, no feminine form; in the former sense, it has the feminine form "*dormid***a.**"

17. The verb "*escribir*" is regular in all its forms, except the past participle, which is "*escrito*," and not "*escrib***ido.**"

18. In this lesson, "*hizo*" and "*hice*" occur as forms of "*hacer*," "to do." Other forms of this verb are "*haré*," "*hará*," which you already know. "*Hizo*," "*hará*" are idiomatically employed, with reference to past and future events, respectively, in cases similar to those in which "*hace*" is used with reference to present events. Thus:

Ayer **hizo** mucho calor.	It was very warm yesterday.
Creo que mañana **hará** frío.	I think it will be cold tomorrow.
El jueves que viene **hará** un mes que estamos aquí.	Next Thursday we shall have been here a month.
¿Cuánto hace que Uds. viven en este hotel?—No estoy seguro, pero **hará** seis ó siete meses.	How long have you lived in this hotel?—I am not sure, but I think about six or seven months.
¿Porqué no **habrá llegado** el vapor?—Supongo que **habrá hecho** mal tiempo.	I wonder why the steamer has not arrived.—Probably the weather has been bad.

19. Notice the following uses of the verb "*pasar*":

¿Ha visto Ud. á don Manuel hoy?—Sí, señor; esta mañana **pasó** por aquí.	Have you seen Mr. Manuel today?—Yes, sir; he went past here this morning.
¿Qué **pasa** aquí?	What happens here?
¿Qué le **ha pasado** á Ud., que hace tiempo no lo veo?	What has happened to you? I have not seen you for a long time.
Ud. no parece bien; ¿qué le **pasa?**	You do not look well; what is the matter with you?

20. "*Tercer*" is used instead of "*tercero*" in all cases similar to those in which "*primer*" is used instead of "*primero*" (Lesson IX, Art. 3).

21. This word is sometimes written and pronounced "*séptimo*," but this mode of writing and pronouncing it is becoming antiquated.

DRILL

¿Á qué hora llegoron Uds.?—Hace mucho que llegámos (or, **Hace mucho rato que llegámos,** or, **Hace rato que llegámos**).

At what time did you arrive?—It is a long while since we arrived.

22. The word "*mucho*" very often has the meaning of "a long time" or "a long while," the words "*tiempo*" or "*rato*" being understood after it. Thus, "*Hace* **mucho** *que vivo en esta ciudad*," "I have lived in this city a long time"; "*Hace* **mucho** *que lo estamos aguardando á Ud.*," "We have been waiting for you a long while."

Sometimes, on the contrary, both "*mucho*" and "*muchos*" are left out, being understood. Thus:

Hace rato que mis padres llegaron de la calle.	My parents came in a long while ago.
Hace días que no vemos á don Pedro.	We have not seen Mr. Peter in a great many days.
Hace años que nosotros dejámos el negocio del café.	It is many years since we quit the coffee business.

¿Hablaron Uds. con sus amigos ayer?—Ayer no hablámos con ellos, pero antier sí.

¿Sabe Ud. si los señores Torales compraron algo ayer?—Sí, señor; ellos compraron muchas cosas, y hoy mismo las llevaron al vapor, en donde las dejaron con el señor López.

¿Dónde almozaron Uds. ayer?—Almorzámos en una fonda italiana, cerca del Hotel de la Quinta Avenida.

¿Porqué no me contestaron Uds. la carta que les mandé con el muchacho?—Sí se la contestámos; ¿el muchacho no le llevó nuestra carta?

Ayer comprámos mi hermano y yo diez cajas de vino por ciento cincuenta pesos, y hoy nos las compraron Cervera Hijos á nosotros por doscientos quince.

Los señores Torales no nos pagaron á nosotros hasta esta mañana, y por eso nosotros no les pagámos á Uds. ayer.

¿Dónde compraron sus hermanitos esos libros tan bonitos?—Ellos no los compraron; esos libros se los mandaron á ellos unas señoras de Nueva-York amigas nuestras.

¿Hasta dónde acompañaron Uds. á don Manuel anoche?—Lo acompañámos casi hasta su casa.

¿Con quién estudiaron Uds. español?—Lo estudiámos solas, y por eso lo hablamos tan mal.

¿No hablaron Uds. con mis hermanos anoche cuando ellos llegaron de la calle?—Sí, señor, hablámos con ellos: ellos entraron á nuestro cuarto, adonde pasámos un rato muy agradable conversando de varias cosas. Cuando se fueron á acostar eran como las doce y media.

¿Porqué no nos esperaron anoche?—Los esperámos hasta las ocho y media, y luégo fuimos á comer á la fonda italiana, seguros de encontrarlos allí.

¿No quieren Uds. venir á almorzar conmigo?—No, gracias; nosotros ya almorzámos. Sin embargo, lo acompañaremos y tomaremos con Ud. un vaso de vino.

¿Ud. cuándo volvió de Cuba, don Antonio?—Volví el martes de la semana pasada.

When did you return from Cuba, Mr. Anthony?—I returned Tuesday of last week.

¿Á quién le vendió Ud. el café que recibió del Brasil el mes pasado?—Se lo vendí á don Eduardo López.

¿Quiénes son los jóvenes con quienes Ud. comió ayer?—Son los dos hijos de don Antonio Gómez, el caballero con quien Ud. me vió ayer á medio día.

¿Con quién aprendió Ud. el español?—Lo aprendí con unas señoritas á quienes conocí en Santiago.

¿Á qué hora salió su padre?—No sé; cuando yo salí, él todavía estaba en casa.

¿Vió Ud. á las señoritas Torales anoche?—No, señor, no las ví.

¿Sabe Ud. si el vapor Francia salió ayer para Europa?—No, señor, no salió hasta hoy; yo lo ví salir, pues tuve que ir allá á decirles adiós á unos amigos.

¿Cuándo recibió Ud. cartas del Brasil?—Las últimas que recibí me llegaron ayer tarde.

¿Porqué no nos escribió Ud. una carta más larga?—Porque cuando les escribí estaba muy ocupado. Sin embargo, la que les escribí no me pareció á mí tan corta.

¿Cómo sabe Ud. que don Pedro vendió su casa?—Primero lo oí decir, y luégo lo leí en el periódico.—Yo también lo oí decir, y también lo leí en el periódico, pero el hijo de don Pedro, á quien ví esta mañana, me dijo que no era cierto. (*In pronouncing the word "oí" be careful to throw the emphasis on the* **í**, *just as in "com***í**," "*le***í**," *etc.*)

¿Está aquí don Manuel?—No, señor; él estuvo aquí hace poco, pero volvió á salir. Cuando vino subió á su cuarto sin hablarle á nadie; y después de un corto rato volvió á salir. Él rara vez sale sin decirnos adónde va; pero hoy salió sin decirnos nada.

¿Fueron Uds. al teatro antes de anoche?—Don Antonio y yo no fuimos; pero mi hermano y don Eduardo fueron.

Did you go to the theater night before last?—Mr. Anthony and I did not go, but my brother and Mr. Edward did.

¿Adónde fueron Uds. anoche?—Fuimos á visitar á unos jóvenes cubanos que llegaron ayer de Santiago.

¿Ud. no fué al teatro antes de anoche?—No, señor, no fuí; estuve muy ocupado, y no pude ir.

¿Con quién fueron Uds. dos á Nueva-York antier?—Fuimos solos, pues el señor Toral no pudo ir con nosotros.

¿Fueron los señores Torales á comer á la fonda italiana anoche?—No, señor, no fueron. Ellos rara vez comen allí ahora; generalmente comen en el Hotel de la calle Catorce.

¿Porqué no fueron Uds. á verme ayer?—Sí, señor, sí fuimos; pero cuando llegámos Ud. no estaba en casa, según nos dijo el muchacho.

¿Dónde queda la casa de Ud.?—Queda en la Décima avenida, cerca de la calle Setenta y cinco.

Where is your house situated? (or, *Where does your house lie?*)—*It is situated on Tenth avenue, near Seventy-fifth street.*

23. We usually say "*primero*," "*segundo*," etc., up to "*décimo*"; after that we say "*once*" (literally, "eleven") for "eleventh"; "*ochenta*" (literally, "eighty") for "eightieth," etc. There are special words corresponding to "eleventh," "twelfth," "eightieth," etc., but they are little used. With the names of streets, we say, indifferently, either, "*la calle* **Ocho**," or, "*la calle* **Octava**"; either, "*la calle* **Cinco**," or "*la calle* **Quinta**."

¿Dónde queda el Teatro Francés?—Queda en la Tercera avenida, cerca de la calle Ochenta y dos.

¿Puede Ud. hacerme el favor de decirme dónde queda la casa de don Pedro Toral?—Sí, señor; queda después de ("next to") aquella casa grande que están haciendo cerca de la Octava avenida. La ve Ud.—Sí, señor, gracias; ya ("now") veo dónde queda.

¿Queda su casa de Ud. muy cerca de aquí?—Sí, señor, queda muy cerca.

¿Sabe Ud. dónde queda la ciudad de Santiago?—Sí, señor, por supuesto: queda en Cuba.

¿Dónde queda el Brasil?—El Brasil queda en Sur-América.

¿Francia dónde queda?—Francia queda en Europa.

De todo el vino que recibí el mes pasado, ya no me quedan sino seis cajas.

Of all the wine I received last month, I have now only six cases left (literally, *only six cases remain to me now*).

Esta semana he mandado mucho café á Nueva-York, y ya no queda aquí casi nada.

This week I have sent a great deal of coffee to New York, and now there is hardly any left here (or, *there remains hardly any here now*).

24. Notice the use of "*nada*" in the sense of "any." If the noun to which "*nada*" refers is expressed after it, the preposition "*de*" is used, as in the following examples:

No tengo **nada de** dinero.	I have not any money.
No tengo **nada de** hambre.	I am not at all hungry.
Hoy no hemos comprado **nada de** maquinaria.	Today we have not bought any machinery.

Hoy hemos pagado todas nuestras deudas, y nos queda poco dinero.

¿Cuántos periódicos le quedan á Ud.?—Ya me quedan muy pocos, pues casi todos los he mandado hoy á Santiago.

Tómese el vino que todavía le queda en el vaso, don Antonio.

Ayer nos llegaron cuarenta cajas de vino, de las cuales hemos vendido diez y nueve; así es que nos quedan sólo veintiuna.

Si de sesenta y dos restamos veinte, ¿cuántos quedan?—Quedan cuarenta y dos.

Ya casi no me queda nada de té, pues esta semana he vendido mucho.

De ese dinero tuve que pagarle cuatro mil quinientos pesos á don Antonio Díaz. Con lo que me queda voy á comprar unas cajas de herramientas que tengo que mandar al Brasil.

Poco dinero nos ha quedado después de todas las deudas que hemos tenido que pagar; sin embargo, con el poco que nos queda podemos comprar los géneros que tenemos que mandar á Cuba.

Después que pagué mi cuenta en la casa de huéspedes en donde vivo, no me quedaron sino seis pesos cuarenta y cinco centavos.

¿Cuántos libros quedaron ayer en mi oficina?—Después que le vendí al señor López los que él fué á comprarnos, no quedaron sino dos cajas.

El dinero es una de las cosas sin las cuales es difícil vivir.

Money is one of the things without which it is difficult to live.

Hemos estado muy ocupados, por lo cual (or, motivo por el cual) no hemos podido escribirles á sus señores padres.

We have been very busy, owing to which we have not been able to write to your parents.

Voy á acabar esta carta, después de lo cual me iré á acostar, pues tengo mucho sueño.

I am going to finish this letter, after which I shall go to bed, for I am very sleepy.

25. The phrases, "*motivo por el cual*," and "*por lo cual*," both mean "for which reason," or, "owing to which"; either one may be used in this sense.

Notice the use of the article "*el*" in the first sentence.

As to the use of the masculine form "*señores*," with reference to "*padres*," see Lesson VI, Art. **10.**

Don Antonio ha comprado una nueva casa, la cual, según entiendo, es una de las más bonitas de la ciudad.

Aquí tiene Ud. un magnífico libro, en el cual puede aprender todo el español que quiera.

Ayer nos llegaron muchas cartas del Brasil, las cuales no contestámos por haber estado muy ocupados.

El dinero, la paciencia y la experiencia son cosas con las cuales uno puede hacer muchas otras.

Ayer recibí su invitación, por la cual deseo darle un millón de gracias.

Aguárdeme un momento, amigo Cervera: voy á escribirle una carta muy corta á mi señora, después de lo cual iremos á comer.

Anoche ví á don Manuel comiendo en una fonda italiana, lo cual me pareció raro, porque él siempre ha dicho que las fondas italianas no sirven para nada.

Tenga la bondad de decirles á sus hermanos que hoy he tenido mucho que hacer, por lo cual no les he mandado esos libros; pero que se los mandaré mañana sin falta.

Él casi no habla el español, motivo por el cual no desea vivir en el Hotel Sur-América.

Yo tengo que salir por el vapor de las cinco, motivo por el cual no podré tener el gusto de ir á comer con Ud.

Yo no lo ví ayer, por lo cual no le pude dar las cartas que Uds. le dejaron conmigo.

Vamos á acostarnos, amigo Díaz, que ya van á ser las once.—Yo todavía no puedo irme á acostar (or, ir á acostarme), pues tengo que acabar esta carta. Además, no tengo sueño, pues anoche me acosté muy temprano y dormí toda la noche.

Let us retire, friend Diaz; it is almost eleven.—I cannot retire yet, for I have to finish this letter. Besides, I am not sleepy, as I went to bed very early last night, and slept all night.

Ud. parece tener sueño: ¿porqué no se va á acostar?—No, señor, yo no tengo nada de sueño, pues esta tarde dormí como dos horas, y estoy seguro de que si voy á acostarme ahora no dormiré.

¿Á qué hora se fué á acostar Ud. antes de anoche? ("the night before last")—Me fuí á acostar como á las once y tres cuartos.

¿Va Ud. á acostarse temprano esta noche?—Sí, señor; me voy á acostar temprano, pues anoche casi no dormí.

Mercedes, dígale a su hermanita que vaya á acostarse, que ya es tarde.

Van á ser las doce: ¿porqué no nos vamos á acostar?—Sí, señor, iremos á acostarnos cuando Ud. quiera.

¿Porqué se acostó Ud. tan temprano anoche?—Porque antes de anoche me acosté muy tarde, y además, dormí poco, por haber estado enfermo.

¿Á qué hora se acostaron Uds. anoche?—Nos acostámos como á las once y media.

¿Uds. se acostaron muy tarde anoche, ¿no es cierto?—Sí, señor; cuando nos acostámos era cerca de ("nearly") la una de la mañana.

¿Á qué hora se acostarán Uds. esta noche?—Yo no sé mi amigo López á qué hora se acostará, pero yo me acostaré á las diez, pues estoy muy cansado y tengo mucho sueño.

Dígale al muchacho que antes de acostarse me lleve un vaso y un poco de hielo á mi cuarto.

Yo me acosté temprano anoche, pero después de acostarme leí como hora y media ("about an hour and a half").—Yo rara vez leo después de acostarme.

Esta noche no nos acostaremos tan temprano como anoche, pues mañana es domingo, y podemos dormir hasta las nueve.

¿Qué hora era cuando llegó el vapor?—Creo que eran como las cuatro y media.

What time was it when the steamer arrived?—I think it was about half-past four.

Don Eduardo era uno de los hombres más ricos de aquí; pero el negocio del algodón lo ha dejado casi sin un medio.

Mr. Edward used to be one of the richest men here, but the cotton business has left him almost without a cent.

26. A "*medio*" is a small coin worth about 5 cents. To indicate that a person is very poor, we say that he "***no tiene un medio,***" or, "*no tiene un centavo.*"

Ese señor me dijo que Ud. era su mejor amigo.

No fuí á verlo anoche, porque cuando acabé de escribir eran las nueve y media, y además, estaba demasiado cansado para salir.

Cuando me llegó su invitación, era demasiado tarde, y yo ya estaba comiendo.

Cuando el señor Toral era jóven, era muy rico. Hoy es viejo y pobre, y casi siempre está enfermo.

Cuando yo era rico, don Pedro era muy amigo mío; hoy que soy pobre, poco caso hace de mí.

Mi hermana me preguntó si era cierto que Ud. estaba en Boston, y yo le dije que sí, pues su hermano de Ud. me dijo esta mañana que Ud. todavía estaba allí.

¿Quiénes eran los señores con quienes Uds. estaban comiendo anoche?—Eran unos jóvenes del Brasil, que nos invitaron á comer con ellos.

Este hotel era muy bueno, pero ahora no sirve para nada.

El negocio del café era muy bueno; pero hoy es el peor de todos los negocios.

¿Qué tal tiempo hizo ayer?—Oh! ayer hizo un día magnífico.

How was the weather yesterday?—Oh! yesterday was a magnificent day.

27. The phrase "*qué tal*" placed before a noun is equivalent to "how" or "what kind of," in the sense of "how good." Thus, "*¿Qué tal hotel es ése?*" "What kind of hotel is that?" "How is that hotel?" (See Lesson III, Art. **1.**)

¿Hizo muy mal día ayer en Santiago?—No; el día estuvo muy bonito; pero el periódico dice que mañana hará mal tiempo.

En Nueva-York hizo muy bonito día ayer, pero también hizo mucho calor.

¿Qué tal tiempo ha hecho aquí últimamente?—Antier hizo muy buen tiempo; ayer muy malo, y hoy, como Ud. ve, no hace ni buen tiempo ni malo.

¿Qué tal noche hizo anoche en la ciudad?—Hizo muy bonita noche, aunque el calor estuvo un poco fuerte.

REVIEW AND CONVERSATION

—Buenos días, amigo Montejo.

Good morning, friend Montejo.

—Muy buenos días, señor Guerrero. ¿Qué hay de nuevo?[1]

Good morning, Mr. Guerrero. What is the news?

—No sé qué habrá de nuevo hoy, pues no he leído el periódico. El muchacho que los[2] vende generalmente no viene antes de las ocho y media, y todavía no han dado las ocho.[3]

I do not know what there is new today (*more literally*, what news there can be today) as I have not read the paper. The boy who sells the papers does not generally come before half-past eight, and it has not yet struck eight.

—¿Qué tal noche pasaron Ud. y sus amigos?

What kind of night did you and your friends have?

—Pasamos muy buena noche, gracias. Luégo que lo dejámos á Ud., nos fuimos á acostar. Yo dormí hasta este momento, y mi amigo Cervera todavía está dormido. No lo desperté,[4] porque, aunque hoy tenemos mucho que hacer, creí que era mejor dejarlo descansar, después del viaje tan largo que ha hecho. ¿Y Ud. qué tal noche pasó, señor Guerrero?

We had a very good night, thank you. After we left you, we went to bed. I slept till just now, and my friend Cervera is still asleep. I did not waken him because, although today we have a great deal to do, I thought it was better to let him rest, after so long a journey as he has made. And what kind of night did you have, Mr. Guerrero?

—Yo pasé muy mala noche. Cuando subí á mi cuarto eran como las diez y cuarto. Después que me acosté, leí un rato—como hasta las once. Á esa hora llegaron los tres jóvenes que viven en el cuarto siguiente,

I had a very bad night. When I went up to my room, it was about a quarter past ten. After I went to bed, I read a while—till about eleven. At that time, the three young men who live in the next room arrived; they

---

[1] Notice the use of the preposition "*de*." We say, likewise, "*Hay poco* **de** *nuevo*," "There is little new" (*or*, "little that is new"); "*No hay nada* **de** *nuevo*," "There is nothing new."

[2] This "*los*" refers to "*periódicos*" in general. This is a form of construction similar to that explained in Lesson XII, Art. **17.**

[3] With reference to the hour of the day, the verb "*dar*" is often idiomatically employed in the sense of "to strike." Thus, "**¿Han dado** *las doce?*" "Has it struck twelve?" "*Todavía no* **ha dado** *la una*," "It has not yet struck one"; "*Van á* **dar** *las cuatro*," "It is about to strike four." The English "it" is not translated, and the verb (as "*han*," "*van*") has the plural form, except when the hour is "*la una*."

[4] This is a form of "*despertar*," "to waken," given in Lesson VIII.

REVIEW AND CONVERSATION—(Continued)

los cuales conversaron como hasta las dos de la mañana, y ni me dejaron dormir ni leer. Cuando al fin ellos se acostaron, yo estaba con un dolor de cabeza horroroso, y así fué[6] que no pude dormir casi nada.

talked till about two o'clock in the morning, and let me neither sleep nor read. When at last they went to bed, I had a dreadful headache, and so I could hardly sleep at all.

—Cuánto lo siento!

How sorry I am to hear it!

—Gracias. Pero eso ya no volverá á pasar; pues ahora mismo[7] le acabo de decir á la señora de la casa que les diga á esos jóvenes que, cuando quieran pasar la noche conversando, la pasen en otra parte.

Thank you. But now (*or*, after this) that will not happen again; for I have just told the lady of the house to tell those young men that, when they wish to spend the night talking, they must spend it somewhere else.

—La señora de la casa parece ser una señora muy buena. Yo la conocí la última vez que estuve aquí, y me pareció ser persona[7] muy agradable y muy señora.[8]

The lady of the house seems to be a very good lady. I knew her the last time I was here, and she seemed to me to be a very pleasant person, and very ladylike (*better*, and quite a lady).

—Oh! sí; es una señora excelente; y, como Ud. sabrá, su casa es una de las mejores de aquí.

Oh! yes, she is an excellent lady; and, as I suppose you know, her house is one of the best here.

---

[6] Referring to a past event, we say "*así* **fué** *que*" instead of "*así* **es** *que*." See Lesson IX, Review and Conversation, note 9.

[7] It would be sufficient to say, "*pues le acabo de decir á la señora*," since the expression "*acabo de decir*," by itself, means "I have just told." The phrase "*ahora mismo*," however, just because it is redundant, makes the sentence more forcible.

[7] Notice that here we do not say, "**una** *persona muy agradable*." The use of the indefinite article in cases like this is neither necessary nor elegant. We say, likewise, "*Don Pedro es hombre de negocios*," "Mr. Peter is a business man"; "*La señora de la casa es señora muy buena*."

[8] Notice the use of the word "*señora*" in the sense of "ladylike," "quite a lady." We say, similarly, "*Don Manuel es muy* **caballero,**" "Mr. Manuel is very gentlemanly"; "*Parece que el señor Díaz no es muy* **hombre,**" "It seems that Mr. Diaz is not very manly" (*or*, *more forcibly*, "It seems that Mr. Diaz is not much of a man"). Cases like these are common, in which a noun is used as an adjective to indicate those qualities or properties that are characteristic of the object or being denoted by the noun.

REVIEW AND CONVERSATION—(Continued)

—Pasando á otro asunto, dígame esto: ¿Ud. y el señor Cervera hasta qué hora estarán en su oficina esta mañana?

Passing to another matter, tell me this: Until what time will you and Mr. Cervera be in your office this morning?

—Hasta hora de almorzar, es decir,* como hasta las doce. ¿Porqué?

Till breakfast time, that is, till about twelve. Why?

—Porque deseo que vengan á almorzar conmigo. Eso, por supuesto, si Uds. no están ya invitados á otra parte.

Because I wish you to come to breakfast with me. That, of course, if you are not already invited elsewhere.

—No, señor, no lo estamos; y puesto que Ud. nos hace el favor de invitarnos, va sin decir que tendremos mucho gusto en ir á almozar con Ud.

No, sir, we are not; and since you do us the favor to invite us, it goes without saying that we shall be much pleased to go to breakfast with you.

—Muy bien. Almorzaremos en una fonda francesa que queda en la calle del Algodón, cerca de mi oficina. Yo tengo que atender á varios negocios, y es probable que esto me tenga ocupado hasta las doce. Cuando acabe, les mandaré decir[10] con el muchacho, el cual los llevará á mi oficina, y de allí iremos á almorzar. No voy

Very well. We shall breakfast at a French restaurant located on Cotton street, near my office. I have to attend to several business affairs, and it is probable that this will keep me busy till twelve. When I finish, I will send you word by the boy, who will take you to my office, and from there we will go to breakfast. I shall not go

---

*Both the expressions "that is" and "that is to say" are rendered by "*es decir*." Notice that the word "that" is not translated at all.

[10]The expression "*mandar decir*" is idiomatically employed in the sense of "to send word." Additional examples: "*Mi madre me* **ha mandado decir** *que mi hermanita está muy enferma*," "My mother has sent me word that my little sister is very ill"; "**Mándele decir** *á ese señor que mañana lo aguardo en mi oficina*," "Send word to that gentleman that I shall expect him tomorrow at my office"; "*No le* **mande decir** *nada á don Antonio, que yo lo veré esta tarde*," "Do not send any word to Mr. Anthony, as I shall see him this afternoon"; "**Mándele decir** *á mi hermano que venga mañana*," "Send word to my brother to come tomorrow."

REVIEW AND CONVERSATION—(Continued)

yo mismo[11] por Uds., porque hoy hace mucho frío, y Ud. sabe que yo no sirvo para el frío.

—Está muy bien, señor Guerrero; como Ud. quiera.

—Otra cosa. Yo quiero presentarles á don Pedro González, que es muy mi amigo[12] y tiene mucho deseo de conocer á Uds. Si Uds. lo tienen á bien,[13] ahora mismo le mandaré decir que venga á almorzar con nosotros.

—Por supuesto, señor. Nosotros tendremos mucho placer en conocer al señor González, del cual hemos oído hablar mucho, y que, según he oído decir, es magnífica persona.

after you myself, because it is very cold today, and you know that I cannot stand (am not good for) the cold.

Very well, Mr. Guerrero; as you like.

Another thing. I wish to introduce to you Mr. Peter Gonzalez, who is a great friend of mine, and desires very much to meet you. If you do not object (*or*, If it pleases you), I will immediately send word to him to come to breakfast with us.

Of course, sir; we shall be very glad to meet Mr. Gonzalez, of whom we have heard a great deal, and who, I have heard, is a very excellent person.

---

[11]The phrases "I myself," "we ourselves," "she herself," etc. are rendered by "*yo* **mismo**," "*nosotros* **mismos**," "*ella* **misma**," etc. Thus, "*Yo* **mismo** *escribí esa carta*," "I wrote that letter myself"; "*Ella* **misma** *me lo dijo*," "She told it to me herself." We say, also, "**La misma** *señorita Carmen me lo dijo*," "Miss Carmen herself told it to me"; "*Yo se lo pregunté* **al mismo** *señor Cervera*," "I asked it of Mr. Cervera himself"; "**Los mismos** *hijos de mi señora Mercedes me acaban de decir que ella no ha llegado*," "Mrs. Mercedes's sons themselves have just told me that she has not arrived."

[12]We say, indifferently, either, "*él es muy amigo mío*," or, "*él es muy mi amigo*"; either, "*ella es muy amiga suya*," or, "*ella es muy su amiga*"; either, "*ellos son muy amigos nuestros*," or, "*ellos son muy nuestros amigos*." Likewise, either, "*él es un amigo mío*," or, "*él es un mi amigo*"; either, "*él está con un amigo suyo*," or, "*él está con un su amigo*."

[13]The phrases "*tener á bien*," "*tener á mal*" are idiomatic expressions meaning, respectively, "to be pleased with," "not to object to"; "to be displeased with," "to object to."

REVIEW AND CONVERSATION—(Continued)

—Bueno, pues:[14] quedamos en[15] que á las doce, poco más ó menos, mandaré por Uds., ¿no?	Well, then: it is understood that at twelve or so I shall send for you, is it?
—Sí, señor, á la hora que Ud. quiera. Muchas gracias otra vez por su invitación.	Yes, sir, at any time you wish. Again, thank you very much for your invitation.
—No hay de qué, amigo mío. Hasta luégo, pues.	You are welcome, my dear friend. Good morning, then.
—Hasta luégo, señor Guerrero.	Good morning, Mr. Guerrero.

---

[14]The phrase "*Bueno, pues*" is of every-day occurrence. It is generally used at the end of a conversation, and implies that the speaker has nothing more to say. It may usually be rendered by "All right, then," "Very well, then," and often by "Well," as in this example: "**Bueno, pues,** *amigo López, adiós; que tenga Ud. buen viaje,*" "Well, friend Lopez, good by; I wish you a good journey."

[15]The forms of "*quedar,*" followed by "*en,*" are idiomatically used to indicate a conclusion or an agreement, and are generally rendered, when they occur in affirmative sentences, by "well then," "it is agreed," "it is understood," as in the example in the text. In interrogative sentences, they are rendered by "well, what are you going to do about it?" "well, what is the decision?" or some similar forms. Examples: "*Así, pues, don Pedro,* **quedamos en que** *Ud. me mandará esas cosas por la mañana, ¿no?*" "So then, Mr. Peter, it is agreed that you will send me those things in the morning, is it not?" "**¿En qué quedamos?** *¿iremos ó no?*" "What are we going to do about it? shall we go, or shall we not?" "*Bien, señor Gómez,* **¿en qué quedamos?** *¿me pagará Ud. ó no me pagará?*" "Well, Mr. Gomez, what have you decided? will you pay me, or will you not?" In negative sentences, we say, "*Hablámos toda la tarde, y al fin no* **quedámos** *en nada,*" "We talked all the afternoon, and finally (*or*, after all) we did not arrive at any decision"; "*Hemos discutido mucho ese negocio, pero hasta ahora no* **hemos quedado en** *nada,*" "We have discussed that business a great deal, but so far we have not arrived at any conclusion."

PHONOGRAPH EXERCISE NO. 15

1. ¿Hace rato que Ud. está estudiando esa lección?

3. ¿Uds. fueron al teatro anoche?

5. ¿No les pareció magnífica la función?

7. Supongo que Uds. habrán oído decir que están haciendo un parque muy bonito cerca de la Sétima avenida.

9. Es tarde, y después de un paseo tan largo como el que hemos dado, Ud. tendrá sueño.

11. ¿Ha leído Ud. sus cartas ya?

13. ¿Dónde iremos á almorzar?

15. Ayer hizo aquí muy bonito día, aunque no muy agradable, pues también hizo mucho calor. ¿Qué tal tiempo hizo en Boston?

17. ¿No recibió Ud. las cartas que yo le escribí de Santiago?

19. Cuando Uds. deseen comprar géneros, cómprenselos á López Hermanos. ¿Conocen Uds. esa casa?

21. ¿Á qué hora se acostaron Uds. anoche?

23. ¿Dónde espera Ud. vivir cuando llegue á Nueva-York?

LESSON XVI

PHONOGRAPH RECORD

VOCABULARY

NOTE.—You know that the form of a verb used with "*él*" is the same as that used with "*Ud.*," and, of course, with "*ella*," and that the form used with "*ellos*" is the same as that used with "*Uds.*" Hereafter, in giving the translation in the Vocabularies, we shall give only the form with "he" (which is the same as the form with "she" and "it"), it being understood that the Spanish equivalent of the form with "you" is the same as that of the form with "he." Thus, instead of writing, "**se acuerda,** *remembers;* (*you*) *remember*," we shall write, simply, "**se acuerda,** *remembers.*" Furthermore, as the imperative is the same as the present and future subjunctive, we shall not specify, when giving the imperative of a verb, that it is also the subjunctive. The fact that a verbal form is an imperative is indicated by the word (*you*) printed after the translation, as in Lesson XV. In the case of "*haya*," we have stated that it is the subjunctive of "*haber*," because this verb has no imperative.

acordarse (irr.),[8] acordarse de,[8] } *to remember.*
me acuerdo,[8] (*I*) *remember.*
se acuerda,[8] *remembers.*
sentarse (irr.),[8] *to sit down.*
me siento,[8,9] (*I*) *sit down.*
se sienta,[8,9] *sits down.*
encontrar (irr.), *to find.*
gustar (reg.),[6] *to please.*
traer (irr.), *to bring.*
traiga,[11] *bring* (*you*).
permitir (reg.), *to allow, to permit.*
permita,[10,11] *allow* (*you*).
suba,[10,11] *walk* (*you*) *up.*
servir (irr.),[10] *to serve, to help.*
servirse,[10,12] *to help oneself.*
sirva,[11,10] *serve* (*you*), *help* (*you*).
siga,[11,12] *proceed* (*you*).
ponga,[11] *put* (*you*).
comimos,[1] (*we*) *ate*, or *dined.*
comieron,[1] (*they*) *ate*, or *dined.*
adelante, *ahead.*
en adelante, *hereafter.*
más adelante, *farther on.*
el **agua,**[17] *the water.*
el **apetito,** *the appetite.*
el **arroz,** *the rice.*
la **cuchara,** *the spoon.*
el **cuchillo,** *the knife.*
demás,[6] *other, remaining.*
lo demás,[6] *the rest, everything else.*
los demás,[6] *others, other people.*
dueño, a, *owner, proprietor* (fem., *proprietress*).
los **fideos,**[20] *the vermicelli.*

VOCABULARY—(Continued)

el **frijol**, *the bean.*
limpio, a, *clean, neat.*
el **lugar**, *the place.*
en lugar de,[11] *instead of.*
malísimo, *exceedingly bad.*
el **mantel**, *the table cloth.*
la **mantequilla**, *the butter.*
la **naranja**, *the orange.*
la **pared**, *the wall.*
el **pollo**, *the chicken.*
el **precio**, *the price.*
el **rábano**, *the radish.*
la **razón**, *the reason.*
tener razón,[8] *to be right.*
con razón,[8] *with good reason, rightly.*
sin razón,[8] *without reason, without cause.*
repugnante, *repulsive.*
la **salud**, *the health.*
la **salsa**, *the sauce.*
el **servicio**, *the service.*
la **servilleta**, *the napkin.*
sucio, a, *dirty.*
el **suelo**, *the floor.*
el **tenedor**, *the fork.*
la **vaca**, *the cow; the beef.*
el **vinagre**, *the vinegar.*
alto, a, *high.*
asado, a, *roast; roasted.*
el aseo, *the cleanliness.*
el desaseo, *the uncleanliness.*
blanco, a, *white.*
el café, *the café.*
la carne, *the meat; the flesh.*
el carnero, *the sheep; the mutton.*
la clase, *the kind; the class.*
la comida, *the meal; the dinner.*
cuanto,[7] / todo cuanto,[7] } *everything that; as much as.*
en cuanto á, *as for.*
detestable, *detestable.*
la ensalada, *the salad.*
entre, *between; among.*
estupendo, a, *excellent; stupendous.*
la fruta,[13] *the fruit.*
haya[15] (pres. and fut. subj. of "*haber*").
helado, a, *frozen; iced.*
el helado, *the ice cream.*
el león, *the lion.*
la lista, *the list.*
la lista de comidas,[12] } *the bill of fare.*
los macarrones,[13] *the macaroni.*
la manzana, *the apple.*
el mozo,[14] *the young man; the waiter.*
el oro, *the gold.*
de oro, *golden.*
la palabra, *the word.*
el pan, *the bread.*
la papa, *the potato.*
el pavo, *the turkey.*
la pera, *the pear.*
el pescado, *the fish.*
el piso, *the floor, the story.*
el plato, *the plate; the dish.*
poco á poco, *slowly, little by little.*
el queso, *the cheese.*

VOCABULARY—(Continued)

el restaurante,[4] *the restaurant.*
la sal, *the salt.*
se,[14] *oneself; himself; yourself; themselves; yourselves.*
la sopa, *the soup.*
la ternera, *the calf; the veal.*
el tomate, *the tomato.*

PHRASES AND SENTENCES

—¿Les gustó[6] el restaurante[4] en que comieron[1] anoche más que[6] el León de Oro?[16]	Did you like the restaurant where you dined last night better than the Golden Lion?
—No, señor. El León de Oro, si mal no me acuerdo,[2] es un restaurante estupendo. El en que nosotros comimos[1] anoche es detestable: las comidas son malas, y el suelo, las paredes, los manteles, las servilletas, los platos—en una palabra, todo cuanto[7] hay allí es sucio y repugnante. El servicio es malísimo, y los precios son muy altos.	No, sir. The Golden Lion, if I remember rightly (*literally*, if I do not remember wrongly), is an excellent restaurant. The one where we dined last night is detestable: the meals are poor, and the floor, the walls, the table cloths, the napkins, the dishes—in a word, everything there, is dirty and repulsive. The service is exceedingly poor, and the prices are very high.
—En éste á donde le he traído no encontrará Ud. desaseo, pues es un lugar muy limpio. El dueño cree, y con razón,[6] que donde falta el aseo todo lo demás[6] es nada.—Aquí está la puerta. Siga[13] Ud.—El comedor queda en el segundo piso. Suba Ud. adelante.—Pode-	In this one to which I have brought you, you will find no uncleanliness, for it is a very neat place. The proprietor thinks, and rightly, that where cleanliness is wanting, everything else counts for nothing (*literally*, is nothing).—Here is the door. Walk in.—The

PHRASES AND SENTENCES—(Continued)

mos sentarnos[9] en aquella mesa.

dining room is on the second floor. Walk up ahead.—We may sit at that table yonder.

—Mozo![14] háganos el favor de servirnos[15] de comer.

Waiter! please serve dinner for us.

—¿Qué clase de sopa desean Uds., de fideos,[16] ó de tomates?[15]

What kind of soup do you wish, vermicelli or tomato?

—De tomates. Pero tráiganos primero unos[15] rábanos, pan y mantequilla, una botella de vino blanco, y un poco[15] de agua helada.[17]

Tomato. But bring us first some radishes, bread and butter, a bottle of white wine, and some ice water.

—¿Quieren Uds. pescado?

Will you have fish?

—Ya lo creo.—Tráigame un cuchillo y un tenedor, y déle una cuchara al caballero.

Of course.—Bring me a knife and a fork, and give the gentleman a spoon.

—Señor Guerrero, páseme la sal, si me hace el favor, y sírvase[15, 18] de esta salsa, que está muy buena.—Permítame la lista, Pedro.—Amigo, siento que entre las carnes asadas no haya[13] pavo ni carnero, que tanto le gustan[4] á Ud.; pero hay pollo, vaca y ternera.

Mr. Guerrero, pass me the salt, if you please, and help yourself to this sauce, which is very good.—Please let me have the bill of fare, Peter.—Friend, I am sorry that among the roast meats there is neither turkey nor mutton, which you like so much; but there are chicken, beef, and veal.

—Comeré un poco de ternera.

I will have some veal.

—Veo que su apetito no es tan bueno como su salud, pues no ha tocado Ud. las papas ni los macarrones,[20] ni se ha servido[15] arroz ni frijoles.

I see that your appetite is not so good as your health, for you have not touched the potatoes or the macaroni, nor helped yourself to any rice or beans.

PHRASES AND SENTENCES—(Continued)

—Ya" me serviré de todo, amigo: á mí me gusta' comer poco á poco.	I shall help myself to everything in time, friend; I like to eat slowly.
—Mozo! Tráiganos un poco de ensalada. No le ponga demasiado vinagre. Y después tráiganos queso y café.	Waiter! bring us some salad. Do not put too much vinegar on it. And afterwards bring us some cheese and coffee.
—¿No desean Uds. frutas?" Hay manzanas, peras y naranjas.	Do you not wish some fruit? There are apples, pears, and oranges.
—No, gracias. Dénos la cuenta.	No, thank you. Give us the bill.

REMARKS

1. Knowing how to pronounce the forms "*comimos*" and "*comieron*," you will have no difficulty in pronouncing the forms of regular verbs ending in *er* and *ir* given below. Observe the way in which they are derived. The forms with "*Uds.*" are the same as those with "*ellos.*"

*com***er**, to dine: { *nosotros com***imos**, we dined; *ellos com***ieron**, they dined.

*vend***er**, to sell: { *nosotros vend***imos**, we sold; *ellos vend***ieron**, they sold.

*viv***ir**, to live: { *nosotros viv***imos**, we lived; *ellos viv***ieron**, they lived.

*recib***ir**, to receive: { *nosotros recib***imos**, we received; *ellos recib***ieron**, they received.

The forms "*viv***imos**," "(we) live," and "*viv***imos**," "(we) lived," are pronounced alike. They are often distinguished in writing by the accent mark over the *i* in the latter form; in conversation, circumstances always indicate which of the two is intended.

The verb "*dar*" has, among its irregularities, that of resembling, in the following forms, regular verbs ending in *er* and *ir:*

*yo d*í, I gave; *él d*ió, he gave;

*nosotros d*imos, we gave; *ellos d*ieron, they gave.

NOTE.—In pronouncing "*dió*" and "*dieron*," be careful not to split either of the combinations "*ió*," "*ie*" into two syllables: remember the pronunciation of "*comió*" and "*comieron*."

2. The general remarks that were made in Lesson XV, Art. **14**, with regard to "*acostarse*," apply to the verbs "*acordarse*" and "*sentarse*," which are of the same class. The infinitives of verbs of this class are always followed by "*se*"; or, we may say, the word "*se*" forms a part of such infinitives. When, however, the verbs are used with "*yo*" or "*nosotros*," the particle "*se*" should be replaced by "*me*" or "*nos*," as the case may be—a rule applying to both the infinitive and other forms. As with other verbs, the words "*se*" and "*nos*" are placed after the imperative in positive sentences, and before the imperative in negative ones. The only imperative that you have had of verbs of this kind is "*siéntese*," "sit down." When speaking to more than one person, we say, "*siéntense.*" The negative forms are, "*no* **se siente**," "*no* **se sienten**," "do not sit down"; or the equally proper forms, "*no se siente* **Ud.**," "*no se sienten* **Uds.**"

When "to remember" is followed by a word or phrase indicating the thing remembered, the preposition "*de*" is generally used in Spanish after "*acordarse.*" Thus,

No puedo *acordarme* (*or*, No *me* puedo *acordar*) **de** la dirección de ella.	I cannot remember her address.
¿No *se acuerda Ud.* **de** lo que le dije ayer?	Do you not remember what I told you yesterday?
No *nos acordámos* **de** mandarle eso á Ud. ayer.	We did not remember (*or*, We forgot) to send that to you yesterday.
Algún día *se acordará* Ud. **de** mí.	Some day you will remember me.

3. There are in Spanish, as in English, words and combinations having various meanings, according to the circumstances in which they are used. Thus, "*me siento*" means

"(I) feel" in the sentence, "*Me siento bien*," and "(I) sit down" in the sentence, "*Me siento á comer*," "I sit down to dine." In the former sentence, "*me siento*" is a form of a verb whose infinitive you have not had, namely, "*sentirse*"; in the latter sentence, it is a form of "*sentarse.*" With "you," however, we say "*Ud. se siente bien*," "You feel well"; "*Ud. se sienta á comer*," "You sit down to dine."

The words "*siento*," "*siente*" are also forms of "*sentir*," which means either "to regret" or "to feel," as in the sentences, "*Siento calor*," "I feel warm"; "*Siento no poder verlo*," "I regret not to be able to see him."

4. In many parts of Spanish America, the word "*restaurante*" is very commonly used instead of "*fonda.*" Another term often employed in the same sense is the French word "*restaurant*," which is pronounced as in English, except that the emphasis is placed on the last syllable, and the *t* is not sounded.

5. The verb "to like" has no exact equivalent in Spanish; that is, there are no Spanish expressions having such forms as, "I like this," "You like wine." In all cases where "to like" is used in English, the verb "*gustar*," in conjunction with the words "*me*," "*le*," "*nos*," "*les*," and the redundant phrases "*á mí*," "*á Ud.*," "*á nosotros*," etc. is used in Spanish. These redundant phrases may be omitted, except when there is danger of ambiguity. Observe and study the following examples:

El café **me gusta** mucho. **Me gusta** mucho el café.	I like coffee very much.
No **me gusta** el café. El café no **me gusta.**	I do not like coffee.
Los frijoles **me gustan** mucho. **Me gustan** mucho los frijoles.	I like beans very much.
La función **nos gustó** mucho. **Nos gustó** mucho la función.	We liked the play very much.
¿**Les gustó** la comida? ¿La comida **les gustó?**	Did you (*or* they) like the dinner?
¿Cómo **le gustaron** los libros que le mandé? (See Art. **6.**)	How did you (*or* he) like the books I sent you (*or* him)?

With the redundant phrases "*á mí*," "*á nosotros*," etc., we say:

{El café *me gusta* mucho **á mí.**
{**Á mí** *me gusta* mucho el café.

{**Á mí** no *me gusta* el café.
{El café no *me gusta* **á mí.**

{**Á mí** *me gustan* mucho los frijoles.
{Los frijoles *me gustan* mucho **á mí.**

{**Á nosotros** *nos gustó* mucho la función.
{La función *nos gustó* mucho **á nosotros.**

{*¿Les gustó* **á ellos** la comida?
{¿**Á ellos** *les gustó* la comida?

{¿Cómo *le gustaron* **á Ud.** los libros?
{¿**Á Ud.** cómo *le gustaron* los libros? (See Art. **6.**)

Sometimes the order of the words differs a little from that in the combinations just given. The Drill contains numerous illustrations. It will not be necessary to explain or translate every sentence in which words are not placed in the exact order in which they occur in sentences whose translations we have given you, as you are sufficiently prepared to understand their meanings. By this time you will have noticed that Spanish has this peculiarity—that the words of a sentence may be arranged in a great many different ways without altering the meaning of the sentence, or violating the rules of Spanish grammar. Take, for instance, the following equivalent sentences:

¿Puede Ud. venderme esos libros?

¿Ud. puede venderme esos libros?

¿Me puede Ud. vender esos libros?

¿Ud. me puede vender esos libros?

¿Puede Ud. venderme esos libros á mí?

6. In Spanish, we say, "*Esto me gusta* **más** *que eso*," "I like this *more* (instead of *better*) than that." So, too,

"*Esto me gusta* **mucho,**" "I like this very *much* (not, *very well*)."

Such expressions as, "**¿Cómo** *le gusta esto?*" in the sense of, "How do you like this?" are very commonly used by Spanish-speaking people. Examples are given in Art. **5.** This form, however, is not considered correct. Instead of using the verb "*gustar*" in cases of this kind, it is better to employ some other verb, as in the following examples:

¿Qué tal le **parece** ese vino?	How do you like that wine? (*literally*, How does that wine seem to you?)
¿Qué tal les **pareció** la función anoche?—Nos gustó mucho.	How did you like the play last night?—We liked it very much.
¿Cómo **encuentra** Ud. esa salsa?—No me gusta tanto como á Ud.	How do you like (*literally*, find) that sauce?—I do not like it as much as you (do).
¿Qué **creen** Uds. de ese restaurante?—No nos gusta nada.	How do you like (*literally*, What do you think of) that restaurant?—We do not like it at all.

7. Either "*cuanto*" or "*todo cuanto*" may be used instead of "*todo lo que*," "all that," "everything that." Examples:

Cuanto (*or*, **Todo cuanto**) hay en estos cuartos es de nosotros.	Everything there is in these rooms is ours.
No puedo creer nada de **cuanto** (*or*, **todo cuanto**) esos hombres han dicho.	I cannot believe anything of all that those men have said.

8. Notice the following sentences:

Antonio dice que el Gran Restaurante queda en la Sexta avenida, y yo digo que queda en la Sétima. ¿Quién **tiene razón?**—Ud. no **tiene razón,** ni él tampoco **la tiene;** ese restaurante queda en la calle Noventa y nueve, entre las dos avenidas.	Anthony says that the Grand Restaurant is on Sixth avenue, and I say that it is on Seventh avenue. Which is right?—You are not right, nor is he; that restaurant is on Ninety-ninth street, between the two avenues.
Ud. no **tuvo razón** en tratar tan mal el señor Montejo, aun-	You were not right in treating Mr. Montejo so badly, although it

que es cierto que él tampoco **la tuvo** en hablarle á Ud. como lo* hizo.	is true that he was not right in speaking to you as he did.
Sé que no me **falta razón** (*or*, que **tengo razón**) y que él no **la tiene**; sin embargo, haré lo que él quiera, pues estoy cansado de discutir ese asunto.	I know that I am not wrong, and that he is not right; however, I shall do as he likes, for I am tired of discussing that subject.
Le hemos dicho que no **tiene razón** en lo que va á hacer; pero él no ha querido oírnos, y ha dicho que, **con razón** ó **sin ella**, lo hará.	We have told him that he is wrong (*more literally*, not right) in what he is going to do; but he would not listen to us, and has said that, right or wrong, he will do it.

9. The phrase "*los demás*" renders the English expressions "the rest," "the remaining," "all the other," and the like:

En este hotel no hay sino seis americanos; **los demás** huéspedes son españoles ó franceses.	In this hotel there are but six Americans; all the other guests are Spanish or French.
De los restaurantes que hay en esta ciudad, sólo dos sirven para algo; **los demás** son malísimos.	Of the restaurants in this city, only two are good for anything; the others are exceedingly poor.

With reference to people, "*los demás*" means "others," "other people":

Él cree que siempre tiene razón en lo que dice y hace, y que **los demás** nunca la tienen.	He thinks he is always right in what he says and does, and that others never are.

"*Lo demás*" and "*todo lo demás*" are indifferently used in the sense of "everything else," as in the example in the Phrases and Sentences, where the word "*todo*" might have been omitted.

---

*The verb "*hacer*" is sometimes employed in the sense of "to do," with reference to a statement just made, as in the text; but in all cases like this it is necessary to use the word "*lo*" with it. The latter word is sometimes rendered by "it," sometimes by "so," and sometimes it is not translated at all. Examples: "*Yo le he dicho, como Ud.* **lo** *ha hecho, que no les venda sus géneros á esos hombres*," "I have told him, as you have done, not to sell his goods to those men"; "*Mándeme esos libros á mi oficina.—Sí, señor,* **lo** *haré ahora mismo*," "Send (me) those books to my office.—Yes, sir, I will do so (*or*, it) immediately."

10. Notice the manner in which the imperative (and the present and future subjunctive) form of regular verbs ending in *ir* is derived from the infinitive:

*permit***ir**, to permit: *permit***a** *Ud.*, permit (you).
*sub***ir**, to walk up: *sub***a** *Ud.*, walk (you) up.
*escrib***ir**, to write: *escrib***a** *Ud.*, write (you).
*dirig***ir**, to address: *dirij***a** *Ud.*, address (you).

In the last example, the *g* of the infinitive is changed to *j*, in order to preserve the *j*-sound of *g*.

The same mode of derivation applies to regular verbs ending in *er:*

*aprend***er**, to learn: *aprend***a** *Ud.*, learn (you).
*com***er**, to dine: *com***a** *Ud.*, dine (you).
*vend***er**, to sell: *vend***a** *Ud.*, sell (you).

The form with "*Uds.*" is, as usual, obtained by adding ***n*** to the form with "*Ud.*": "*sub***an** *Uds.*," "*com***an** *Uds.*"

11. We have repeatedly said that the imperative form is the same as the present and future subjunctive. The imperative form, however, is used only with "*Ud.*," "*Uds.*," while the future subjunctive is used with "*yo*," "*él*," "*Ud.*," "*ellos*," and "*Uds.*" Although the forms "*sirva*," "*siga*," "*ponga*," "*tenga*" are irregular, the corresponding forms with "*Uds.*," "*ellos*" are obtained from them by the addition of *n*. Some examples of the use of these various subjunctive forms are given below:

Dígale al muchacho que me **traiga** un vaso de agua.—Cuando me *traigan* esos géneros, se los mandaré á Ud.

Tell the boy to bring me a glass of water.—When they bring me those goods, I shall send them to you.

Dígale á mi hermanita que **ponga** estos libros sobre mi mesa.—Cuando Uds. *pongan* este sofá en mi cuarto, no lo *pongan* demasiado cerca de la puerta.

Tell my little sister to put these books on my table.—When you put this sofa in my room, do not put it too near the door.

Notice that in the last example, the first "*pongan*" is subjunctive; the second, imperative.

12. "*Haya*" is the present and future subjunctive of "*haber*," both as an auxiliary and in the sense of "there to be":

Lo probable es que aquí no **haya** restaurantes ingleses.	The probabilities are that there are no English restaurants here.
Es muy probable que ellos no **hayan** *llegado* todavía.	It is very likely that they have not yet arrived.

Notice that the subjunctive form is used after "*siento*," "(I) regret." We say, likewise:

Mi padre *siente* mucho que Uds. **tengan** tanto que hacer, y que esto no les **permita** venir á comer con él esta noche.	My father is very sorry that you have so much to do, and that this will not allow you to come to dine with him this evening.
¡Cuánto *siento* que á Uds. no les **guste** el vino! pues aquí tengo una botella de vino blanco excelente.	How sorry I am that you do not like wine! for I have here a bottle of excellent white wine.

13. The imperative "*siga*" (from "*seguir*," which you will have soon) literally means "go on," "proceed." It is very often used in the sense of "come in," "go in," "walk in," especially when, on entering a room or house, we wish to request a person to precede us.

14. The word "*mozo*" really means "young man," but is frequently employed in addressing servants, especially waiters.

15. Notice the use of the preposition "*de*" in the expressions "*el León* **de** *Oro*," "*sopa* **de** *fideos*," "*lista* **de** *comidas*." The latter expression literally means "list of meals." We say, likewise, "*un mantel* **de** *lino*," "a linen table cloth"; "*un cuchillo* **de** *oro*," "a golden (*or*, gold) knife"; "*una lista* **de** *precios*," "a price list." (See, also, Lesson XV, Art. **10.**)

16. Observe that "some" is rendered by "*unos*," with plural nouns, and by "*un poco de*," with singular nouns. It is, however, equally proper to say, simply, "*Tráiganos rábanos y agua helada*," "*Dénos vino*." We say, similarly, either, "*¿Quiere Ud. vino?*" or, "*¿Quiere Ud.* **un poco de** *vino?*" either, "*¿No*

desea Ud. sopa?" or, "*¿No desea Ud.* **un poco de** *sopa?*" As you know, "*un poco de*" means "a little," and is more properly used when we actually refer to *a little* of something, or to a portion of a certain quantity of something. Thus, if I wish a person dining with me to serve me soup from a tureen near him, I should say, "*Hágame el favor de darme* **un poco de** *sopa.*" If I wish to tell the waiter that I want soup as one of the courses of my dinner, I should say, "*Tráigame sopa,*" and he would likewise ask, "*¿Quiere Ud. sopa?*"

In questions and in negative sentences, "*unos*" is never used; nor is "*un poco de*" in the latter class of sentences: "*¿Quieren Uds. rábanos?*" "*No quiero frijoles,*" "*No queremos vino,*" "*Esos caballeros no desean arroz ni frijoles.*"

17. Although "*agua*" is feminine, the article "*el*" is employed with it, according to the rule given in Lesson XII, Art. **13.** We say, however, "*agua helada,*" "*mucha agua.*"

18. The word "*se*" is used in a great variety of ways. You know that in such expressions as "*acostarse,*" "*él* **se** *acuerda,*" "*siéntese,*" it is not translated at all; in such sentences as, "*Yo* **se** *lo doy,*" it means either "to him," "to her," "to them," or "to you." The same word means "himself," "to himself"; "herself," "to herself"; "themselves," "to themselves"; "yourself," "to yourself"; "yourselves," "to yourselves"; "oneself," "to oneself."

"*Me*" means either "me," "to me," or "myself," "to myself"; and "*nos*" means either "us," "to us," or "ourselves," "to ourselves." Note the following examples:

Esos señores **se** creen muy ricos.	Those gentlemen believe themselves very rich.
Estúdiese, amigo mío, y aprenda á conocerse.	Study yourself, my friend, and learn to know yourself.
Uno rara vez **se** ve como los demás lo ven.	We seldom see ourselves as others see us (*literally*, One seldom sees oneself as others see one).
Don Eduardo dice que nosotros **nos** creemos ricos. En cuanto á mí, nunca **me** he creído rico, pues **sé** que nunca lo he sido.	Mr. Edward says we believe ourselves rich. As for me, I have never believed myself rich, for I know that I never have been.

19. The verb "*servir*" has various meanings, namely:

1. "to be good for," "to be used for"; in which case it is followed by "*para*" (see Lesson XI, Phrases and Sentences):

El cuchillo y el tenedor **sirven para** comer.	The knife and the fork are used (*or simply*, are) to eat (with).
Estudie, hijo mío, y algún día **servirá para** algo: el que nada sabe no **sirve para** nada.	Study, my son, and some time you will be good for something; he who knows nothing is good for nothing.

2. "to serve," "to wait":

¿Dónde está el mozo que **sirve** en esta mesa?	Where is the waiter who serves at this table?
¿**Han servido** ya la comida? (*or*, ¿Está ya **servida** la comida?)	Is dinner served yet?
Dígale á Pedro que **sirva** la comida.	Tell Peter to serve dinner.
En ese restaurante **sirven** muy bien.	The service and meals in that restaurant are very good (*literally*, They serve very well in that restaurant).

3. "to help to," with reference to meals. In this sense it is always used with "*se*," "*me*," "*le*," etc., just as "to help to" is used with "yourself," "myself," "him," "you," etc.:

¿Porqué no *se* **sirve** más carne? —Gracias, acabo de **servirme**.	Why do you not help yourself to more meat?—Thank you, I have just helped myself.
Caballeros, ¿no desean Uds. que *les* **sirva** más vino? Háganme el favor de pasar sus vasos.—No, gracias; *nos* **hemos servido** varias veces, y no deseamos más. Ud. sí debe **servirse** más, pues no ha tomado casi nada.	Gentlemen, do you not wish me to help you to more wine? Please pass your glasses.—No, thank you; we have helped ourselves several times, and do not want any more. *You* must help yourself to some more, for you have taken hardly any.

When the thing served is denoted by "*esto*," "*eso*," "*aquello*," or by a noun preceded by "*este*," "*ese*," "*aquel*," the preposition "*de*" after "*servirse*" is equivalent to the English "some" or "any":

Hágame el favor de *servirle* á su hermana de *este* arroz.	Please help your sister to some of this rice.
Sírvanse de *esto*.	Help yourselves to some of this.
Sírvase este tomate.	Help yourself to this tomato.

In the last example, "*de*" is not used, because in this case we do not mean "some."

20. Notice that in Spanish we always use the plural forms "**los** *fideos*," "**los** *macarrones*." In the singular, "*un fideo*," "*un macarrón*" means one of the tubes or sticks of which these articles consist.

21. "*Ya*" is idiomatically employed with verbs in the future form, in the sense of "in due time," "when the time comes":

Ya *verá* Ud. que lo que le digo es cierto.	You will see (when the time comes) that what I tell you is true.
Ya *veremos*.	We shall see (when the time comes).

22. The word "*fruta*," in the singular, denotes *one* fruit; in the plural, fruit in general:

La manzana es **una fruta** muy agradable.	The apple is a fruit having a very pleasant taste.
Á mí me gustan mucho **las** *frutas*.	I like fruit very much.

23. The English phrases "in the first place," "in the second place" are rendered by "*en primer lugar*," "*en segundo lugar*"; the article "the" not being translated.

The expression "*en lugar de*" has exactly the same meaning as "*en vez de*" (Lesson VIII, Review and Conversation, note 5).

DRILL

¿Con quién aprendieron Uds. el español?—Lo aprendimos por medio del fonógrafo.

From whom did you learn Spanish?—We learned it by means of the phonograph.

24. Notice that the phrase "*por medio de*" signifies "by means of."

¿Dónde comieron Uds. anoche?—Comimos en un restaurante italiano malísimo.

¿À quién le vendieron Uds. sus mercancías?—Se las vendimos á Pedro Montejo é Hijos.

¿Comprendieron Uds. todo cuanto esas señoritas les preguntaron?—Lo comprendimos casi todo, pero no todo, pues ellas hablan demasiado ligero.

¿No vieron Uds. á don Eduardo ayer tarde?—Ayer tarde no; pero anoche lo vimos después del teatro, y hablámos con él mucho rato.

¿Á qué hora salieron Uds. antenoche?—El señor González y yo salímos como á las ocho y media; mis demás amigos no salieron.

¿Recibieron Uds. la carta que nosotros les escribímos?—Sí, señor, la recibímos ayer por la mañana temprano, y á medio día se la contestámos.

¿Se acuerda Ud. cómo se llama la dueña de la casa de huéspedes en que Ud. y su señora vivieron el año pasado?—Nosotros vivímos en tres ó cuatro casas; me parece que la última en que vivímos era de una señora Díaz.

¿Está Ud. seguro de que ya sus amigos han salido para Boston?—Sí, señorita; hace mucho rato que salieron. Mi señora y yo fuimos á decirles adiós, y los vimos salir.

Esa silla no es cómoda, señorita Mercedes; ¿porqué no se sienta en esta otra?—Gracias, señor; me sentaré en ella, puesto que Ud. lo desea.

That chair is not comfortable, Miss Mercedes; why do you not sit down in this other one?—Thank you, sir; I shall sit in it, since you wish it.

¿No se acordaron Uds. de mandarle su cuenta al señor Montejo?—Sí, señor, sí nos acordámos; pero no se la mandámos por no acordarnos de su dirección.

Did you not remember (or, *Did you forget*) *to send Mr. Montejo his bill?—Yes, sir, we* **did** *remember* (or, *No, sir, we did* **not** *forget*), *but we did not send it to him because we forgot* (*did not remember*) *his address.*

¿Dónde quiere Ud. sentarse? (*or*, ¿Dónde se quiere Ud. sentar?)—Quiero sentarme (*or*, Me quiero sentar) cerca de la puerta.

Trate de acordarse del lugar en que Ud. se sentó esa noche en el teatro.—Amigo, eso hace mucho tiempo, y yo sólo me acuerdo de que fuí al teatro, pero no puedo acordarme dónde me senté.

¿Dónde se sientan Uds. cuando van á comer al León de Oro?—Generalmente nos sentamos en la mesa grande que queda entre las dos puertas.

¿Se acuerda Ud. qué hora era cuando entrámos antenoche?—No me acuerdo.

¿Se acuerdan Uds. quiénes eran los señores con quienes vimos á don Manuel esta mañana?—Por supuesto que sí nos acordamos, pues esos caballeros son nuestros mejores amigos.

¿Se acuerda Ud. de lo que nos dijo aquel hombre?—Oh! sí; me acuerdo muy bien.

¿Se acuerda Ud. del nombre de la señorita que estaba sentada junto á Ud. anoche?—No, señor, no me acuerdo; el señor Díaz me presentó á ella hace como dos semanas, pero no me acuerdo de su nombre. Yo nunca la veo sino en el comedor, y ella rara vez se sienta en ("at") nuestra mesa.

Veo que Uds. no se acordaron de mandarle estas cartas á don Antonio ayer.—Sí, señor, sí nos acordámos; se las mandámos con el muchacho; pero cuando el muchacho llegó, era tarde, y don Antonio no estaba en su oficina.

¿Porqué no les han mandado este cheque á Cervera Hermanos?—Oh! hoy hemos tenido tantas cosas que hacer, que realmente no nos hemos acordado.

No se siente Ud. en esa silla; siéntese en ésta, que es mucho más cómoda.

¿En cuál mesa van Uds. á sentarse (*or*, se van Uds. a sentar) esta noche?—Creo que nos sentaremos en la mesa grande; pues hemos invitado á dos amigos á comer, y la mesa en que generalmente nos sentamos no sirve para más de dos personas.

Buenas noches, señor Gómez. Siga Ud., y tenga la bondad de sentarse.—No, señor, gracias; no me haga Ud. sentar, que tengo mucho que hacer; no vine sino á traerle esta carta, que no le dí anoche cuando lo ví, porque no me acordé.—Siento que Ud. no se siente y descanse un poco,

pues parece Ud. muy cansado [*or*, Ud. parece muy cansado (see Lesson VIII, Review and Conversation, note 6)].

¿Les gustó á Uds. (or, **¿Á Uds. les gustó,** or, simply, **¿Les gustó**) **el libro que les mandámos el mes pasado?—Nos gustó en parte; pero siento decir que no todo cuanto hay en él es bueno; y además, todo el libro está muy mal escrito.**

Did you like the book we sent you last month?—We liked it in part; but I regret to say that not all in it is good; and besides, the whole book is very poorly written.

¿Le gusta á Ud. el vino?—No, señor, á mí no me gusta el vino; me gusta más el agua.

¿Le gusta á Ud. el café?—No, señor, no me gusta nada ("at all").

¿Le gustan á Ud. los macarrones con queso?—Sí, señor, me gustan mucho.

¿Qué le gusta á Ud. más, el café ó el té?—Á mí no me gusta ni el café ni el té.

¿No le gusta á Ud. la sopa de fideos?—Sí, señor, me gusta mucho.

¿Qué le gusta á Ud. más, las naranjas ó las peras?—Las naranjas me gustan más que las peras, pero las peras también me gustan mucho.

¿Qué les pareció la función anoche?—No nos gustó nada: estuvo malísima.

¿Qué les pareció el vapor Europa?—Nos gustó mucho más que el vapor Francia, en el cual fuimos á Inglaterra el año pasado.

El restaurante en que estamos comiendo no nos gusta; es muy sucio, y las comidas no sirven para nada. ¿No conoce Ud. aquí un lugar mejor?—Ah! sí: ahora mismo los llevaré al Café Francés, el cual estoy seguro de que les gustará á Uds. mucho; pues es un lugar muy limpio, y en donde todo es bueno; y en cuanto á los precios, son más bien bajos.

¿Con que á Ud. no le gustaron los regalos que recibió de sus amigos de Francia?—Oh! sí, señor; sí me gustaron, y mucho:

en realidad, de todos los que mi señora y yo recibímos, esos fueron los que más ("most") nos gustaron.

¿Cuál es el plato que á Ud. más le gusta?—Eso es difícil de decir; pero de los platos que hemos tenido esta noche, el pescado es el que más me ha gustado.

¿Á Ud. le gusta mucho leer?—Sí, señor, me gusta mucho leer, y no sólo leer, sino estudiar.

¿Les gusta á Uds. mucho el teatro?—Sí, señor, nos gusta mucho (cuando la función es buena, por supuesto).

¿Cuál es la ciudad que más le gusta á Ud.?—De las pocas que conozco, Nueva-York es la que más me gusta.

¿Cuál es la fruta que á Ud. más le gusta?— Á mí me gustan poco las frutas, y rara vez las como, aunque sé que son muy buenas para la salud.

Háganme el favor de mandarme estas sillas y estos sofás á mi oficina, que los necesito allí.—Sí, señor, con mucho gusto; le mandaremos cuanto (or, **todo cuanto**) **Ud. desee** (or, **quiera**).

Please send (me) these chairs and these sofas to my office; I need them there.—Yes, sir, with great pleasure; we will send you everything you wish.

(For the use of the masculine form "*los*," see Lesson VI, Art. **10.**)

He hecho cuanto (*or*, todo cuanto) he podido por encontrar ("to find") esos periódicos, pero todavía no los he encontrado.

Lo que le acabo de decir á Ud. es cuanto (*or*, todo cuanto) sé sobre ese asunto.

Cuanto (*or*, Todo cuanto) hay en esta oficina es de nosotros (*or*, nuestro).

En la fonda adonde voy á llevarlo encontrará Ud. cuanto (*or*, todo cuanto) á Ud. le gusta.

Mis hermanos me escribieron una larga carta la semana pasada, en que me dan todos los pormenores de cuanto (*or*, todo cuanto) ha pasado ("happened") allá en los últimos meses.

Si mal no me acuerdo, esta casa y el Hotel Inglaterra es cuanto (*or*, todo cuanto) le ha quedado al señor Gómez, que

en un tiempo fué dueño de cuatro ó cinco hoteles, y como de seis casas de huéspedes.

Ud. tiene razón en cuanto á los precios á que debemos vender estas mercancías; pero me parece que, en lugar (*or*, en vez) de tratar de venderlas aquí, debemos mandarlas á Nueva-York.

You are right as to the prices at which we ought to sell these goods; but I think that, instead of trying to sell them here, we ought to send them to New York.

La dirección de don Manuel Montejo no es calle del Café, número 314, sino calle de los Negocios, número 76.—Así es; Ud. tiene razón; la otra dirección que yo tengo aquí es la de don Eduardo, el hermano de don Manuel.

¿No le parece á Ud. que, en lugar de tratar de comprar esos géneros aquí, es mejor que los compre en Santiago? (*Notice the use of the subjunctive form*).—Sí, señor, Ud. tiene razón en eso, pues aquí es difícil encontrar buenos géneros de lino.

Mi amigo el señor Díaz opina que hemos tenido mucha razón en subir los precios de nuestros géneros, y que también la hemos tenido en mandarlos á Boston.

Dicen, y creo que con mucha razón, que don Pedro es malísimo hombre de negocios.

Con razón me dijo Ud. que el alemán era un idioma muy difícil de pronunciar: hace como cuatro meses que lo estoy estudiando, y todavía hay muchas palabras que no puedo pronunciar.

¿Porqué no estudia Ud. el español por medio del fonógrafo, en lugar de tratar de aprenderlo á pronunciar sin maestro?—Creo que Ud. tiene mucha razón: mañana mismo escribiré á las escuelas de Scranton, que, según entiendo, son las mejores escuelas de esta clase.

Tiene Ud. mucha razón (*or*, Ud. tiene mucha razón) en lo que me acaba de decir, y siento que no me lo haya dicho Ud. antes.

Escríbale á mi padre, y dígale que les venda cuatro cajas de vino á los señores López, y que las demás me las tenga allá hasta que yo mande por ellas.

Write to my father and tell him to sell four cases of wine to Messrs. Lopez, and to keep the others there for me till I send for them.

25. Notice (1) the use of "*tener*" (of which "*tenga*" is the present and future subjunctive) in the sense of "to keep" (see Lesson XII, Art. 8); (2) the use of the subjunctive form ("*mande*") after "*hasta*," when reference is made to a future event.

Aprenda Ud. español, y entonces podrá ir á Sur-América, sin encontrar tantas dificultades como encontró cuando estuvo allí el año pasado.

No venda Ud. sus mercancías todavía; tenga paciencia y espere hasta que los precios suban: es probable que suban antes del fin del mes.

No permita Ud. que sus hijos vayan á Santiago, pues me han dicho que en esa ciudad hay ahora mucha fiebre.

Cuando Ud. comprenda mejor el español, podrá leer libros como éste.

¿Dónde quiere Ud. que le mande las cartas que yo reciba para Ud.?—Las que reciba esta semana, puede mandármelas á Santiago; las que vengan después de esta semana, téngamelas aquí hasta que yo le escriba dándole mi dirección.

En adelante no me dirija mis cartas al número 48 de la calle Sétima; diríjamelas al número 139.

Permítame que le sirva un poco de este arroz, que está muy bueno.

Permítame que le diga que Ud. está vendiendo sus géneros á ("at") precios demasiado bajos.

Permítame que deje estos libros en su oficina hasta mañana por la mañana.

Escríbale á su hermano, y dígale que cuando venga me traiga mi libro y las demás cosas que dejé en la casa de él.

Dígale al muchacho que me traiga una botella de vino blanco, y que si yo no estoy aquí cuando él venga, la ponga sobre esa mesa.

No me traiga esos géneros hasta que yo le mande decir que me los traiga.

Espéreme hasta que yo haya comido, y luégo iremos adonde Ud. desee; antes no, porque tengo mucha hambre.

Mozo! ¿de qué es esa sopa?—De pollo, señor.—Bien, háganos el favor de darnos un poco, y tráiganos unos vasos para el vino.

Waiter! what kind of soup is that (literally, *of what is that soup*)*?—Chicken, sir.—Well, please give us some, and bring us some glasses for the wine.*

Mozo! Hágame el favor de darme la lista de comidas.

Amigo Guerrero, ¿qué clase de sopa desea Ud., de arroz ó de tomates?—Yo no quiero sopa, gracias. La sopa es uno de los pocos platos que á mí no me gustan.

¿No quiere que le sirva un poco de esta sopa?—¿De qué es?—Creo que es de arroz y frijoles—No, gracias; á mí me gusta poco la sopa, y sólo tomo algunas veces la de tomates y la de fideos.

Mozo! pásele la lista de comidas á mi amigo, y pregúntele qué clase de carne quiere.

Mozo! ¿qué carnes asadas hay hoy?—Hoy no hay sino pavo y vaca.—¿No hay pollo ni carnero?—No, señor, vaca y pavo es todo lo que tenemos esta noche.—Bien, puesto que no hay otra cosa, déme un poco de pavo.

Amigo Cervera, puesto que Ud. está cerca del mozo, dígale que nos traiga unas peras y unas naranjas.—Señores, siento que no haya peras ni naranjas, pero hoy no tenemos sino manzanas. ¿No desean Uds. manzanas?—Muy bien, traiga lo que quiera, ó lo que tenga.

Tráiganos unos rábanos, mozo, si nos hace el favor, y también un poco de agua helada.

¿No quiere que le sirva un poco de vino, don Antonio?—Si Ud. me hace el favor.

¿Dénos sal, mozo, que en esta mesa no hay, y tráiganos unos platos para la sopa.

Permítame su vaso, que Ud. ya no tiene vino.—Gracias: sírvame un poco, pero no le ponga hielo; pues, según parece, la botella ha estado en hielo, y el vino está muy frío.

Este restaurante no sirve para nada; aquí rara vez le sirven á uno antes de hacerlo aguardar media hora ó más.

This restaurant is good for nothing; here they seldom wait on one (or, *serve one*) *before making one wait half an hour or longer.*

Ud. todavía no se ha servido frijoles ni macarrones; sírvase, que están muy buenos.—No, gracias: el mozo me ha servido arroz dos veces, y en cuanto á los frijoles, yo nunca los como.

You have not helped yourself to beans or macaroni. Help yourself; they are very good.—No, thank you; the waiter has helped me to rice twice; and, as to the beans, I never eat any.

Antonio, sírvales agua á estos caballeros, y tráigales sopa de fideos.

¿Cómo se llama el mozo que sirve en esta mesa?—Yo soy quien ("the one who") sirve aquí, señor, y me llamo Pedro.

Una cosa que no me gusta en este restaurante es que en él sirven demasiado despacio: los sirvientes ("servants") parecen ser muy perezosos.

¿Les han servido á Uds. ya, señores? ("Have you been served yet, gentlemen?")—No, todavía no, aunque hace más de veinte minutos que entrámos y nos sentámos.—Tengan la bondad de perdonar, que el mozo que sirve en esta mesa ha estado muy ocupado, y es probable que no los haya visto á Uds. Voy a decirle que les venga á servir (*or*, que venga á servirles) ahora mismo.

Sírvame un poco de arroz, señorita Rosa, si me hace el favor.—Ya no hay más, señor Díaz, pues yo me lo he servido todo ("I have helped myself to all of it"); pero aquí viene Manuel, que traerá más.

Dígale á su hermanito que no se sirva de ese arroz, que está muy malo.

Sírvanse más papas, amigos míos. Uds. no parecen americanos.—Ya nos serviremos de todo, señor Cervera. Nosotros siempre comemos despacio.—En eso hacen bien, pues comer despacio es mejor para la salud que comer ligero.

¿Quiere que le sirva un poco de pavo, señorita Mercedes?—No, señor, gracias; pero, si Ud. tiene la bondad, sírvame unos frijoles y un poco de arroz.

Señorita María, cuando Ud. se haya servido café, hágame el favor de pasármelo.

Mi señora Carmen, ¿me hace Ud. el favor de servirme un poco de arroz?—Ya lo creo, don Eduardo: con mucho gusto. ¿No quiere que le sirva frijoles también?—No, señora, gracias: á mi poco me gustan los frijoles.

REVIEW AND CONVERSATION

—Aquí está el restaurante, amigo don Santiago. Siga Ud.	Here is the restaurant, friend Santiago. Walk in.
—Gracias; éntre Ud. primero, don Eduardo.	Thank you; walk in first, Mr. Edward.
—Vamos á sentarnos en aquella mesa con el señor González y la[1] señora. Ud. los conoce, ¿no es cierto?	Let us (go to) sit at yonder table with Mr. Gonzalez and his wife. You know them, do you not?
—Conozco al señor González, pero á la señora no.	I know Mr. Gonzalez, but not his wife.
—Oh! venga yo lo presento[2]. Es una señora muy agradable y muy buena.—Mi señora Mercedes, permítame que le presente á mi amigo don Santiago Cervera.	Oh! come and I will introduce you. She is a very pleasant and very good lady.—Mrs. Mercedes, allow me to introduce to you my friend Mr. Santiago Cervera.

---

[1] See Lesson IX, Art. **20.**

[2] Notice that in this sentence there is no "*y*" corresponding to the English "and" used in the translation. Observe the following examples: "*Venga dígame qué ha hecho*," "Come and tell me what you have done"; "*Vaya pregúnteles á esas señoritas qué quieren*," "Go and ask those young ladies what they want"; "*Vengan yo les cuento lo que he oído decir*," "Come and I will tell you what I have heard." Notice, also, that in cases like the last, and the one given in the text, the future form is used in English. Perhaps better translations of the sentence in the text and of the last one just given are: "Oh! come! let me introduce you," "Come! let me tell you what I have heard."

REVIEW AND CONVERSATION—(Continued)

—Tengo mucho placer en conocer á Ud., señor Cervera.

I am much pleased to meet you, Mr. Cervera.

—Para servir á Ud.,[3] mi señora Mercedes; para mí es un grande honor conocer á Ud.

At your service, Mrs. Mercedes; it is a great honor for me to make your acquaintance.

—Muchas gracias.—Tenga la bondad de sentarse, señor Cervera. ¿Ud., por supuesto, comerá con nosotros?

Thank you very much.—Please sit down, Mr. Cervera. You will, of course, dine with us?

—Sí, señora; pues mi amigo don Eduardo ha tenido la bondad de invitarme. Dice que lo ha hecho para pagarme una invitación que yo le hice[4] la otra noche. Y por cierto[5] que sentí mucho habérsela hecho, porque el restaurante á que lo llevé es malísimo, y la comida estuvo detestable.

Yes, madam; for my friend Mr. Edward has had the kindness to invite me. He says he has done so to return (*literally*, pay me) an invitation that I gave him the other evening. And I must say that I was very sorry to have invited him (*literally*, to have given it to him), for the restaurant to which I took him is exceedingly bad, and the dinner was detestable.

—No diga nada de eso, don Santiago. Yo tuve mucho gusto en estar con Ud. esa noche; y lo cierto[6] es que ni[7] noté si la comida estaba buena ó mala.—Mozo! ¿nos hace el favor de ser-

Say nothing about it, Mr. Santiago. It was a great pleasure for me to be with you that evening; and the fact is that I did not even notice whether the dinner was good or bad.—Waiter! will

---

[3] See Lesson XIV, Review and Conversation, note 8.

[4] The phrase "*hacer una invitación*" means "to give an invitation," "to invite."

[5] The phrase "*por cierto*" is used idiomatically in the sense of "I must say," "I'd like to remark," or some equivalent expression.

[6] The phrase "*lo cierto*" (*literally*, "the true thing") is used in the sense of the "fact is," "the case is," "the truth is," "as a matter of fact," etc. Examples: "*Ella dice que no recibió mi carta, pero* **lo cierto** *es que no se acordó de contestármela*," "She says that she did not receive my letter, but the truth is that she forgot (*literally*, did not remember) to answer it (to me)"; "*Don Manuel dice que á él no le gusta hablar inglés; pero yo creo que* **lo cierto** *es que él no comprende ese idioma*," "Mr. Manuel says that he does not like to speak English, but I think the fact is that he does not understand that language."

[7] Notice the use of "*ni*" in the sense of "not even": "*Yo* **ni** *lo vi ayer*," "I did not even see him yesterday"; "*Él ya* **ni** *me habla*," "He does not even speak to me any more."

REVIEW AND CONVERSATION—(Continued)

virnos de comer? Aquí no hay lista de comidas. Háganos el favor de darnos una.

you serve dinner for us? There is no bill of fare here. Please give us one.

—Sí, señor, al momento.—Aquí la tiene Ud.

Yes, sir, immediately.—Here it is.

—Don Santiago, hay sopa de fideos, de arroz y de pollo. ¿Qué clase le gusta á Ud. más?[9]

Mr. Santiago, there is vermicelli, rice, and chicken soup. What kind do you like best?

—¿De qué la[9] va Ud. á tomar?

What kind are you going to take?

—Voy á tomarla de pollo.

I am going to take chicken (soup).

—Bien, la de pollo me gusta á mí también.

Well, I also like chicken soup.

—Don Eduardo, quiero que Ud. y el señor Cervera tomen un poco de este vino, que es un regalo que me han hecho hoy. Hágame el favor de pasar los vasos de Uds., para servirles un poco.

Mr. Edward, I want you and Mr. Cervera to take some of this wine, which is a present made me today. Please pass your glasses that I may (*literally*, for me to) serve you some.

—Mil gracias, mi señora Mercedes.

Thank you very much, Mrs. Mercedes.

—Oh! ¡qué vino tan excelente!

Oh! what excellent wine!

—Yo sé poco de vinos, mas creo que nunca lo[10] he tomado mejor.

I know little of wines, but I think I have never taken any better.

—Mozo!

Waiter!

—Mande Ud., señor.

At your service (*literally*, Order), sir.

—Háganos el favor de darnos unas servilletas.

Please give us some napkins.

—Perdonen Uds., señores. Como Uds. ven, ahora hay muchas personas en el comedor, á todas las cuales tengo yo que servirles solo, porque Antonio está enfermo; y así es que no me acuerdo de lo que le he servido ó debo servirle á cada uno.—Aquí tienen Uds. las servilletas. ¿No desean Uds. pescado con papas?

Pardon (me), gentlemen. As you see, there are now many persons in the dining room, on all of whom I have to wait alone, because Anthony is ill; and so I do not remember what I have served or have to serve to every one.—Here are the napkins. Do you not want some fish with potatoes?

---

[9] See Art. 6 of this lesson.
[9] See Lesson XII, Art. 17.
[10] See Lesson XII, Art. 17.

REVIEW AND CONVERSATION—(Continued)

—Oh! por supuesto. Comida sin pescado no es comida. Y tráiganos unos rábanos y un poco de hielo. Agua no traiga, que nosotros nunca la tomamos, sobre todo cuando el vino es tan bueno como éste.

Oh! of course. Dinner without fish is not dinner. And bring us some radishes and some ice. Do not bring water; we never drink it, especially when the wine is as good as this.

—Amigo González, ¿no se acuerda Ud. del restaurante italiano en donde comimos el domingo?

Friend Gonzalez, do you not remember the Italian restaurant where we dined Sunday?

—Por supuesto que sí me acuerdo; y creo que me acordaré mientras viva,[11] pues nunca he estado en un lugar tan detestable.

Of course, I do remember; and I think I shall remember as long as (*literally*, while) I live, for I have never been in so detestable a place.

—A mí nunca me ha gustado comer en restaurantes baratos pues generalmente son sucios y mal servidos.

I have never liked to eat in cheap restaurants, for generally they are dirty and poorly served.

—Ése, amigo mío, es el caso con todo restaurante barato. Si uno quiere aseo, buenas comidas y buen servicio, tiene que pagar altos precios. Lo barato[12] rara vez es bueno.

That, my friend, is the case with every cheap restaurant. If one wishes cleanliness, good meals and good service, one has to pay high prices. Cheap things are seldom good.

—Ud. tiene razón: el que quiere comer á bajos precios tiene que resignarse á comer mal.—Volviendo á hablar del restaurante ese,[13] ¿no se acuerda de los cuatro hombres que entraron poco después que nosotros y se sentaron en la mesa siguiente á la nuestra?

You are right: he who wishes to dine at low prices must resign himself to eating poorly. — Speaking of that restaurant again, do you not remember the four men who came in shortly after we did, and sat at the table next to ours?

—No me acuerdo; ¿porqué dice?

I do not remember; why do you ask (*literally*, say)?

---

[11] Notice the use of the subjunctive form.

[12] See Lesson XI, Art. **6.**

[13] The words "*ese*," "*este*," "*aquel*" placed after a noun, as here, indicate contempt or indifference. The noun is then preceded by the article "*el*" ("*la*," of course, if the noun is feminine).

REVIEW AND CONVERSATION—(Continued)

—Porque entiendo que dos de ellos son de la casa de López Hermanos, á quienes Uds. les vendieron tantos géneros el año pasado.	Because I understand that two of them belong to the firm of Lopez Brothers, to whom you sold so many goods last year.
—¿Sí? ¡Cuánto siento no haber sabido eso antes! Á propósito de esos géneros . . .	Is that so? How sorry I am not to have known that before! Apropos of those goods—
—Señores, no más negocios. ¿No se acuerdan Uds. que están con una señora, y que á las señoras no les gustan conversaciones de negocios?	Gentlemen, no more business. Do you forget (*literally*, Do you not remember) that you are with a lady, and that ladies do not like business conversations?
—Así es. Aguardo que mi señora Mercedes nos excuse.[14]	That is so. I hope Mrs. Mercedes will excuse us.
—Oh! no hay[15] qué excusar, señor Cervera. Sigan Uds. con su conversación, que á mí también me gusta oír hablar de negocios de cuando en cuando.[16]	Oh! there is nothing to excuse, Mr. Cervera. Go on with your conversation; I, too, like to hear people talk about business once in a while.
—Aquí viene el mozo. Supongo que vendrá á preguntarnos qué clase de carne asada queremos.	Here comes the waiter. I suppose he comes to ask us what kind of roast meat we wish.
—Yo deseo un poco de pavo.	I want some turkey.
—Yo tomaré ternera.	I will take veal.
—Y yo carnero.	And I mutton.
—Siento mucho, mi señora, que no haya pavo; pero, como Ud. puede ver en la lista, esta noche no hay sino vaca, carnero y ternera.	I am sorry, madam, that there is no turkey; but, as you may see in the bill of fare, this evening there are only beef, mutton, and veal.

[14]Notice the use of the subjunctive form.

[15]The word "*nada*" is here understood. The following examples are of a similar kind: "*Aquí no hay que hacer*," "There is nothing to do here"; "*No tengo que hacer*," "I have nothing to do"; "*En este hotel no hay con quién hablar*," "There is no one in this hotel with whom to talk"; "*No tenemos con qué pagar esa suma*," "We have nothing to pay that amount with" (*or*, "with which to pay that amount").

[16]Notice the idiomatic use of the phrase "*de cuando en cuando*" in the sense of "now and then," "once in a while." The phrase "*muy de cuando en cuando*," means "very seldom," "hardly ever": "*Yo no las veo sino* **muy de cuando en cuando,**" "I see them very seldom (*or*, only once in a great while)."

REVIEW AND CONVERSATION—(Continued)

—Bien, entonces déme carnero.

—Mozo! Háganos el favor de servirnos un poco de ensalada. No le ponga vinagre, que á nosotros no nos gusta.

—Muy bien, señora, como Ud. mande.

—Ahora, mozo, tráiganos queso, y luégo el café. Ud. sabe que nosotros nunca comemos frutas.—¿Cuánto le debemos?

—¿Quiere Ud. la cuenta por Ud. y el otro caballero nada más,[11] ó por los cuatro?

—Por los cuatro.

—Tres pesos, señor.

—Ahora, amigos míos, vamos á dar un corto paseo por el parque, que aquí hace un calor horroroso, y yo estoy casi asado.

Well, give me mutton then.

Waiter! Please serve us some salad. Do not put vinegar on it; we do not like it.

Very well, madam, as you please.

Now, waiter, bring us some cheese, and then the coffee. You know that we never eat fruit.—How much do we owe you?

Do you wish the bill for yourself and the other gentleman only, or for the four?

For the four.

Three dollars, sir.

Now, my friends, let us go for a short walk in the park; it is dreadfully warm here, and I am almost roasted.

---

[11]Notice the use of "*nada más*" in the sense of "only."

LESSON XVII

PHONOGRAPH RECORD

VOCABULARY

NOTE.—Although the form "*anunciando*" of "*anunciar*" is given in the Phrases and Sentences, you should be able to pronounce "*anunciar*" and all its forms by analogy with "*pronunciar*." The word "*anuncio*" means both "advertisement" and "(I) announce." Be careful to pronounce the *c* like *th*, and not to split the combination *io* into two syllables. Do not give to the *z* in "*empezar*" the sound of English *z*. In pronouncing the forms "*empiezo*" and "*empieza*," "*pienso*" and "*piensa*," do not split the combination *ie* into two syllables: remember the pronunciation of "*bien*," "*entiendo*," and "*mientras*." The infinitive "*guardar*" you can pronounce by analogy with "*aguardar*."

las Antillas, *the Antilles, the West Indies.*
aún, *yet, still.*
la **condición**, *the condition.*
la **resolución**, *the resolution, the decision.*
criado, a, *servant.*
devorador, a, *devouring.*
el **establecimiento**, *the establishment.*
extraño, a,[1] *strange.*
Hispano-América, *Spanish-America.*
hispano-americano, a, *Spanish-American.*
lejos, *far.*
Méjico,[2] *Mexico.*
mejicano, a, *Mexican.*
la **mitad**, *the half.*
muchísimo, *very much, a great deal.*
riquísimo, a,[3] *exceedingly rich.*
un **mueble**, *a piece of furniture.*
los muebles, *the furniture.*
el **país**, *the country, the nation.*
el **Perú**,[4] *Peru.*
Rodríguez (proper family name).
la **verdad**, *the truth.*
yerno, *son-in-law.*
acostumbrarse[5] (reg.), *to accustom oneself, to become accustomed.*
acostumbrar,[5,6] (reg.), *to be in the habit*, or *to make a practice, of.*

For notice of copyright, see page immediately following the title page

VOCABULARY—(Continued)

acostumbrado, a, *used, accustomed.*
callarse[8] (reg.), *to keep,* or *become, silent.*
cansarse[8] (reg.), *to become tired.*
casarse[8] (reg.), *to get married.*
estarse[6, 8] (irr.), *to stay, to remain.*
irse[5, 8] (irr.), *to leave, to depart; to go.*
llamarse[8] (reg.), *to be called, to go by the name of.*
quedarse[6, 8] (reg.), *to remain.*
asegurar (reg.), *to assure, to affirm; to insure.*
necesitar (reg.), *to need, to necessitate.*
recordar[7] (irr.), *to recollect, to remember.*
recuerdo,[7] (*I*) *recollect.*
recuerda,[7] *recollects.*
el recuerdo, *the memory; the remembrance.*
solicitar (reg.), *to solicit, to ask, to inquire for.*
agregar (reg.), *to add.*
almuerza, (*he*) *breakfasts.*
almuerzo, (*I*) *breakfast.*
el almuerzo, *the breakfast.*
anunciar (reg.), *to announce; to advertise.*
buscar (reg.), *to seek, to look for.*
empezar (irr.), *to begin.*
empiezo, (*I*) *begin.*
empieza, *begins.*
ganar (reg.), *to gain; to earn; to win.*
guardar (reg.), *to keep.*
pensar[10] (irr.), *to think; to intend.*
pienso,[10] (*I*) *think;* (*I*) *intend.*
piensa,[10] *thinks; intends.*
pesar,[33] *to grieve.*
probar (irr.), *to test, to try; to prove.*
resultar (reg.), *to result, to turn out.*
el resultado, *the result.*
poner (irr.), *to put, to lay, to set.*
pongo, (*I*) *put, lay, set.*
pone, *puts, lays, sets.*
prometer (reg.), *to promise.*
almorcemos[34] (pres. and fut. subj. of "*almorzar,*" used with "*nosotros*").
esté (imp. and pres. and fut. subj. of "*estar*").
estuviera[35] (preterit subj. of "*estar,*" used with "*yo,*" "*él,*" "*Ud.*").
iba[10] (copreterit of "*ir*").
tuvimos, (*we*) *had.*
veía[10] (copreterit of "*ver*").
antepasado, a, *before last.*
el anuncio, el aviso, } *the advertisement.*
los bienes, *the property.*
el centro, *the center.*
Centro-América, *Central America.*
convenido, *agreed.*

VOCABULARY—(Continued)

dentro de, *within.*
dentro de poco, *in a short time from now.*
esposo, *husband.*
esposa,* *wife.*
la esquina, *the corner.*
la fortuna, *the fortune, the wealth; the luck.*
por fortuna, *fortunately.*
imposible, *impossible.*
posible, *possible.*
improbable, *improbable*
Lima, *Lima.*
la mina, *the mine.*
pequeño, a, *small, little.*
la plata, *the silver.*
pronto, *soon, quickly.*
puro, a, *pure.*
el secreto, *the secret.*
secreto, a, *secret* (adj.).
solamente, *only, solely.*
suegro, a, *father-in-law* (fem., *mother-in-law*).

PHRASES AND SENTENCES

—¿Á qué hora se almuerza[14] aquí?
At what time do they breakfast here?

—No sé; yo almuerzo en la fonda de[17] la esquina, donde Ud. almorzaba* el año pasado. ¿No recuerda?[7]
I do not know; I breakfast at the restaurant on the corner, where you used to breakfast last year. Do you not remember?

—Sí; pero cuando yo me fuí* para Méjico, el mejicano que la tenía[19] me dijo que ganaba* poco en ese negocio, y que pensaba*[9, 18] dejarlo é irse* para las Antillas ó Centro-América.
Yes; but when I left for Mexico, the Mexican who had it told me that he made little profit (*literally*, gained little) in that business, and that he intended to quit it and go to the West Indies or Central America.

—Á mí también me dijo el mes antepasado que había[19] vendido más de la[18] mitad de sus bienes; que pronto vendería[11, 13] cuanto le quedaba,* y que luégo se
He told me, too, month before last, that he had sold more than half of his property; that in a short time he would sell all he had left, and that then he

PHRASES AND SENTENCES—(Continued)

casaría[11, 13] y se iría[6, 11, 13] con su esposa á buscar fortuna[16] en los países hispano-americanos. Recuerdo[7] que me dijo que, si yo necesitaba[8] muebles, tendría[13] mucho gusto en venderme los suyos, y que me los daría[11, 13] baratos. Aún[35] no había[10] pasado un mes desde que tuvimos esa conversación, cuando empezó á poner avisos en los periódicos solicitando un gran número de criados, y anunciando que á su restaurante se le agregarían[11, 14] dos pisos. Después me dijo (y me hizo prometer que le guardaría[11, 13] el secreto) que había[10] cambiado de[21] resolución, porque el suegro le había[10] dado diez mil pesos con la condición[35] de que se estuviera[8, 35] en este país.

would marry and go with his wife to seek his fortune in the Spanish-American countries. I remember he told me that, if I needed any furniture, he would be very glad to sell me his, and that he would give it to me cheap. A month had not passed after we had that conversation, when he began to put advertisements in the papers soliciting a large number of servants, and announcing that two floors would be added to his restaurant. Afterwards he told me (and he made me promise that I would keep his secret) that he had changed his mind, because his father-in-law had given him ten thousand dollars on condition that he would stay in this country.

—Eso parece imposible, ó al menos muy improbable.

That seems impossible, or at least very improbable.

—No, señor mío; el hecho es no solamente posible y probable, sino que[29] es la pura verdad. El viejo[24] Rodríguez es rico, y no tiene nada de extraño[35] que le haya dado esa pequeña suma á su yerno. Se dice[16] que ahora tiene medio

No, my dear sir; the fact is not only possible and probable, but it is the pure truth. The old man Rodriguez is rich, and it is nothing strange that he should have given that small sum to his son-in-law. It is said that he is

PHRASES AND SENTENCES—(Continued)

millón, y se cree[15] que dentro de poco tendrá muchísimo[8] más; pues ha comprado unas minas de plata en el Perú, no lejos de Lima, que han resultado riquísimas.[8]

now worth half a million, and it is believed that in a short time he will be worth a great deal more; for he has bought some silver mines in Peru, not far from Lima, which have proved exceedingly rich.

—Después que almorcemos[11] me acabará de contar eso. Ahora tengo una hambre devoradora. Vamos á almorzar al nuevo establecimiento, que quiero probarlo.

After we have breakfasted you may finish telling me about that. Now I am exceedingly hungry. Let us go to breakfast at the new establishment; I wish to try it.

—Convenido. Y le aseguro que, por[11] muy bien que Ud. esté acostumbrado á comer, no le pesará[11] haber probado ese lugar.

Very well (*literally*, Agreed). And I assure you that, however good a table you may be used to (*literally*, however well you may be accustomed to eat), you will not regret having tried that place.

REMARKS

1. Here, as in "*experiencia*" (Lesson XI) and "*sexto*" (Lesson XV), the *x* may be pronounced as in English, although it is customarily pronounced like *s*.

2. In old times, *x* was written instead of *j*—"*dixo*" for "*dijo*," and "*México*" for "*Méjico*." There are today some people who still write "*México*" instead of "*Méjico*"; but the latter spelling is generally preferred.

3. Notice that the words "*mal***ísimo**" (Lesson XVI), "*riqu***ísimo**," "*much***ísimo**," mean, respectively, "exceedingly bad," "exceedingly rich," "a great deal" (literally,

"exceedingly much"). These words are derived from "*malo*," "*rico*," "*mucho*," by replacing the last letter of the latter words with the ending *ísimo* (*ísima* for the feminine). In the case of "*riquísimo*," the *c* in "*rico*" is replaced by *qu*, as otherwise the *k*-sound of the *c* would be lost. Observe the following additional examples: "*grand***ísimo, a,**" "exceedingly large (*or* great)"; "*car***ísimo, a,**" "exceedingly expensive"; "*pequeñ***ísimo, a,**" "exceedingly small (*or* little)"; "*lige-***rísimo,**" "exceedingly slight"; "*pront***ísimo,**" "exceedingly soon." When an adjective ends in a consonant, the ending *ísimo* is added to it without any other change: "*facil***ísimo, a,**" "exceedingly easy"; "*dificil***ísimo, a,**" "exceedingly difficult."

4. The article "*el*" is always used with "*Perú*," as with "*Brasil*" (Lesson XI, Art. **5**).

5. The verbs "*acostumbrarse*," "*callarse*," "*cansarse*," etc. are of the same kind as "*acordarse*," "*acostarse*, "*sentarse*," which were treated in Lesson XVI, Art. **2**. You have already had the forms "*me llamo*," "*se llama*," of "*llamarse*," and the form "*se calla*," of "*callarse*" (Lesson VIII). We give here some examples of the use of "*acostumbrarse*," "*estarse*," "*irse*," and "*quedarse*":

Los españoles nunca **se acostumbran** á las comidas americanas.	Spaniards never become accustomed to American meals.
Todavía no **nos hemos acostumbrado** á almorzar á las siete de la mañana.	We have not yet become accustomed to eating breakfast at seven o'clock in the morning.
Pienso **quedarme** (*or*, **estarme**) aquí hasta mañana, y luégo **irme** para Méjico.	I intend to remain here till tomorrow, and then leave for Mexico.
Él **se quedó** (*or*, **se estuvo**) en el hotel, pues estaba con dolor de cabeza.	He stayed at the hotel, for he had a headache.
Tenemos que **irnos** para Nueva-York esta tarde.	We have to leave for New York this afternoon.
Deseo que Ud. **se quede** aquí conmigo.	I wish you to stay here with me.
Estése aquí conmigo; no **se vaya** todavía.	Stay here with me; do not go yet

The phrase "*irse* **de** *un lugar*" means "to leave a place," while "*irse* **para** *un lugar*" means "to leave for (*or*, to go to) a place":

Mañana *me voy* **de** aquí **para** Santiago.	I leave here tomorrow for Santiago.

6. Verbs that, like "*acostarse*," have the particle "*se*" in the infinitive, are called **reflexive**; other verbs are **non-reflexive.**

Some non-reflexive verbs, as "*ir*," "*estar*," "*acostumbrar*," become reflexive by the addition of the particle "*se*" in the infinitive; but except for this particle, or the particles "*me*," "*nos*," etc., their forms do not differ from those the same verbs have when used as non-reflexives. Examples:

Yo **voy** á Santiago. (*Verb* "*ir*"). —Yo *me* **voy** para Santiago mañana. (*Verb* "*irse*").	I go to Santiago.—I leave for Santiago tomorrow.
Nosotros **estaremos** allá mañana. (*Verb* "*estar*").—Nosotros *nos* **estaremos** allá mañana todo el día. (*Verb* "*estarse*").	We shall be there tomorrow.—We shall remain there all day tomorrow.

7. Each of the verbs "*acordarse*" and "*recordar*" means "to remember," or "to recollect." There is no difference between them, except that "*acordarse*" is more generally used in familiar conversation, while "*recordar*" is used both in familiar and in formal style.

8. The word "*señora*" properly means "lady," and is used in the sense of "wife" only in the polite language of social intercourse. The exact equivalent of "wife" is "*esposa*," a term that may be properly used in this sense under all circumstances.

9. You will notice that such forms as "*almorz***aba**," "*gan***aba**," "*pens***aba**" are derived from the infinitives "*almorz***ar**," "*gan***ar**," "*pens***ar**" by replacing the ending *ar* with the ending *aba*, just as the form "*est***aba**" is derived from "*est***ar.**" The form "*era*" is of the same nature, although derived from "*ser*" in an irregular manner. In Lesson X, Art. **9**, and in Lesson XV, Art. **15**, we explained

the uses of "*estaba*" and "*era*," respectively. A more detailed and general explanation of all verbal forms of this kind is now necessary; and you should give special attention to this part of your lesson, which is of very great importance.

That form of a verb used to state that the fact indicated by the verb is, or may be, taking place at the moment we refer to it, is called the **present tense**, or simply the **present**, of the verb. Thus, when we say, "*yo hablo*," "*él habla*," "*nosotros comemos*," "*ellos reciben*," the verbs "*hablo*," "*habla*," "*comemos*," "*reciben*" are in the present tense.

The form of a verb used to indicate a fact that will, or may, take place in the future, is called the **future tense**, or simply the **future**, of the verb. Such are "*hablaré*," "*iré*," in the sentences, "*Mañana hablaré con ella*," "*El sábado que viene iré á verlo.*" (See Lesson XII, Art. **3.**)

The form of a verb used to indicate a fact absolutely past, without reference to any other fact, is called the **preterit tense**, or simply the **preterit**, of the verb. Such are "*habló*," "*comimos*," "*vendieron*," in the sentences, "*Él habló conmigo ayer*," "*Él y yo comimos en este hotel anoche*," "*¿Qué vendieron Uds. ayer?*"

From the foregoing definitions you will understand that by **tenses** we mean the different forms taken by verbs to indicate time in a general way; that is, to indicate whether the fact denoted by the verb has taken, is taking, or is to take, place.

All the Spanish verbal forms you have had in the foregoing lessons have their exact corresponding forms in English: in the present, "I speak" corresponds to "*yo hablo*"; in the preterit, "he spoke" corresponds to "*él habló.*"

We now meet a form having no exact equivalent in English: it is used *mainly* (but not *only*, as we shall presently explain) to indicate that the fact denoted by the verb took place, or was taking place, at the same time as another fact entirely past. This form is called the **copreterit**, or **coexisting preterit**. In the case of verbs in *ar*, it is derived, when used with "*yo*," "*él*," "*Ud.*," by changing the ending *ar* to *aba*, as in "*gan***aba**," "*pens***aba**," from "*gan***ar**," "*pens***ar**."

The form with "*ellos*," "*Uds.*," is obtained by adding *n* to the form with "*yo*."

The copreterit is used:

1. To indicate coexistence with a past event or fact, as just stated. In such cases it may often be translated by "was" or "were," followed by a present participle; otherwise, it is rendered by the simple English preterit. In the following examples, the past event, or fact, is indicated by words printed in italics (see also Lesson X, Art. **9**):

Cuando yo entré, mis hermanas **hablaban** con su señora madre.	When I went (*or* came) in, my sisters were speaking with your mother.
Ellos nos *escribieron* que no nos **pagaban** porque les **faltaba** dinero.	They wrote to us that they did not pay us, because they were short of (*literally*, they lacked) money.

2. To indicate an habitual past action or fact, as "*almorzaba*" is used in the Phrases and Sentences (see also Lesson XV, Art. **15**). In these cases it is rendered by the simple preterit, or by "used to," or "would," followed by an infinitive. Examples:

Yo me **acostaba** más temprano cuando **era** joven.	I used to go to bed earlier when I was young.
Cuando esas señoras **acababan** de comer, se **quedaban** en el comedor hablando de los otros huéspedes.	When those ladies finished dinner, they would remain in the dining room talking about the other boarders.

3. The use of the copreterit form in examples like the following is closely related to that illustrated under 1:

Yo **pensaba** ir al teatro esta noche, pero no puedo ir.	I intended (*or*, was intending) to go to the theater tonight, but I cannot go.
Mis hermanas **esperaban** ver á su señora madre de Uds., y sienten mucho que no la hayan traído.	My sisters expected (*or*, were expecting) to see your mother, and are very sorry that you have not brought her.

You should notice that we say, indifferently, either, "*Yo* **hablaba** *con él cuando Ud. entró*," or, "*Yo* **estaba hablando** *con él cuando Ud. entró*"; either, "*Ellos nos* **preguntaban** *por Ud. cuando Ud. llegó*," or, "*Ellos nos* **estaban preguntando**

por Ud. cuando Ud. llegó." The use of "*estaba*" with the present participle is more common than the copreterit in cases of this kind. It corresponds literally with the English form. Thus, "I *was speaking* with him when you came in," "They *were asking* us for you when you arrived."

10. The copreterit tense, with "*yo*," "*él*," "*Ud.*," of verbs ending in *er* and *ir* is obtained by replacing those endings by *ía*. Examples:

tener, vender, recibir, vivir:
tenía, vendía, recibía, vivía.

NOTE.—Do not forget that the ending *ía* is here pronounced as two syllables, as in "*día*," "*mía*." The three vowels *e*, *í*, *a*, in such forms as "*creía*," from "*creer*," and "*leía*," from "*leer*," should be pronounced very distinctly, each with its characteristic sound, but the *í* alone should be emphasized.

The only exceptions to the rule given above for the formation of the copreterit are: "*era*," copreterit of "*ser*"; "*veía*," copreterit of "*ver*"; "*iba*," copreterit of "*ir*."

NOTE.—To the pronunciation of "*veía*" the same remarks apply as were made with regard to "*creía*," "*leía*." The form "*iba*" is pronounced like the ending *iba* in "*escriba*," "write (you)."

The copreterit forms with "*ellos*," "*Uds.*," are obtained by adding *n* to the forms with "*él*," "*Ud.*" Thus, "*ellos tenían*," "*Uds. vendían*."

"*Había*" is the copreterit of "*haber*," both as an auxiliary and in the sense of "there to be." As an auxiliary, it is always rendered by "had."

11. Notice the following forms of regular verbs:

hablar, to speak: { *yo, él, Ud. hablaría*; I, he, you would, *or* should, speak.

comer, to eat: { *yo, él, Ud. comería*; I, he, you would, *or* should, eat.

vivir, to live: { *yo, él, Ud. viviría*; I, he, you would, *or* should, live.

The form with "*ellos*," "*Uds.*" is obtained by the addition of *n*: "*ellos, Uds., comerían*," "they, you would, *or* should, eat."

The forms just referred to are called **postpreterit** forms, or forms of the **postpreterit tense.** They are to the past what the future forms are to the present.

12. The postpreterit of irregular verbs is easily obtained from the future by changing the last letter in the latter form to *ía*. This rule applies to both regular and irregular verbs. Examples:

Future Form.	*Postpreterit Form.*
yo hablaré.	yo, él, Ud. hablaría.
yo seré.	yo, él, Ud. sería.
yo tendré.	yo, él, Ud. tendría.
yo haré.	yo, él, Ud. haría.
yo saldré.	yo, él, Ud. saldría.
yo vendré.	yo, él, Ud. vendría.

13. As the future form is used to indicate supposition with reference to a present event (Lesson XIII, Art. **7**), so, too, the postpreterit form is used to indicate supposition or uncertainty with respect to a past event. Notice the following examples:

¿Qué hora *es?*—**Serán** las dos.	What time is it?—I suppose it is about two o'clock.
¿Qué hora *era* cuando Ud. vino?—**Serían** las dos.	What time was it when you came?—I suppose it was (*or*, It may have been) about two o'clock.
¿Sabe Ud. dónde *está* don Antonio?—**Estará** en su cuarto.	Do you know where Mr. Anthony is?—I suppose he is (*or*, Probably he is) in his room.
¿Dónde *estaba* don Pedro cuando Ud. estuvo en el hotel?—No sé; **estaría** en la calle, pues yo no lo ví.	Where was Mr. Peter when you were at the hotel?—I do not know; I suppose he was (*or*, probably he was) out, for I did not see him.

The postpreterit is also used to indicate wonder or curiosity with reference to past events (see Lesson XIII, Art. **28**):

¿Porqué no **vendría** don Manuel antenoche?	I wonder why Mr. Manuel did not come evening before last.
¿Qué le **pasaría** á la señorita Mercedes, que no estuvo aquí ayer?	What can have happened (*or*, I wonder what happened) to Miss Mercedes? She was not here yesterday.

14. You are now to learn another peculiar use of the word "*se*" in combination with a verb. Practice, better than rules, will familiarize you with the meanings of these combinations. They may be rendered either by using such indefinite words as "they," "people," "one" with the verb, or by forms of "to be" followed by the past participle of the verb used in Spanish with "*se.*" Study the following examples:

En el Perú **se habla** español.	In Peru they speak Spanish.
En este país **se hace** todo ligero.	People in this country do everything quickly.
No siempre **se puede** hacer lo que **se desea.**	One cannot always do what one wishes.
El inglés **se conoce** poco en los países hispano-americanos.	English is little known in the Spanish-American countries.
El café **se vende** ahora á precios muy altos.	Coffee is now sold (*or*, sells now) at very high prices.
Esas palabras no **se pronuncian** así.	Those words are not pronounced that way.
Se están haciendo varias casas nuevas en la calle Tercera.	Several new houses are being built (*literally*, are being made) on Third street.
La plata **se vendía** entonces á mejores precios que ahora.	Silver was sold then at better prices than now.
Para aprender bien un idioma **se necesita** paciencia.	To learn a language well, it is necessary to have patience (*literally*, patience is needed).

You will no doubt have noticed that the form of the verb in cases of this kind is the same as the form with "*él*" in the singular, and with "ellos" in the plural.

The expression, "*Dijo que á su restaurante* **se le** *agregarían dos pisos,*" may seem a little puzzling to you, on account of the combination "*se le.*" You know that we say, "*Él* **le** *dió un libro á ella,*" "He gave her a book," or, "*Á ella* **le** *dió él un libro.*" Similarly, "*Él* **le** *agregó dos pisos á su restaurante,*" "He added two floors to his restaurant," or, "*Á su restaurante él* **le** *agregó* (or, **le** *agregó él*) *dos pisos,*" and in the postpreterit, "*Dijo que á su restaurante* **él** *le agregaría dos pisos,* "He said that to his restaurant he would add two floors." If we make the sentence impersonal, that is, if we

simply say that two floors are to be added, without specifying who is to add them, we use the combination with "*se*," placing the latter word where "*él*" was placed in the last sentence, but changing the form of the verb so as to make it agree with "*pisos*," which is plural: "*Dijo que a su restaurante* **se** *le agregarían dos pisos*," "He said that to his restaurant two floors would be added." Observe the following examples of similar combinations:

Á nosotros rara vez **se nos** *escribe* de Cuba.	They seldom write to us from Cuba.
Ayer **se les** *mandó decir* á esos señores que todavía no **se les** *había mandado* la cuenta, pero que **se les** *habían escrito* varias cartas en que **se les** *preguntaba* si deseaban más géneros.	Word was sent to those gentlemen yesterday that their bill had not yet been sent to them, but that several letters had been written to them in which they were asked whether they wanted any more goods.
Ayer **se me** *aseguró* que su señora madre pensaba irse para Lima.	I was assured yesterday that your mother intended to leave for Lima.

15. The expressions "*se dice*," "*se cree*," and the like are similar to those considered in the last article, except that here the English "it" is generally used in the translations. We give below a few additional examples:

Se piensa mandar un vapor al Perú.	It is intended to send a steamer to Peru.
Hasta hace poco tiempo **se creía** que España era un país muy fuerte; pero últimamente **se ha visto** que no lo es.	Until a short time ago, it was thought that Spain was a very powerful country, but it has lately been seen that it is not.
Cuando yo salí de Santiago **se decía** que nunca había habido allí tanta fiebre, y no **se sabía** porqué, pues el tiempo era excelente, y la condición general de la ciudad mucho mejor que en tiempos pasados.	When I left Santiago it was said that there had never been so much fever in the place, and it was not known why, as the weather was excellent, and the general condition of the city much better than in times past.
Se nos **ha dicho** que Ud. piensa casarse; ¿es verdad?	We have been told (*or*, It has been said to us) that you intend to marry; is that so?

16. The following examples illustrate the different meanings of the verb "*pensar*":

Hemos pensado mucho en ese asunto, pero todavía no sabemos qué hacer.	We have thought a great deal about that affair, but we do not yet know what to do.
¿**En** qué está Ud. **pensando?**	What are you thinking about (*or*, of)?
Hace días **estoy pensando** en irme de esta ciudad.	For a great many days I have been thinking of leaving this city.
Mi hermano **pensaba** irse para Lima, pero ha cambiado de resolución, y ahora **piensa** quedarse en este país.	My brother intended to leave for Lima, but he has changed his mind, and now intends to remain in this city.

You will observe that "to think of," or "to think about," is rendered by "*pensar* **en.**"

17. Notice the use of the preposition "*de.*" We say, likewise, "*el hotel* **de** *la calle Veinte*," "the hotel on Twentieth street." With a verb, however, the preposition "*en*" is used: "*El hotel que queda* **en** *la calle Veinte*," "*Ud. vive* **en** *la esquina de la calle Ochenta y una y la Décima avenida.*"

18. The article "*la*" is always used with the word "*mitad*":

Déme **la mitad** de esa naranja.	Give me half of that orange.
Hemos vendido esos géneros por **la mitad** de lo que pagámos por ellos.	We have sold those goods for half of what we paid for them.

19. Observe that in English we say that a man "is going to seek his fortune," while in Spanish the word "his" is left untranslated.

20. The words "*aún*" and "*todavía*" are equivalent and therefore interchangeable.

21. Notice the use of the preposition "*de.*" Remember the sentence, "*El que cambia* **de** *parecer y* **de** *propósito todos los días, debe resignarse á vivir pobre y morir pobre.*" (Lesson XI, Phrases and Sentences.)

22. The phrase "on condition that" is rendered by either, "*con la condición de que*," or, "*con condición de que.*" After this phrase the verb is put in the subjunctive form, "*se*

estuviera" being the **preterit subjunctive** of "*estarse*," and "*estuviera*" the preterit subjunctive of "*estar*." You will learn more about forms of this kind later.

23. The word "*que*" is always used between "*sino*" and a verb. This rule applies also when the verb is preceded by such words as "*me*," "*le*," "*nos*," etc.:

Yo no solamente he oído hablar de Santiago, *sino* **que** *he estado* allí yo mismo.*	I have not only heard of Santiago, but I have been there myself.
Él no me dió esos libros, *sino* **que** *me* los *vendió*.	He did not give me those books, but sold them to me.
Ella no solamente nos dijo que eso se decía, *sino* **que** *nos aseguró* que era cierto.	She not only told us that people said that, but assured us that it was true.

24. The phrase "*el viejo*," like the corresponding English phrase "the old man," is considered disrespectful and contemptuous. The same remark applies to "*la vieja*," "the old woman," and to such expressions as "*ese viejo*," "that old man"; "*aquella vieja*," "that old woman yonder."

25. Notice the following idiomatic sentences. Study them carefully and learn what they mean, without trying to translate them literally. Observe the use of the subjunctive form (given in italics):

No tiene nada (*or*, **Nada tiene**) **de improbable** que el vapor no *llegue* antes de dos ó tres días, pues ha hecho muy mal tiempo.	It is not at all improbable that the steamer will not arrive before two or three days, as the weather has been very bad.
No tiene nada (*or*, **Nada tiene**) **de malo** que Uds. le *manden* la cuenta á esos señores.	It is nothing improper (*literally*, bad) for you to send the bill to those gentlemen.
Nada tiene de extraño que don Manuel se *haya* ido sin decirnos adiós.—Oh! sí, señor; **tiene mucho de extraño,** pues es la primera vez que lo hace; y, además, él me prometió que vendría sin falta.	It is nothing strange for Mr. Manuel to have gone without bidding us good by.—Oh! yes, sir; it is very strange, for this is the first time he has ever done it; and, besides, he promised me that he would come without fail.

*See Lesson XV, Review and Conversation, note 11.

We may say, also, following the English construction:

No es improbable que el vapor no *llegue* antes de dos ó tres días.	It is not improbable that the steamer will not arrive for two or three days.

26. The word "*almorcemos*" is the present and future subjunctive form of "*almorzar*" to be used with "*nosotros.*" We shall revert to this form in a subsequent lesson. At present, however, we wish you to notice that the subjunctive form should be used after the phrase "*después que,*" when reference is made to future events:

Después que **hable** con don Antonio, iré á verlos á Uds.	After I speak with Mr. Anthony, I shall go to see you.

27. The preposition "*por*" is very commonly used, as here, in the sense of "however," "howsoever," "no matter how." Constructions of this kind require the subjunctive form of the verb:

Por mucho dinero que Ud. **tenga** y **quiera** dar por esa casa, el dueño no se la venderá.	No matter how (*or*, However) much money you have and wish (*or*, may have and may wish) to give for that house, the owner will not sell it to you.
Por ligero que Uds. **estudien,** no podrán aprender ni la mitad de este libro en menos de seis meses.	However fast you may study, you will not be able to learn even half of this book in less than six months.

28. The verb "*pesar*" has been rendered by "to grieve" in the Vocabulary, but this is only an approximate translation; for the verb is used to express that one is *sorry*, but not actually *grieved.* The object of the translation is simply to give in a single word an approximate idea of what the verb really means. The proper equivalents of such expressions as "*me pesa*" (or, "*á mí me pesa*"), "*le pesa*" (or, "*á Ud. le pesa,*" "*a él le pesa*") are, "I am sorry," "you are sorry," "he is sorry," always implying repentance of some action, real or supposed. A more exact translation of "*pesar*" is "to repent"; but while the latter verb is not used in ordinary

conversation, "*pesar*" is used both in familiar and in formal style. You will find further examples in the Drill.

DRILL

¿Cuándo se va Ud. para el Perú?—Es probable que no me vaya antes del fin del mes entrante.

When do you leave for Peru?—It is likely that I shall not leave before the end of next month.

¿Recuerda Ud. á qué hora se fué el vapor antier?—Me parece que se fué como á las dos de la tarde, pero no estoy seguro.

¿Hasta qué hora se estuvo su suegro aquí antenoche?—No se estuvo sino hasta las ocho y media.

¿Piensan Uds. quedarse aquí hasta el fin de este mes?—Aún no sabemos si nos quedaremos ó no: es probable que mi yerno tenga que irse (*or*, se tenga que ir) para Lima antes de una semana, y en ese caso yo me iré para Nueva-York.

¿No salieron Uds. anoche?—No, señora: nos quedámos en el hotel con don Pedro, que estaba enfermísimo.

¿Porqué no se quedan Uds. en este hotel?—Porque aquí no se sirven sino comidas americanas, que á nosotros no nos gustan, pues aún no nos hemos acostumbrado á ellas. Pensamos irnos á vivir al hotel de la esquina, donde comimos anoche.

¿Dónde se quedó Ud. anoche?—No vine á dormir aquí, porque mi suegra estaba malísima, y mi esposa y yo tuvimos que estarnos con ella toda la noche.

¿Para dónde se fué don Eduardo después que se casó?—No sé; no recuerdo haberlo visto desde que se casó; ni sé si se ha ido de la ciudad ó si aún está aquí.

Mi padre desea mucho que yo me vaya á vivir á Inglaterra.

Quédese aquí un momento, mientras voy á hablar con aquel señor

Estése en mi oficina hasta las seis; si á esa hora yo no he venido, váyase.

Si Ud. desea que yo me quede con Ud. esta noche, tendré muchísimo gusto en hacerlo.—No, gracias; esta noche estoy mejor; y además, Ud. se ha estado aquí tantas noches sin dormir, que pronto estará enfermo también.

Cuando yo llegué al hotel, la señorita María hablaba con un caballero á quien yo no había visto nunca. Pregunté quién era, y me aseguraron que pronto sería el yerno del señor Rodríguez. — Eso es extraño; pues no hace sino cuatro días que ella me dijo que no pensaba casarse nunca.

When I arrived at the hotel, Miss Mary was talking with a gentleman that I had never seen. I asked who he was, and they assured me that he would soon be Mr. Rodriguez's son-in-law. — That is strange, for only four days ago she told me that she intended never to get married.

Yo creía que Ud. aún almorzaba en el Restaurante de Méjico. —No, señor: yo almorzaba y comía allí cuando vivía en casa de la señora López; pero ahora como en el León de Oro.

I thought that you still breakfasted at the Mexico Restaurant.—No, sir; I used to breakfast and dine there when I lived at Mrs. Lopez's; but now I eat at the Golden Lion.

¿Quién es el caballero que hablaba con Uds. cuando nosotros llegámos?—Es un viejo amigo nuestro, que vivía con nosotros en Nueva-York.

Don Antonio nos dijo que pensaba dejar el negocio del café, en el cual nos aseguró que no ganaba nada.

Yo le pregunté al señor Montejo porqué no tomaba esa casa, y me contestó que á él y á su esposa no les gustaba, y que, además, les parecía demasiado pequeña para ellos.

¿Sabe Ud. cómo se llamaba el señor que me vino á buscar (*or*, que vino á buscarme) antes de ayer?—No, señor, no recuerdo; pero él me dijo que el padre era dueño de unas minas de plata que Ud. pensaba comprar.

¿Porqué no se quedaron sus amigos aquí antenoche?—Me dijeron que no se quedaban porque tenían que ir á decirle adiós á un amigo que se iba para Cuba en el vapor Perú.

¿Quiénes eran las señoritas con quienes Ud. conversaba cuando yo le dí esa carta?—Son unas amigas mías que vivían en el Hotel España cuando yo estuve en Nueva-York.

¿Dónde estaba Ud. anoche cuando nosotros preguntámos por Ud.?—Acababa de salir. El criado me dijo esta mañana que no habían pasado cinco minutos desde que yo salí, cuando Uds. llegaron.

¿Todavía tiene Ud. su oficina en el mismo lugar en que la tenía el año antepasado?—No, señor; el año antepasado yo vivía cerca de la calle Setenta y la Novena avenida, donde tenía mi oficina; pero ahora vivo muy lejos de allí, y he tomado otra oficina. Además, la que tenía entonces no me gustaba, pues era malísima y demasiado peqúeña.

Nuestro amigo don Manuel me dijo que Ud. le prometía todos los días ir á verlo, pero que nunca iba.—Así es, pero la verdad es que últimamente he estado ocupadísimo, y no he tenido tiempo para nada.

Su padre me dijo que necesitaba unos muebles para la oficina de él. ¿Sabe Ud. él que clase de muebles quiere?—Á mí me dijo ayer que deseaba una mesa grande y tres ó cuatro sillas; pero también agregó que ya había mandado por esos muebles á Nueva-York.

¿Había muchos americanos en el Hotel Inglaterra cuando Uds. vivieron allí?—No, señor; no había sino dos ó tres.

¿Porqué no había escrito Ud. esa carta cuando yo vine?—Porque había estado ocupadísimo escribiendo otras cartas que debían salir por el vapor Méjico.

¿No le gusta á Ud. almorzar á las once?—No, señor. Cuando yo estaba en el Perú nunca almorzaba antes de las once; pero no pude acostumbrarme á almorzar tan tarde. Ud. sabe que en este país se almuerza entre las siete y las ocho.

¿No es aquella la señorita que les enseñaba español á Uds.?—Sí, señor, ella es.—Yo creía que ella ya no vivía aquí, pues oí decir que se había ido para Méjico.—No, señor; la señorita que se fué para Méjico es la hermana de ésta.

¿Por cuánto les dijo el señor Guerrero que les vendería las dos minas?—Nos dijo que aún no sabía cuál sería el precio; pero nos prometió que nos escribiría sobre eso pasado mañana, y nos aseguró que trataría de dárnoslas al más bajo precio posible.

For how much did Mr. Guerrero tell you that he would sell you the two mines?—He told us that he did not yet know what the price would be; but he promised us that he would write to us about that day after tomorrow, and he assured us that he would try to give them to us at the lowest possible price.

¿Dónde estaba su padre anoche á las siete?—No sé; estaría comiendo en el León de Oro, pues generalmente va á comer allí.

Where was your father last evening at seven o'clock?—I do not know; I suppose he was dining at the Golden Lion, for he usually goes there to dinner.

¿No me dijo Ud. que don Pedro saldría hoy para Centro-América?—Sí, señor; pero él ha estado enfermísimo, y es probable que no se vaya antes de dos meses.

¿Cuándo le dijo á Ud. la señorita Mercedes que vendría á vernos?—Me dijo que trataría de venir mañana; y agregó que, si no podía venir mañana, vendría pasado mañana sin falta.

En la carta que su yerno me escribió la semana antepasada, me anunciaba que pronto acabaría de vender sus mercancías, que luégo compraría unos pocos géneros que tenía que mandar á las Antillas, y que después de esto se iría para la ciudad de Méjico, donde se estaría hasta el fin del año.

¿Porqué no le ha dicho al criado que vaya á mi oficina por esas cartas?—Padre, ¿no recuerda que cuando Ud. salió del restaurante donde almorzámos esta mañana, me dijo que iría á estarse un rato en su oficina, y que allí leería y contestaría esas cartas?—Así es; Ud. tiene muchísima razón: yo no me acordaba de nuestra conversación de esta mañana.

Aquí viene el señor Toral. Aún no son sino las diez, y yo creía que no vendría antes de las once.—Oh! él me dijo á mí ayer que estaría aquí á las diez sin falta.

¿Qué hora era cuando Uds. recibieron mi carta?—Creo que serían las siete y media ó las ocho.

¿Dónde estaría don Antonio ayer, que no lo vimos en todo el día?—Estaría en la oficina de su yerno, con quien, según entiendo, tiene ahora negocios muy en grande.

¿Qué haría la señorita Mercedes con la caja de plata tan bonita que compró anoche?—Se la daría al joven con quien va á casarse (*or*, con quien se va á casar). (*Notice the use of "con."*)

¿No le parece á Ud. que sería mejor vender las minas que tenemos en el Perú? Á mí no me gusta tener negocios en un país que queda tan lejos de aquí.

¿Quién traería estas cartas que están sobre la mesa?—Las traería el criado, que es la sola persona que ha entrado aquí hoy.

¿Adónde iría don Eduardo ayer tarde cuando pasó por aquí? (See Lesson XV, Art. **19**)—Iría para la fábrica, pues él va allá todos los viernes por la tarde.

¿Qué idioma se habla en el Perú?—Allí, como en los demás países hispano-americanos, se habla el español.

What language do they speak (or, *is spoken*) *in Peru?—There, as in the rest of the Spanish-American countries, people speak Spanish* (or, *Spanish is spoken*).

¿Qué se dice de nuevo?—Se dicen muchas cosas, pero creo que hay poco de cierto en todo lo que se dice.

What is the news? (literally, *What is said new?*)—*Many things are said, but I think there is little that is true in all that is said.*

29. The sentence, "What is the news?" is rendered by either, "*¿Qué se dice de nuevo?*" or, "*¿Qué hay de nuevo?*" These two expressions are equally proper and equally common. (See Lesson XV, Review and Conversation, note 1.)

He oído decir que en los países hispano-americanos se habla el español mal; ¿es cierto?—No, señor. Hay personas que lo hablan mal; pero eso pasa en España también.

En las escuelas de aquí se estudia poco y se aprende mucho; en las de mi país se estudia mucho y se aprende poco.

En nuestros países se habla mucho y se discute mucho.

El negocio de minas es un negocio en que se gana mucho; pero también es verdad que se necesita mucho dinero para emprenderlo, porque uno por lo general tiene que probar muchas minas antes de encontrar una buena.

¿Saben Uds. lo que se decía ayer?—No; ¿qué se decía?—Se decía, y entiendo que se creía, que España pensaba venderle á Inglaterra una parte de Cuba; pero hoy se ha sabido que en esto no había nada de cierto.

Ayer se nos aseguró que Ud. había cambiado de parecer, y que ya no quería vender sus minas. ¿Qué hay de cierto en esto?—Nada de cierto, amigo mío; yo rara vez cambio de resolución.

¿No le parece á Ud. que aquí el vino se vende muy caro?—Sí, señor, pero es ("it is") porque se toma poco.

Ayer se esperaban dos vapores de las Antillas, pero no llegó sino uno.

Don Manuel estaba enfermísimo cuando yo estuve allí, y se creía que moriría dentro de poco. Por fortuna, ahora está mucho mejor, y se cree que vivirá.

En los periódicos de este país se ponen muchos avisos; pero lo que se dice en ellos casi nunca es cierto.

De las cosas que se anuncian en los periódicos, las que mejor se anuncian son por lo general las peores.

Lo que se hace demasiado ligero nunca se hace bien.

¿Con que Uds. esperan que yo crea todo lo que me acaban de contar?—No lo crea, si no quiere; pero le aseguramos que no solamente lo oímos decir, sino que lo vimos nosotros mismos.

And so you expect me to believe all that you have just told (or, *related to*) *me?—Do not believe it, if you do not wish* (*to*); *but we assure you that we not only heard it, but saw it ourselves.*

Hoy no pienso salir, pues no solamente estoy cansadísimo, sino que estoy algo enfermo.

Mi oficina no solamente es muy pequeña, sino que queda demasiado lejos de mi casa. Por éstas y otras razones pienso dejarla.

El señor Rodríguez me escribió de Lima una carta en que me decía que este año no vendría á vernos, sino que se quedaría allí atendiendo á sus negocios, los cuales, según parece, no van bien ahora.

Las casas de huéspedes de Santiago no sólo son muy malas, sino que son carísimas.

Los hijos de don Antonio Rodríguez no me dieron el descuento que me habían prometido, sino que me mandaron la cuenta por veinte mil pesos, que era el precio, sin el descuento, de los bienes que me vendieron.

Es extraño (or, **Es raro**) **que esos caballeros no hayan contestado nuestra invitación.**

It is strange that those gentlemen have not (or, *should not have*) *answered our invitation.*

Como en Cuba hace muchísimo calor y hay tanta fiebre, no tiene nada de extraño (or, **nada tiene de extraño, or, no es extraño**) **que á los americanos no les haya gustado el país.**

As it is exceedingly hot in Cuba, and there is so much fever, it is nothing strange that the Americans did not like the country.

30. In expressions like those here given, the words "*raro*" and "*extraño*" are interchangeable.

Es raro que en un lugar tan alto como éste haga tanto calor.

¿No le parece á Ud. raro que el señor Toral no haya venido todavía?

Es raro que nuestros amigos mejicanos no nos hayan invitado á esa comida, á la cual invitaron á muchas personas que no son tan amigas de ellos como nosotros.

¿No sabe Ud. lo que se dice hoy?—No; ¿qué se dice?—Que el viejo Cervera acaba de comprar las minas de oro que eran de don Pedro Díaz.—¿Y eso qué tiene de raro?—

Tiene mucho de raro; pues Ud. sabe que hasta hace poco, él decía que esas minas eran malísimas, y que él no daría ni un centavo por ellas.

Nada tiene de extraño que en el restaurante de la esquina se sirva tan mal, pues el dueño nunca va al comedor, y los criados hacen lo que quieren ("as they like").

¿Es verdad que el señor Montejo ha cambiado de resolución, y que ya no se casará con la señorita Guerrero?—Sí, señor, es verdad; pero eso no tiene nada de raro; pues no es ésta la primera vez que el señor Montejo cambia de resolución en asuntos de esa clase.

Después que acabe de escribir esas cartas, suba á mi cuarto, que deseo hablar con Ud.

After you finish writing those letters, come up to my room; I wish to speak with you.

31. The expression "*después que acabe*" may mean either, "after *I* finish," or, "after *you* finish," or, "after *he* finish*es*." The circumstances usually indicate what the sense is, and the words "*yo*," "*él*," "*Ud.*" are not commonly used with subjunctive forms. If, however, there is any danger of ambiguity, we may say, with perfect propriety, "*después que* **yo** *acabe*," "*después que* **Ud.** *acabe*," "*después que* **ellos** *acaben*."

Ahora no quiero hablar de negocios, pues estoy cansadísimo y tengo mucha hambre. Después que coma y descanse un rato discutiremos ese asunto.

Dígale al criado que, después que les sirva de comer á esas señoras, les lleve dos botellas de vino á los señores López, que están en el comedor del segundo piso.

Después que Uds. me hayan enseñado inglés, podré escribir yo mismo todas mis cartas. Ahora no puedo escribir ni la mitad de ellas, pues más de la mitad de mis negocios son con americanos é ingleses.

¿Dónde piensa Ud. vivir después que se case?—Después que me case viviré en la casa en que Uds. vivían el año antepasado, la cual he comprado á bajísimo precio.

Me pesa no haber ido al teatro anoche, pues he oído decir que la función estuvo magnífica.—No, señor, no lo crea Ud.: mi esposa fué con mi suegro, y me dijo que la función estuvo detestable, y que á ella le había pesado muchísimo haber ido.

I regret not to have gone to the theater last night, for I have heard that the play was splendid.—No, sir; do not believe it: my wife, who went with my father-in-law, told me the play was detestable, and that she was exceedingly sorry she had gone.

Me pesa haberle mandado la cuenta al señor López, pues aún no hace sino dos días que le vendí esos géneros de algodón.

¿No le pesa á Ud. haber vendido sus minas de oro tan baratas?—Por supuesto que sí me pesa; pero ya es demasiado tarde para cambiar de resolución.

La señorita Mercedes me dijo que le pesaba muchísimo haberlo tratado á Ud. tan mal. Yo le dije que estaba seguro de que Ud. la perdonaría.

El que no quiere que le pese lo que hace, debe pensar bien en lo que va á hacer antes de hacerlo. (*Notice the use of the subjunctive form "pese."*)

Ud. dijo que haría eso, y por mucho que le pese haberlo prometido, tiene que hacerlo.

Cuando uno es viejo, le pesa no haber hecho cuando era joven cosas que sólo se aprenden con una larga experiencia.

REVIEW AND CONVERSATION

—¿De dónde vienen Uds. tan tarde, señores?	Where do you come from so late, gentlemen?
—Venimos de[1] decirles adiós al señor Guerrero y á su esposa, que acaban de salir para la ciudad de Méjico.	We have been saying good by to Mr. Guerrero and his wife, who have just left for the city of Mexico.

[1]See Lesson XIII, Art. 27.

REVIEW AND CONVERSATION—(Continued)

—¿Á qué[a] va el señor Guerrero á Méjico? Él me dijo hace poco tiempo que, aunque Méjico era su país, no volvería nunca á él.

What is Mr. Guerrero going to Mexico for? He told me not long ago that, although Mexico was his country, he would never return to it.

Así es; pero entiendo que ha ido solamente á vender unos bienes que tiene allí, y que no piensa quedarse sino un corto tiempo. Á mí me aseguró que volvería dentro de un mes ó mes y medio.

That is true; but I understand he has gone only to sell some property he has there, and that he does not intend to stay but a short time. He assured me that he would return in a month or a month and a half.

—Á propósito, yo he estado pensando en hacer un viaje á Méjico. Mi médico me dijo que sería muy bueno para mi salud. Ud. conoce el país muy bien, ¿no es verdad,[b] señor Toral?

Apropos, I have been thinking of taking a trip to Mexico. My physician told me it would be very good for my health. You know the country very well, do you not, Mr. Toral?

—Sí, señor; pues, aunque yo soy del Perú, he pasado muchos años en Méjico, en donde, como Ud. sabe, mi hermano y yo hemos tenido y aún tenemos negocios muy en grande.

Yes, sir; for, although I am from Peru, I have spent many years in Mexico, where, as you know, my brother and I have had and still have a very large business.

—Bien; ¿qué clase de país es Méjico?

Well; what kind of country is Mexico?

—Es un país riquísimo y estupendo para los negocios; para vivir, sin embargo, es más bien

It is an exceedingly rich country, and excellent for business; to live in, however, it is rather

---

[a] The phrase "*á qué*" is often used, as here, in the sense of "what for," "what to do." Additional examples: "**¿Á qué** *viene Ud. aquí?*" "What do you come here for?" "**¿Á qué** *fueron los hermanos de Ud. á las Antillas?*" "What did your brothers go to the West Indies for?" "**¿Á qué** *entró ese hombre á mi oficina?—Yo le pregunté* **á qué** *había entrado, y me dijo que á verlo Ud.*," "What did that man go in my office for?—I asked him what he had gone in for, and he told me (he had done so) to see you."

[b] The phrase "*¿es verdad?*" like the phrase "*¿es cierto?*" (see Lesson XII, Arts. **11** and **20**) is used in the sense of "is it so?" "do you?" "does he?" etc., and with "*no*," of course, in the sense of "is it not so?" "do you not?" etc. Very often, however, the word "*verdad*" alone is used in the same sense: "*Ud. es mejicano, ¿verdad?*" "You are Mexican, are you not?" "*Se dice que la señorita Rosa morirá dentro de poco.—¿Verdad? ¡Cuánto lo siento!*" "It is said that Miss Rose will die before long.—Is that so? How sorry I am to hear it!"

REVIEW AND CONVERSATION—(Continued)

malo, pues faltan[4] en él muchas de las cosas que se encuentran en países más adelantados, como éste. Á mí á la verdad[5] me parece que á Ud. y á su señora esposa[6] no les gustaría vivir allí; ó al menos, necesitarían mucho tiempo para acostumbrarse al país. ¿Y cuánto piensa Ud. estarse allí, en caso de que[7] vaya?

bad, for it wants many of the things that are found in more advanced countries like this. I really think that you and your wife would not like to live there; or, at least, it would take you a long time to become accustomed to the country. And how long do you intend to stay there, in case you should go?

Oh! como un mes, poco más ó menos. Sin embargo, es muy probable que no vaya; pues, por[8] lo que he oído decir del país, creo que no me gustaría nada.

Oh! about a month, more or less. However, it is very probable that I shall not go; for, from what I have heard of the country, I think I should not like it at all.

Pasando á otra cosa, ayer leí un aviso en un periódico en que se dice que se enseñan idiomas por medio del fonógrafo. Yo deseo mucho que mis dos hijas aprendan el español. La maestra que tenían se fué ayer para las Antillas. Yo no les enseño yo mismo porque no tengo tiempo, y antes de buscar otra maestra

Passing to something else, yesterday I read an advertisement in a newspaper, in which it is said that languages are taught by means of the phonograph. I very much wish that my two daughters should learn Spanish. The teacher they had left yesterday for the West Indies. I do not teach them myself, be-

---

[4] See Lesson XI, Art. **10.**

[5] The phrase "*á la verdad*" usually means "to tell the truth," "really," "indeed," "as a matter of fact": "*Ese hombre aún no me ha pagado, y* **á la verdad** *creo que nunca me pagará,*" "That man has not yet paid me; and I really think (*or*, indeed, I think) that he will never pay me."

[6] Here "*señora*" is used in the sense of "lady," as in the phrase, "*Su señora madre*" (Lesson V, Review and Conversation, note 3). We might, however, use "*señora*" in the sense of "wife" and say, simply, "*á Ud. y á su señora no les gustaría vivir allí.*"

[7] The phrase "in case that," or, "in case," followed by a verb, is rendered by "*en caso de que*," or, "*en caso que*," followed by the subjunctive form of the verb: "*En caso que* (or, *En caso de que*) *él* **venga,** *dígale que me espere*," "In case he should come, tell him to wait for me"; "*¿Qué haré en caso de que* (or, *en caso que*) *ella no* **esté** *allá?*" "What shall I do, in case she is not there?"

[8] The use of "*por*" in the sense of "from" is very common: "*Eso lo sé* **por** *experiencia*," "I know that from experience"; "**Por** *lo que veo, don Eduardo entiende poco de ese negocio,*" "From what I see, Mr. Edward knows little about that business."

REVIEW AND CONVERSATION—(Continued)

quiero probar el fonógrafo. ¿Á Ud. le parece posible aprender un idioma por medio del fonógrafo?

—No solamente me parece posible, sino que creo que no hay maestro mejor, ni tan bueno. Hace como dos años conocí á unas señoritas americanas que habían estado estudiando español más de un año con una maestra de primera clase.* En ese tiempo hablaban el idioma muy mal; casi no comprendían lo que se les decía, y sólo con muchísima dificultad podían hacerse comprender. Tan atrasadas estaban, que á mí me aseguraron que el español era el idioma más difícil que había, y que les pesaba muchísimo haber emprendido su estudio, pues estaban seguras de que nunca lo aprenderían. Pues bien,[10] estas mismas señoritas hablan hoy español casi tan bien como españolas (ó, mejor dicho,[11]

cause I have no time; and before I look for another teacher I wish to try the phonograph. Do you think it possible to learn a language by means of the phonograph?

I think it not only possible, but I think there is no better teacher, nor one so good. Nearly two years ago I knew some American young ladies who had been studying Spanish for more than a year with a first-class teacher. At that time they spoke the language very badly; they could hardly understand what was said to them, and only with a great deal of difficulty were able to make themselves understood. They were so little advanced (*more literally*, so far behind), that they declared to me that Spanish was the most difficult language there was, and that they were exceedingly sorry to have undertaken the study of it (*literally*, its study), as they were sure that they should never learn it. Well,

---

*Notice the phrases "*un libro* **de primera** *clase*," "a first-class (*or*, first-rate) book"; "*un negocio* **de primera** *clase*," "a first-class (*or*, first-rate) business." The word "*clase*" is often omitted, it being understood: "*Estoy estudiando con un maestro* **de primera**," "*Tenemos un criado* **de primera**," "*Nueva-York es una ciudad* **de primera**." This omission, however, is used in colloquial style only.

[10]The word "*bien*" alone might have been used here; the phrase "*pues bien*," however, although it has the same meaning as "*bien*," is more emphatic. In pronouncing this combination, do not lay any stress on "*pues*"; pronounce the combination as one word, with the accent, or emphasis, on "*bien*."

[11]See Lesson XIV, Review and Conversation, note 17.

REVIEW AND CONVERSATION—(Continued)

casi tan bien como hispano-americanas). ¿Y sabe Ud. quién ha sido su maestro?

these same young ladies speak Spanish today almost as well as Spanish ladies (or, rather, almost as well as Spanish-American ladies). And do you know who their teacher has been?

—¿El fonógrafo?

—Sí, señor, el mismo.

—Amigo mío, si ése es el caso, al momento escribiré á las escuelas de Scranton, que son las que ponen el aviso de que hablé antes.

—Sí, señor, hágalo Ud. Estoy seguro de que, por mucho que tenga que pagar por el fonógrafo, los libros y las demás cosas que se les mandan á los estudiantes cuando empiezan á estudiar, nunca le pesará haber probado un maestro que yo sé que no deja nada que desear.

The phonograph?

Yes, sir, the very one.

My dear friend, if that is the case, I shall write immediately to the Scranton Schools, which are the ones having (*literally*, putting) the advertisement of which I spoke before.

Yes, sir, do so. I am sure that no matter how much you have to pay for the phonograph, the books, and the other things that are sent to students when they begin to study, you will never regret having tried a teacher that I know leaves nothing to be desired.

PHONOGRAPH EXERCISE NO. 17

1. ¿Se acuerdan Uds. del nombre del restaurante en que comieron antenoche?

3. Permítame que le sirva un poco más vino.

5. ¿No le gustan á Ud. los macarrones?

7. La mantequilla está junto á Ud. Pásemela, si me hace el favor.

9. Pregúntele al mozo qué va á traer.

11. ¿No le parece á Ud. que los restaurantes baratos son malísimos, y que casi todo cuanto hay en ellos es sucio y repugnante?

13. Tiene Ud. malísimo apetito, aunque su salud parece excelente.

15. ¿En su país de Ud. se habla español?

17. ¿Les gustan á Uds. las funciones de teatro?

19. ¿Qué tal le pareció la función que se dió anoche en el Teatro Inglés?

21. ¿Queda Méjico muy lejos de las Antillas?

23. ¿Qué se vende ó se hace en este grande establecimiento?

25. Yo veía al señor Rodríguez todas las noches: él siempre iba á comer al Café Alemán; pero hace tiempo que no lo veo. ¿Dónde estará?

27. ¿Quién traería estas mercancías?

29. ¿No me dijo Ud. el jueves que se pensaba ir para Nueva-York el viernes?

LESSON XVIII

PHONOGRAPH RECORD

VOCABULARY

NOTE.—Observe that the *x* in "*extrañar*" and the *xc* in "*excepto*" are pronounced like *s*. Do not give to the second *o* in "*Colombia*" the sound of English *u* in "Columbia."

el **almacén**, *the store.*
averiguar (reg.), *to investigate, to find out, to inquire after.*
bajar (reg.), *to go,* or *come, down.*
***extrañar**[1] (reg.), *to seem strange to, to surprise.*
fijar (reg.), *to set, to fix, to decide on* (said of prices).
negociar (reg.), *to do business, to deal.*
trabajar (reg.), *to work.*
el trabajo, *the work.*
arreglar (reg.), *to arrange, to fix, to settle.*
costar (irr.), *to cost.*
cuesta, (*it*) *costs.*
despachar (reg.), *to despatch, to send off, to ship.*
encontrarse con,[2] *to meet.*
llamar (reg.), *to call.*
pasarse (reg.), *to move, to change one's residence.*
suplicar (reg.), *to beg; to request.*
perder (irr.), *to lose; to miss.*
coser (reg.), *to sew.*
abrir[2] (irr.), *to open.*
abierto,[2] *opened* (past part.).
abierto, a,[2] *open.*
la **causa**, *the cause, the reason, the motive.*
á causa de,
por causa de, } *on account of.*
la **diligencia**, *the errand.*
***excepto**, *except.*
la **frecuencia**, *the frequency.*
con frecuencia, *frequently.*
García (proper name).
el **guante**, *the glove.*
la **idea**, *the idea.*
inmediatamente, *immediately.*
precisamente, *exactly, precisely, just.*
el **interior**, *the interior, the inside; inland.*
interior, *interior, inside* (adjective).
la **máquina**, *the machine, the engine.*
la máquina de coser, *the sewing machine.*

VOCABULARY—(Continued)

la máquina de vapor, *the steam engine.*
mayor,[16] *greater; greatest; older; oldest.*
al por mayor,[16] *at wholesale.*
menor,[16] *smaller; smallest; younger; youngest.*
al por menor,[16] *at retail.*
la **minería,** *mining.*
Núñez (proper name).
la **pieza,** *the piece.*
Samuel, *Samuel.*
el **socio,** *the business partner.*
único, a, *only, sole.*
únicamente, *only, solely, exclusively.*
acá,[4] *here.*
por acá,[4] / por aquí,[4] *about this neighborhood, hereabouts.*
por allá,[4] *down there, around there.*
á cómo,[14] *at what price.*
á menudo, *often.*
el barrio, *the quarter* (of a city), *the neighborhood.*
la camisa, *the shirt.*
*Colombia, *Colombia.*
la corbata, *the necktie.*
cuyo, a,[16] *whose; of which.*
la demanda, *the demand.*
una docena, *a dozen.*
el embarque, *the shipping.*
fuera de, *besides.*
la lana, *the wool.*
de lana, *woolen.*
menudo, a,[11] *small.*
el menudo[11], *the small change* (said of money).
ninguno, a,[23] / ningún,[23] *none, not any; no, any.*
ninguno,[23] *nobody.*
el pedido, *the order* (for something, in business).
por ahora, *just at present.*
la ropa, *the clothes; the clothing; the textile fabrics, the cloth.*
la ropa hecha, *the ready-made clothes.*
la ropa interior, *the underwear.*
la seda, *the silk.*
el sombrero, *the hat.*
tal, *such.*
tal vez, *perhaps.*
el telegrama, *the telegram.*
la tienda,[4] *the small store.*
tío, a, *uncle* (fem., *aunt*).
el tren, *the train.*

PHRASES AND SENTENCES

—Me extraña[1] encontrarme con[8] Ud. en este barrio, señor Núñez, pues á Ud. no se le ve[3] por acá[4] con frecuencia.

I am surprised to meet you in this neighborhood, Mr. Nuñez, for you are not often seen about here.

PHRASES AND SENTENCES—(Continued)

—Vendría más á menudo, señor García, si no viviera[8,9] tan ocupado; pero Ud. no tiene idea cuánto tenemos que trabajar ahora en nuestros almacenes, sobre todo en el de ropa hecha que hemos abierto[9] últimamente. También acabamos de abrir[9] una tienda[9] en que vendemos camisas y ropa interior para[10] hombres, fuera de sombreros, corbatas, guantes y otras cosas menudas.[11] Hoy he bajado á hacerle una diligencia[12] á mi tío Samuel. Él salió por el tren de las siete para Filadelfia, adonde lo llamaron[13] por telegrama. Antes de irse me suplicó que atendiera[9] al embarque de unas máquinas de coser y unas herramientas de minería que tiene que despachar para Colombia. También me dijo que hablara[9] con Ud. y le preguntara[9] á cómo[14] estaban Uds. vendiendo sus géneros de seda y de lana.

—Precisamente cuando Ud. entró, hablábamos[7] de eso y discutíamos[7] los precios. Hasta hace poco, vendíamos[7] nuestros géneros únicamente al por mayor;[15]

I would come oftener, Mr. Garcia, if I were not constantly so busy; but you have no idea how much we have to work at our stores nowadays, especially at the ready-made clothing store (*literally*, at the ready-made clothing one) that we have recently opened. We have also just opened a small store in which we sell men's shirts and underwear, besides hats, neckties, gloves, and other small things. Today I have come down to do an errand for my uncle Samuel. He left on the seven-o'clock train for Philadelphia, where he was called by a telegram. Before he went, he requested me to attend to the shipping of some sewing machines and mining tools that he has to send off to Colombia. He also told me to talk with you, and ask at what prices you were selling your silk and woolen goods.

Just as you came in, we were speaking of that and discussing the prices. Until a short time ago, we were selling our goods at wholesale only; but we soon saw that,

PHRASES AND SENTENCES—(Continued)

pero pronto vimos que, aunque no perdíamos,[7] no ganábamos[7] gran cosa,[16] y que ganaríamos[7] más si negociábamos[7] tanto al por mayor[16] como[17] al por menor.[16] Todo lo tenemos ya arreglado para hacer el cambio, excepto los precios, que no hemos fijado todavía. Le diré, sin embargo, que los géneros cuyos[18] precios le dijo su tío que averiguara[8] cuestan ahora mucho, á causa de la gran demanda en que están; y tal vez sería mejor que él aguardara[8] un poco, á ver si los precios bajan.

although we were not losing, we were not making anything worth mentioning, and that we should make more if we did business both at wholesale and at retail. We have everything ready (*literally*, fixed) to make the change, except the prices, which we have not yet fixed. I will tell you, however, that the goods whose prices your uncle told you to find out, are now very expensive on account of the great demand for them; and perhaps it would be better for him to wait a while, to see if the prices go down.

—Él me dijo que si los precios habían bajado, le escribiera[8] inmediatamente, y que, en tal[16] caso, les compraría varias docenas de[20] piezas; pero, puesto que los precios están más altos de lo que[21] estaban antes, creo que por ahora no les hará[22] pedido ninguno.[23]

He told me, if the prices had gone down, to write to him immediately, and that in such a case he would buy several dozen pieces of you; but, since the prices are higher than they were before, I think he will not give you any order just at present.

REMARKS

1. The verb "*extrañar*" is always used with "*me*," "*nos*," "*le*," "*les*," and often with the redundant phrases "*á mí*," "*á nosotros*," etc., in sentences like the following:

¿No *les* **extrañó** encontrarse con ella en Lima? *or*, ¿*Á Uds.* no *les* **extrañó** encontrarse con ella en Lima?	Did it not seem strange to you to meet her in Lima?
Nos **extraña** mucho que Ud. no haya venido á vernos, *or*, *Á nosotros nos* **extraña** mucho que Ud. no haya venido á vernos.	We are surprised that you have not come to see us.
Eso no *nos* **extrañó**, pues no aguardábamos otra cosa de él.	That did not surprise us, for we expected nothing else from him.

Notice (1) that the English word "it" is not translated in the first example given above (see Lesson IX, Art. **9**); (2) that if the fact to which "*extrañar*" refers, that is, the fact causing surprise, is indicated by a verb not in the infinitive, the verb should be put in the subjunctive form (as "**haya** *venido*").

2. You should be careful to distinguish between "*encontrarse* **con**," which means "to meet," and "*encontrarse*," which means "to find oneself," "to be." In the former case, the word "*se*" has no meaning by itself (see Lesson XVII, Art. **6**); in the latter, "*se*" means "oneself," and "*encontrar*," as you know, "to find." In either case, "*se*" may be replaced by "*me*" or "*nos*," according to the person to whom the fact denoted by the verb refers. The following examples illustrate these meanings:

Ayer *nos encontrámos* **con** un amigo de Ud. en la calle Setenta y tres.	Yesterday we met a friend of yours in Seventy-third street.
Nos *encontramos* en una gran dificultad, y no sabemos qué hacer.	We are (*or*, find ourselves) in great trouble, and do not know what to do.

3. The combination "*se le*" in the sentence, "*Á Ud. no se le ve por acá,*" is similar to that explained in Lesson XVII, Art. **14.** Perhaps you will understand this construction better by using the indefinite word "one" in the translation: "One does not often see you about here."

Notice that, although "*le*" and "*lo*" are interchangeable in some cases (Lesson XII, Art. **15**), only the former is used with "*se*" in combinations like that to which this article refers. In the plural, "*les*" should be used: "*Á Uds. no se* **les** *ve por acá con frecuencia.*"

4. Both words "*aquí*" and "*acá*" mean "here," but they are not always interchangeable. You have already had a great many examples of the use of "*aquí.*" The expressions "*por aquí*" and "*por acá*" are equivalent, although the second is more common. In asking a person to come to the place where you are, the correct expression for you to use is, "*Venga* **acá,**" "Come here," and *not*, "*Venga* **aquí.**" In this case, "*acá*" means "the place where I am sitting or standing," and "*Venga acá*" means "Come to me," or, "Come near to me." We say, however, "*Venga* **aquí** *á mi oficina mañana por la mañana,*" "Come here to my office tomorrow morning." Other uses of "*acá*" will be illustrated elsewhere.

The idiomatic phrase "*por allá*" is employed in a vague and indefinite way in the sense of "there," "that part of the country," and may generally be rendered by such colloquial expressions as "around there," "down there," "up there," "over there," and the like:

¿Qué hay de nuevo **por allá?**	What is new around there?
Hace mucho tiempo que no viene nadie de **por allá.**	Nobody has come from down there for a long time.
Nosotros iremos **por allá** á verlos la semana entrante.	We shall come (*literally*, go over there) to see you next week.

5. The literal rendering of the expression, "*si no viviera tan ocupado,*" or, "*si yo no viviera tan ocupado,*" is, "if I did not live so busy," while its proper translation is, "if I were

not kept so busy," or, "if I were not constantly so busy." The verb "*vivir*" is often used idiomatically to indicate a permanent condition, or a habitual action. Observe the following additional examples:

Yo **vivo** enfermo.	I am always ill.
Don Samuel **vive** hablando de cosas que no entiende.	Mr. Samuel is always talking about things that he does not understand.
Yo le **vivo** invitando á comer, pero siempre dice que tiene otras invitaciones.	I keep inviting him to dinner, but he always says he has other invitations.

6. The form "*hablara*" is called the **preterit subjunctive** of the verb "*hablar.*" Likewise, "*preguntara,*" "*aguardara,*" "*atendiera,*" "*viviera,*" "*escribiera,*" are the preterit subjunctive forms of "*preguntar,*" "*aguardar,*" "*atender,*" "*vivir,*" "*escribir,*" respectively. Notice how the preterit subjunctive of regular verbs is formed:

Verbs in **ar.**		*Verbs in* **er** *and* **ir.**	
hablar:	habl**ara.**	atender:	atend**iera.**
preguntar:	pregunt**ara.**	vender:	vend**iera.**
comprar:	compr**ara.**	vivir:	viv**iera.**
pagar:	pag**ara.**	escribir:	escrib**iera.**

These forms are used with "*yo,*" "*él,*" "*Ud.*" The form with "*ellos*" and "*Uds.*" is obtained by adding *n*: "*hablaran,*" "*vendieran,*" "*vivieran.*" The form with "*nosotros*" will soon be given.

In Lesson XVII you had the preterit subjunctive of "*estar,*" which is "*estuviera.*" This form is irregular.

The verb "*dar*" forms the preterit subjunctive in the same manner as verbs ending in *er:* "*diera,*" "*dieran.*" (See Lesson XVI, Art. **1.**)

The preterit subjunctive is used with reference to past events in the same general cases in which the present and future subjunctive is used with reference to present and

future events. This correspondence is illustrated by the following couples of sentences:

Don Samuel desea que Ud. **hable** con su padre de Ud. y le **pregunte** por cuál tren piensa salir para Filadelfia.	Mr. Samuel wishes you to speak with your father and ask him by what train he intends to leave for Philadelphia.
Don Samuel deseaba que Ud. **hablara** con su padre de Ud. y le **preguntara** por cuál tren pensaba salir para Filadelfia.	Mr. Samuel wished you to speak with your father and ask him by what train he intended to leave for Philadelphia.
Su tío me ha dicho que cuando **desee** vender mis máquinas, se las **venda** á Ud., y que le **mande** la cuenta á él.	Your uncle has told me to sell you my machines when I wish to sell them, and to send the bill to him.
Su tío me dijo que cuando **deseara** vender mis máquinas, se las **vendiera** á Ud., y que le **mandara** la cuenta á él.	Your uncle told me to sell you my machines when I wished to sell them, and to send the bill to him.
Es probable que Ud. **reciba** cartas del Perú por el vapor de mañana.	You will probably (*literally*, It is probable that you will) receive letters from Peru by tomorrow's steamer.
Como Ud. me dijo que era probable que **recibiera** cartas del Brasil ayer, he venido á preguntarle qué hay de nuevo por allá.	As you told me it was probable that you would receive (*better*, that you would probably receive) letters from Brazil yesterday, I have come to ask you what is the news from there.

There is a very important use of the preterit subjunctive to which you should pay particular attention: we refer to the use of this form with "*si*," to indicate negation, or with "*si no*," to indicate affirmation, in an indirect manner. Thus, the phrase, "**si** *yo no* **viviera** *tan ocupado*," "if I were not constantly so busy," indirectly states that "*yo* **vivo** *muy ocupado*," "I *am* constantly very busy." Additional examples:

Yo le compraría esas camisas, *si no* **costaran** tanto.	I would buy those shirts of you, if they did not cost so much.
Si Uds. **trabajaran** más, ganarían más.	If you worked more, you would earn (*or*, make) more.

Si yo *no* **debiera** tanto, emprendería ese negocio al momento.	If I did not owe so much, I would undertake that business at once.
Si ella **saliera** más á menudo, no viviría tan enferma.	If she went out oftener, she would not be so ill as she always is.

7. The copreterit and postpreterit forms of verbs, with "*nosotros*," are derived from the forms with "*yo*" by adding *mos;* thus:

yo hablaba:	nosotros hablábamos.
yo vendía:	nosotros vendíamos.
yo discutía:	nosotros discutíamos.
yo creía:	nosotros creíamos.
yo veía:	nosotros veíamos.
yo iba:	nosotros íbamos.
yo ganaría:	nosotros ganaríamos.
yo vendería:	nosotros venderíamos.
yo tendría:	nosotros tendríamos.
yo vendría:	nosotros vendríamos.

Notice that the form with "*nosotros*" is accented on the same syllable as the form with "*yo*.' This is plainly indicated by the accent mark, which is here used for reasons to be explained in a subsequent lesson.

8. The verb "*abrir*" is regular in all its forms, except the past participle, which is "*abierto*" instead of "*abrido*." When "*abierto*" is employed as an adjective, it means "open."

9. The word "*tienda*" is very commonly used to indicate a small store of any kind, generally managed by one person only. A large store is called "*un almacén*."

10. Notice the use of the preposition "*para*." The literal translation of the phrase, "*camisas y ropa interior para hombres*," is, "shirts and underwear for men."

11. The adjective "*menudo*" is applied to a collection of small things, with the implication that they are comparatively unimportant. With reference to money, both the noun "*menudo*" and the phrase "*dinero menudo*" mean "small change."

12. Notice that we say, "*hacer*le *una diligencia á una persona*," which literally means, "to do a person an errand."

The construction of this phrase is similar to that of the phrase, "*dejarle algo á una persona*," "to leave something for a person," with which we dealt in Lesson XIII, Art. **12.**

13. The expression "*adonde lo llamaron*" may be translated either "where he was called," or, "where they called him." The word "they" in the latter form has no equivalent in Spanish. (See Lesson VIII, Art. **3.**)

14. Notice the following uses of the phrase "*á cómo*," the preposition "*á*," and the definite article:

¿Á **cómo** venden Uds. sus máquinas de coser?—Las vendemos **á** setenta pesos cada una.	At what price do you sell your sewing machines?—We sell them at seventy dollars each.
¿Á **cómo** se venden ahora los géneros de lana?—Se venden **á** cuatro pesos **la** pieza.	At what price are woolen goods sold now?—They are selling at four dollars per piece (*that is*, per roll).
¿Á **cómo** están las naranjas?—Á cuarenta centavos **la** docena.	How are oranges selling now?—At forty cents a dozen.
¿Á **cómo** compraron Uds. esas servilletas?—Las comprámos **á** uno con ochenta **la** docena; es decir, **á** quince centavos cada una.	At what price did you buy those napkins?—We bought them at one eighty a dozen; that is, at fifteen cents apiece.

When the words "*pesos*" and "*centavos*" are understood, we say indifferently, either, "*uno* **con** *ochenta*," or, "*uno ochenta*"; either, "*tres* **con** *setenta y cinco*," or, "*tres setenta y cinco.*"

15. The phrase "*gran cosa*," which literally means "a great thing," is used idiomatically in negative sentences in the sense of "nothing to speak of," "of little account," "nothing serious," "not amounting to much." Additional examples:

El nuevo almacén que han abierto Toral Hermanos no es **gran cosa.**	The new store that Toral Brothers have opened is not of much account.
Lo que la casa de Antonio García nos debe no es **gran cosa.**	What Anthony Garcia's firm owes us does not amount to much.
El hombre ese* ha resultado no ser **gran cosa.**	That man has proved not to be good for much.

*See Lesson XVI, Review and Conversation, note 13.

16. The following examples illustrate the various meanings of "*mayor*" and "*menor*":

Mi hermano Eduardo es **mayor** que yo, pero **menor** que mi hermana Mercedes.	My brother Edward is older than I, but younger than my sister Mercedes.
Don Manuel es el **mayor** de los hijos del señor Montejo, y don Samuel es el **menor.**	Mr. Manuel is the eldest of Mr. Montejo's sons, and Mr. Samuel is the youngest.
Mi hijo **menor** es mucho mejor para los negocios que mi hijo **mayor.**	My youngest son is much better (fitted) for business than my oldest son.
El **mayor** favor que Ud. puede hacerme ahora es dejarme solo.*	The greatest favor you can do me now is to leave me alone.
Siento decir que mi socio no tiene la **menor** idea de lo que son los negocios.	I regret to say that my partner has not the least idea of what business is.
Las dificultades que hemos encontrado han resultado **mayores** de lo que esperábamos, aunque **menores** de lo que Ud. creía que serían.	The difficulties we have encountered have proved greater than we expected, although less than you thought they would be.

The phrases "*por mayor*," "*por menor*" have the idiomatic meanings given in the Vocabulary.

17. The expression "*tanto—como*" is very commonly used in the sense of "both—and," "as well as":

Todo lo he perdido, **tanto** mi dinero **como** el suyo.	I have lost all—my money as well as yours.
Tanto los géneros de lino **como** los de algodón cuestan ahora muchísimo.	Both linen and cotton goods cost a great deal now.
Todas las máquinas que había aquí las mandé al vapor, **tanto** las que Uds. me mandaron ayer **como** las que yo tenía antes.	I sent to the steamer all the machines that were here, both those you sent me yesterday and those I had before.

*The expression "*dejarme solo*" means "to *leave* me alone," as indicated by the translation; that is, "to leave me to myself," and not "to *let* me alone" in the sense of "not to bother me."

18. The following examples further illustrate the use of "*cuyo*," "whose":

Ésta es la señora **cuyo** hijo le acabo de presentar á Ud.	This is the lady whose son I have just introduced to you.
¿Cuáles son los géneros **cuyos** precios desean Uds. saber?	Which are the goods whose prices you wish to know?
Éste es el país en **cuyas** ciudades hay más fábricas, y **cuyos** almacenes son más grandes.	This is the country in whose cities are the most factories, and whose stores are the largest.

You will observe that "*cuyo*," like "*suyo*," has the form "*cuya*," used with feminine nouns, and the plural forms "*cuyos*," "*cuyas*," used with plural nouns.

"*Cuyo*" is not ordinarily used in questions; the phrase "*de quién*" being employed instead: "**¿De quién** *es esta máquina?*" We say, likewise, "*No sé* **de quién** *es este almacén.*"

19. In rendering the phrase "in such *a* case," the article "a" is left untranslated; that is, we do not say, "*en tal* **un** *caso*," but simply, "*en tal caso.*"

The word "*tal*" is never used in the sense of "so," as "such" is so commonly and, according to some authorities, so improperly used in English. We say in the latter language, either, "I have never seen *such* a pretty house," or, more elegantly, "I have never seen *so* pretty a house." The latter form is the only one permitted in Spanish: "*Nunca he visto una casa* **tan** *bonita.*" You will observe, however, that the order of the words in the Spanish sentence is a little different from that in the English.

The plural of "*tal*" is "*tales*": "*Nunca he visto* **tales** *cosas*," "I have never seen such things."

20. The noun "*docena*," like "*millón*," "*billón*" (see Lesson XIII, Art. **23**), is always followed by the preposition "*de.*" When reference is made to more than one dozen, the plural form "*docenas*" should be used: "*dos docenas de camisas*," "two dozen shirts"; "*cuatro docenas de sombreros*," "four dozen hats."

21. When "than" is followed by a verb, it is ordinarily rendered by "*de lo que*":

Don Santiago tiene más **de lo que** se *cree*.	Mr. Santiago has more money than people think.
Mi tío escribe el inglés mejor **de lo que** lo *habla*.	My uncle writes English better than he speaks it.
Ellos llegaron más temprano **de lo que** *esperábamos*.	They arrived earlier than we expected.

22. Notice that, with reference to business, "**hacer** *un pedido*" means "to *give* an order."

23. The word "*ninguno*," like "*uno*," loses the final *o* before a singular masculine noun. We say, indifferently, either, "*Mi tío no les hará pedido* **ninguno**," or, "*Mi tío no les hará* **ningún** *pedido*"; either, "*Hoy no sale* **ningún** *tren para Filadelfia*," or, "*Hoy no sale tren* **ninguno** *para Filadelfia*"; and, with a feminine noun, either, "*En esta ciudad no hay* **ninguna** *fábrica*," or, "*En esta ciudad no hay fábrica* **ninguna.**"

When "*alguno*" is placed *after* a noun, it is equivalent to "*ninguno.*" Thus, in the first example given above we might have said, "*Mi tío no les hará pedido* **alguno.**"

"*Ninguno*," used by itself as a noun, means "nobody" (the same as "*nadie*"), and "*alguno*," used in the same way, means "anybody":

En esta casa no vive **ninguno.**	Nobody lives in this house.
¿Conocen Uds. á **alguno** en esta ciudad?—No, señorita, no conocemos aquí **á ninguno.**	Do you know anybody in this city?—No, miss, we do not know any one here.

DRILL

Me extrañó mucho no verlo á Ud. en el teatro antenoche, señor Núñez; pues creía que Ud. nunca perdía ninguna función.—No, señor; yo acostumbraba ir al teatro á menudo; pero ahora vivo tan enfermo, que rara vez salgo de noche, excepto á dar un corto paseo antes de acostarme.

I was very much surprised not to see you at the theater evening before last, Mr. Nuñez; for I thought you never missed a play.—No, sir; I used to go to the theater often, but now I am so ill all the time that I seldom go out evenings, except to take a short walk before going to bed.

Me extraña que Uds. aún negocien con ese hombre, sabiendo que él rara vez paga sus deudas.

Escríbale una carta al señor García, y dígale que me extraña mucho que nos haya mandado nuestra cuenta, pues él nos dijo que no la mandaría antes del fin del mes.

¿No le extrañó á Ud. encontrarse con mi hermano en el tren?—Sí, señor, me extrañó muchísimo, pues yo creía que él todavía estaba en Colombia.

No me extraña que don Manuel no haya venido á vernos últimamente, pues sé que ahora vive ocupadísimo en el grande almacén que acaba de abrir.

Me ha extrañado mucho que Uds., después de prometernos que nos venderían esos géneros á nosotros, se los hayan vendido á Núñez Hermanos.

Poco me extrañaría que don Eduardo no nos pagara; pues, según he oído decir últimamente, ha perdido casi toda su fortuna en el negocio de las minas. Él vivía asegurando que este negocio lo haría rico. Hoy entiendo que le pesa haberlo emprendido, pero ya es demasiado tarde.

¿Qué le pasa á Ud. en estos días, amigo Toral, que ya no se le ve en la parte baja de la ciudad?—Sí, señor, sí se me ve, pero solamente por la mañana: por la tarde tengo mucho que hacer en mi tienda de ropa de la calle Cuarenta.

What is the matter with you these days, friend Toral? you are no longer to be seen down-town.—Yes, sir, I am; but only in the morning: in the afternoon I have a great deal to do in my Fortieth-street cloth store.

24. The noun "*ropa*" is equivalent to "cloth," taking the latter term in its most general sense—"textile fabrics." So, "*una tienda de ropa*," or "*un almacén de ropa*" is a store where such goods are sold.

Hace mucho tiempo que á Uds. no se les ve en este barrio. ¿Qué les ha pasado, que no vienen por acá?—Nada de raro tiene que no se nos haya visto en este barrio ni en ningún otro barrio de esta ciudad, pues hace más de dos meses que no vivimos aquí en Nueva-York. ¿No sabía Ud. que nosotros vivíamos ahora en Filadelfia?

¿Sabe Ud. dónde se puede encontrar á don Manuel García? ("where Mr. Manuel Garcia can be found?")—Á él generalmente se le encuentra en el Restaurante Francia á hora de comer ("at dinner time").

¿Qué se les enseña á los jóvenes en esa escuela?—Creo que es una escuela de música, en la cual se enseñan idiomas también, sobre todo alemán é italiano.

Á don Pedro Núñez se le creía muy rico hasta hace poco; pero últimamente se ha sabido que debe más de lo que tiene.

Entiendo que al socio de Ud. se le esperaba hoy de Lima, adonde fué á comprar unas minas de oro; pero parece que no ha llegado todavía.

Á mí se me dijo ("I was told") ayer que el precio del café había subido mucho, á causa de la gran demanda en que el café está ahora en Europa.

¿En dónde se le puede encontrar á Ud. por la mañana, señor López?—Á mí siempre se me encuentra en mi tienda de sombreros, tanto por la mañana como por la tarde.

¿Á Ud. porqué no se le ve por aquí con tanta frecuencia como antes?—Porque no tengo tiempo para ir á ninguna parte: desde que abrí mi almacén de ropa, casi no he tenido tiempo ni para comer.

Mi padre me escribió que recibiera de Ud. las cien docenas de camisas que Ud. le prometió para hoy, y que se las pagara hoy mismo.

My father wrote to me to receive from you the hundred dozen shirts that you promised him for today, and to pay you for them this very day.

25. We say, in English, "I wish to pay you *for* these machines." The Spanish form is, "*Quiero pagarle á Ud. estas máquinas*," which, literally rendered, is, "I wish to pay you these machines." If the "*máquinas*" have been already mentioned and we wish to refer to them by "*las*," we say, "*Quiero pagárselas*," or, "*Se las quiero pagar*," "I wish to pay you for them" (literally, "I wish to pay them to you"). You see that "*pagar*" is used in the same manner as "*vender*." We say "*vender una máquina*," and "*pagar una máquina*"; "*venderle unas corbatas á una persona*," and "*pagarle unas corbatas á una persona*." For the use of "*se*" see Lesson XII, Art. **18.**

¿Su señora madre no le dijo que me aguardara ayer?—No, señor; ella me dijo que Ud. tal vez no vendría ayer, sino hoy.

¿Quién le dijo á Ud. que llevara esos géneros al vapor?—Su padre me dijo que los llevara, y que luégo averiguara si Ud. había mandado las máquinas de coser que él le dijo que mandara.

Señor don Pedro, vengo á pagarle las veinte docenas de sombreros y las diez cajas de guantes que Ud. le mandó ayer á don Santiago Guerrero, el cual me dijo que se las pagara á Ud. También me dijo que le suplicara que le mandara estas cartas á su socio de Ud., de cuya dirección él no se acordaba.

Nosotros creíamos que cuando don Antonio llegara se iría á vivir al Hotel América.

Se nos había dicho que el vapor saldría á las pocas horas de su llegada.

Me pareció extraño que la señorita María, que generalmente habla tanto, hablara tan poco anoche. ¿Sabe Ud. el motivo?—No, señor; yo no lo noté: supongo que no se sentiría bien.

El médico me mandó ayer una cuenta por doscientos setenta y cinco pesos ochenta centavos, y una carta en que me decía que le mandara el dinero hoy sin falta.

Mi padre me escribió que, por mucho que costaran las máquinas de coser, le comprara una para mi madre.

Á nosotros nos pareció que, por muy mal que se comiera en el Hotel América, era mejor para nosotros vivir allí, á causa de ser ése el solo hotel de la ciudad en que se habla español.

¿Le dijo Ud. al muchacho que me llamara á las seis y media?—Sí, señor, se lo acabo de decir.

Mi tío me dijo que no vendiera estos guantes antes de hablar con él, pues entiendo que piensa cambiar los precios.

Mi madre me mandó decir hace poco que subiera á su cuarto.

El médico me dijo que no saliera de noche.

Cuando el señor Montejo se fué para Méjico, me dijo que le escribiera con frecuencia.

Don Antonio me dijo que atendiera á este negocio, porque él no tenía tiempo.

El señor Gómez me suplicó que le escribiera cuando los precios del café y del algodón bajaran.

Si en este hotel se comiera mejor, y si no vivieran en él tantos hombres de negocios, cuya conversación es tan poco agradable, yo viviría en él, pues los cuartos me gustan mucho. El hotel en donde vivo no es gran cosa, y poco me pesaría dejarlo.

If the board were better (literally, *If they ate better*) *at this hotel, and if so many business men, whose conversation is so unattractive, were not living in it, I should live here, for I like the rooms very much. The hotel where I live does not amount to much, and I should not be sorry* (literally, *and I should little regret*) *to leave it.*

Si Ud. practicara más el español, lo aprendería pronto.

Si Uds. trabajaran más y hablaran menos, ganarían más en sus negocios.

Si Uds. anunciaran sus mercancías en los periódicos, venderían más de lo que venden.

Si sus hermanos no trataran de negociar en tantas cosas á la vez, no perderían tanto como están perdiendo.

Si á Uds. les gustara trabajar tanto como conversar y discutir, pronto se harían ricos.

Si yo comprendiera el inglés, me iría á vivir en el Hotel Inglaterra.

Si yo no debiera tanto, le compraría á Ud. esas minas inmediatamente.

Si el tren no saliera tan temprano, yo tendría tiempo para irlo á ver á Ud. antes de irme.

Le aseguro que si yo no viviera tan enfermo, me iría para el Brasil á negociar en café.

El negocio del algodón sería más seguro, si los precios no subieran y bajaran con tanta frecuencia.

Si ese hombre atendiera á sus negocios, en vez de vivir averiguando los negocios de los demás, tendría más amigos, sería mejor tratado y ganaría más dinero.

Si Uds. los hispano-americanos vivieran trabajando, en vez de vivir discutiendo, sus países estarían mucho más adelantados de lo que están, ó mejor dicho, estarían menos atrasados.

Si Ud. no saliera de noche y se acostara temprano, pronto se sentiría mejor.

Si esos géneros de lana no costaran tanto, y si Uds. me los vendieran al por mayor, les compraría cincuenta ó setenta y cinco piezas; pero los precios son más altos de lo que yo puedo pagar.

Si Uds. salieran hoy para Colombia, y el vapor no tocara en Kingston, llegarían allá á fines de la semana que viene.

If you left today for Colombia, and the steamer did not touch at Kingston, you would arrive there toward the end of next week.

Mi señora María, mi amigo don Samuel Guerrero tiene mucho deseo de ser presentado en su casa de Ud., y si Ud. me lo permitiera, me gustaría traerlo antes de irme para Filadelfia.

Mrs. Mary, my friend Mr. Samuel Guerrero wishes very much to be introduced at your house, and if you would allow me (literally, *if you would allow it to me*), *I should like to bring him before I leave for Philadelphia.*

26. The two examples just given illustrate two very common uses of the preterit subjunctive with "*si.*" In the first example, this verbal form is employed to indicate a supposition the consequence of which is expressed by a verb ("*llegarían*") in the postpreterit form, or, in English, by a form with "would" or "should" ("you would arrive"). We may say, also, "*Si Uds.* **salen** *hoy para Colombia, y el vapor no* **toca** *en Kingston,* **llegarán** *allá á fines de la semana que viene,*" "If you *leave* today for Colombia, and the steamer *does* not touch at Kingston, you *will* arrive there toward the end of next week." The difference between the two Spanish expressions is plainly indicated by the difference between the two corresponding English expressions, and a careful comparison of the latter with their Spanish equivalents will teach you, better than any rules, when to use the one, and when the other, of the two Spanish forms.

In the second example given above in heavy type, the preterit subjunctive is used as a respectful way of presenting

a request, just as is the equivalent English form with "would." Likewise: "*Si Ud. nos* **mandara** *esas cartas hoy, nos haría un gran favor,*" "If you would send us those letters today, you would do us a great favor." Here, as in the preceding example, we might say in Spanish, "*Si Ud. nos* **manda** *esas cartas hoy, nos* **hará** *un gran favor,*" and in English, "If you *send* (or, *will send*) us those letters today, you *will* do us a great favor." This mode of expression, however, is not so polite in either language as the other.

Si Ud. hablara con él hoy sobre ese asunto, podríamos salir esta noche para Filadelfia.

Si Uds. me compraran á mí estos géneros de seda, no tendrían que ir á Nueva-York, donde estoy seguro de que no los encontrarán mejores. (For the use of "*los*," see Lesson XII, Art. **17.**)

Si su socio me mandara la cuenta esta tarde, podría pagársela antes de irme para Chicago.

Si los precios subieran hoy, no podríamos comprar las máquinas que queremos comprar.

Si Ud. me escribiera mañana, tal vez podríamos arreglar ese asunto antes del sábado.

Señorita Rosa, desearía hablar con Ud., si Ud. me lo permitiera.

Si Ud. le preguntara á su padre cuál es la dirección de don Samuel, y me la mandara á mi oficina, me haría un gran favor.

Mi señora, si Ud. volviera esta tarde, yo tendría mucho gusto en darle la dirección de la señorita García; ella debe de venir aquí hoy, y yo le suplicaré que le deje su dirección á Ud. conmigo.

Mi esposa y yo pensábamos pasarnos al hotel en que vivíamos el año pasado; pero ayer se nos dijo que ese hotel estaba ahora en manos de un italiano sin experiencia, y que el servicio estaba malísimo.

My wife and I intended to move to the hotel where we lived last year, but we were told yesterday that that hotel was now in the hands of an inexperienced Italian, and that the service was exceedingly poor.

¿De qué hablaban Uds. cuando yo los llamé?—Hablábamos de la función que vimos anoche en el teatro.

¿Dónde estaban Uds. cuando nosotros preguntámos por Uds.?—Estábamos en el segundo piso del hotel, adónde habíamos subido á arreglar un asunto con don Santiago Núñez.

¿Con quién iban Uds. antier cuando mi tío y yo nos encontrámos con Uds. en la Sexta avenida?—Íbamos con un joven de Lima que nos había invitado á comer.

¿Á qué hora se acostaban Uds. cuando vivían en Santiago?—Generalmente nos acostábamos temprano, excepto cuando íbamos al teatro, que era muy de cuando en cuando. (See Lesson XVI, Review and Conversation, note 16.)

¿No salían Uds. de noche cuando vivían en Lima?—No, señor, casi nunca salíamos, pues allí no hay que hacer ni que ver de noche.

Uds. comían en el León de Oro el año pasado, ¿verdad?—Sí, señor, comíamos allí.

¿Quiénes son las señoritas que estaban sentadas anoche cerca de la puerta del comedor?—Ésas son las señoritas Gómez, á quienes nosotros les enseñábamos idiomas y música en la escuela que teníamos hace un año en la calle Setenta y ocho.

¿Ya no negocian Uds. al por menor?—No, señor; en el negocio al por menor que teníamos ganábamos tan poco, que nos pareció que sería mejor dejarlo, y no negociar sino al por mayor.

Ayer les escribímos á sus padres de Uds. que tomaríamos

hoy el tren de las cuatro, y que estaríamos en su casa esta noche á las diez.

Tenemos que venderle estos géneros de seda al señor Toral al precio á ("at") que estaban la semana antepasada; pues, aunque es cierto que ahora podríamos venderlos mejor, Ud. sabe que nosotros le prometimos que se los venderíamos á esos precios.

Antes de ayer le mandámos decir al dueño del Hotel Inglaterra que tomaríamos los cuatro cuartos que vimos en el segundo piso, si nos los daba por el mismo precio que nosotros pagábamos por ellos hace un año, cuando vivíamos allí.

Parece que Uds. nunca se acuerdan de escribirnos á nosotros.—Nos acordaríamos y les escribiríamos con el mayor gusto, si Uds. nos escribieran también á nosotros; pero á nadie le gusta escribir cuando no se le contesta ("nobody, *or*, no person, likes to write when he is not answered").

¿Á cómo se venden estas corbatas? — Al por menor, se venden á cincuenta centavos cada una; al por mayor, á cuatro con ochenta y cinco la docena (or, á cuatro con ochenta y cinco por docena).

How do these neckties sell?—By retail, they sell at fifty cents apiece; by wholesale, at four eighty-five a dozen (or, *per dozen*).

¿Á cómo están ahora los géneros de seda?— No sé; pero entiendo que se están vendiendo á precios muy altos.

What is the price of silk goods now?—I do not know; but I understand they are selling at very high prices.

¿Cuánto paga Ud. en el hotel en que vive?— Pago doce pesos por semana (or, doce pesos á la semana).

How much do you pay at the hotel where you live?—I pay twelve dollars a week.

27. Notice (1) the use of the preposition "*por*" in the phrases "por *docena*," "por *semana*," which may be rendered by either "a dozen," "a week," or "per dozen," "per week";

(2) the use of the article "*los*" in the phrase, "**los** *géneros de seda*," "silk goods"; (3) the use of the preposition "*á*" in the phrase "*doce pesos* **á** *la semana*," "twelve dollars a week."

¿Á cómo están ahora las máquinas de coser?—Están á cincuenta y cinco pesos cada una.

¿Á cómo está Ud. vendiendo estos sombreros?—Los estoy vendiendo á tres con veinticinco.

¿Á cómo se venden estas camisas?—Las blancas se venden á nueve pesos la docena; las otras, á siete pesos setenta y cinco centavos.

¿Á cómo están estos guantes ahora?—Están muy caros: hace una semana que se están vendiendo á diez y ocho pesos la docena.

¿Á cómo vendían Uds. sus mejores relojes cuando estaban en ese negocio?—Vendíamos los de oro á ciento veinticinco pesos, y los de plata, á cincuenta y tres.

¿Á cómo puede Ud. darme estas camisas?—Puedo dárselas á uno con veinticinco cada una, ó á trece con cincuenta la docena.

Deseo comprar diez docenas de camisas y veinte docenas de corbatas que tengo que mandar á las Antillas. ¿Á cómo puede Ud. vendérmelas?—Las camisas puedo vendérselas á quince pesos la docena, y las corbatas, á diez pesos.—Las camisas me parecen baratas, pero las corbatas me parecen demasiado caras.—Oh! no, señor; éstas son corbatas de seda de primera clase, y Ud. no podría comprarlas en ninguna parte por menos del precio á que yo las vendo.

¿Cuánto pagaban Uds. en el Hotel Cuba el año en que vivieron allí?—No me acuerdo bien, pero tengo idea de ("I have an idea") que mi esposa y yo pagábamos como veinticinco pesos por semana.

¿Cuánto se paga en esa casa de huéspedes?—Ahora se pagan diez pesos por semana; pero hasta hace poco no se pagaban sino siete.

¿Cuánto les cuesta á Uds. su cuarto?—El cuarto solo nos cuesta dos pesos al día (*or*, por día); las comidas, ocho pesos á la semana (*or*, por semana).

¿Les cuesta á Uds. mucho la casa que tienen en la Octava avenida?—No, señor; no nos cuesta sino sesenta pesos al mes (*or*, por mes).

¿Á cómo se come en ese restaurante?—El almuerzo cuesta medio peso; la comida, setenta y cinco centavos. Estos precios son por las comidas sin vino; el vino cuesta á ochenta centavos la botella grande ("a large bottle, a quart").

¿Sabe Ud. cuánto ganan los maestros en esa escuela?—Unos ganan seiscientos cincuenta pesos por año, y otros novecientos setenta y cinco.

¿En este hotel cómo se paga, por semana, ó por mes?—Se paga como uno quiera.

How does one pay at this hotel, by the week, or by the month?—One pays as one wishes.

28. Notice that in rendering such expressions as "by the week," "by the month," the article "the" is not translated. We say, likewise: "*Estas corbatas no se venden sino por docena*," "These neckties are sold only by the dozen."

¿Paga Ud. su cuarto por mes ó por semana?—Lo pago por semana.

¿Á los maestros de esa escuela se les paga por mes, ó por año?—Á unos se les paga por mes, á otros por año.

¿Cuánto cuesta este cuarto?—Si Ud. lo toma por semana, le costará diez pesos á la semana; si lo toma por día, dos pesos al día.

¿Cómo venden Uds. sus vinos, por caja ó por botella?—Los vendemos tanto por caja como por botella: á los que ("to those who") los compran por caja les damos un descuento de veinte por ciento.

¿Porqué no paga Ud. su hotel por mes, en vez de pagarlo por día? Así ("In that way") le costaría mucho menos.—Lo sé muy bien; pero, como yo no pienso quedarme aquí sino unos doce días, tengo que pagar por día.

Yo compré estas camisas en la misma tienda en que Ud. compró las suyas; pero las mías me costaron como veinte por ciento más de lo que las suyas le costaron á Ud.—La razón es que Ud. no compró sino unas pocas, por las cuales

tuvo que pagar precios al por menor; mientras que yo compré veinte docenas, y las pagué por docena.

El señor García, cuyo almacén es uno de los mejores y más grandes de la ciudad, negocia tanto en ropa como en libros.

Mr. Garcia, whose store is one of the best and largest in the city, deals in cloths as well as in books.

Don Pedro López, de cuyas minas le hablé á Ud. ayer, no tiene ni la mitad de lo que se cree.

Mr. Peter Lopez, of whose mines I spoke to you yesterday, is not worth even one-half of what people think (him to be).

¿Ya despachó Ud. los géneros que le pedían los señores de Colombia cuyos pedidos le llegaron el mes pasado?—Sí, señor; antier despaché tanto esos géneros como las máquinas y herramientas de minería que le compré á Ud. la semana pasada.

¿No es esta la señorita cuyo padre me presentó Ud. ayer?—Sí, señor.—Entonces él debe de ser más viejo de lo que parece, pues ella debe de tener por lo menos ("at least") veinticinco años, y él no parece tener más de cuarenta.

Aquí tiene Ud. el almacén con cuyo dueño nos encontrámos esta mañana en el restaurante de la esquina.

¿Qué opinan Uds. de la ciudad de Méjico?—Es una ciudad mucho más bonita de lo que aguardábamos.

El español se habla en América mucho más de lo que se habla en España.

Yo he visto á varios médicos, tanto aquí como en Europa, y todos me han dicho que el estado de mi salud es peor de lo que yo creía, y que lo mejor que puedo hacer es irme otra vez para mi país.

Tanto mi padre como mi madre opinan que para mí sería mejor no estudiar nada por ahora, á causa del mal estado de mi salud.

El mejicano en cuyo restaurante comimos anoche me dijo que había vendido su establecimiento por menos de la mitad de lo que había pagado por él.

REVIEW AND CONVERSATION

—¿Cómo le va,[1] señor Núñez?	How are you, Mr. Nuñez?
—¿Cómo le va, señor García? ¿Qué hace Ud. por aquí á esta hora?	How are you, Mr. Garcia? What are you doing around here at this hour?
—Bajé á despacharle[2] unas mercancías al señor Cervera, que no pudo venir por estar un poco enfermo, y me suplicó que se las despachara.	I came down to send off some goods for Mr. Cervera, who could not come because he did not feel very well (*literally*, on account of being a little sick), and requested me to send them off for him.
—¿Él qué se ha hecho,[3] que hace tanto tiempo que no viene por acá?	What has become of him? he has not come down for a very long time.
—Últimamente vive ocupadísimo, y no viene á la parte baja de la ciudad sino los días de vapor,[4] cuando viene á despachar las	He is kept exceedingly busy lately, and does not come down-town except on steamer days, when he comes to ship the goods he

[1]This expression literally means "How does it go with you?" and is used in the same manner as "How are you?" in English, not exactly to ask a person how he is, but simply as a form of greeting. To the English greetings "How are you?" "How do you do?" we may answer with a repetition of the same question, or we may say, "Very well, thank you; and you?" or use some other expression that is really an answer to the question asked, taken in its literal sense. So, too, in Spanish, when we are greeted with the expression, "*¿Cómo le va?*" we may answer, "*Me va bien, gracias, ¿y á Ud.?*" "I am well, thank you; and you?" The phrase "*¿Cómo le va?*" is also used in the sense of "How are you getting along?" "*Cómo le va á Ud. en sus negocios?*" "How are you getting along in your business?" "*No me va tan bien como á Ud.*," "I am not getting along so well as you"; *¿Cómo les va á Uds. en su nuevo almacén?—Hasta ahora nos va bien*," "How are you getting along in your new store?—So far (*literally*, Till now), we are getting along well."

[2]We say "*despacharle algo á una persona*," "to send something off *for* a person," the same as we say "*dejarle algo á una persona*," "to leave something *for* a person" (Lesson XIII, Art. **12**); "*hacerle una diligencia á una persona*," "to do an errand *for* a person" (Art. **12** of this lesson).

[3]Notice this idiomatic expression. We say, likewise: "*¿Ud. qué se ha hecho últimamente?*" "What has become of you lately?" "*Ud. qué se hizo ayer?*" "What became of you yesterday?"

[4]We say, "*día* **de** *vapor*," "steamer day"; "*noche* **de** *teatro*," "theater evening"; "*día* **de** *trabajo*," "work (*or*, working) day"; "*día* **de** *negocios*," "business day," etc. You will notice, farther in the text, the phrases "*minas* **de** *oro y* **de** *plata*" "gold and silver mines"; "*ciudades* **del** *interior*," "inland cities." By this time you should be familiar with the use of the preposition "*de*" in expressions of this kind. (See also Lesson XV, Art. **10.**)

REVIEW AND CONVERSATION—(Continued)

mercancías que manda á Cuba y á los demás países hispano-americanos.

sends to Cuba and the other Spanish-American countries.

—¿En qué negocia él ahora?

In what does he trade now?

—Él negocia en casi todo; pero lo que más compra aquí para mandar á Hispano-América son máquinas y herramientas para minas, ropa y géneros de lino.

He trades in almost everything, but what he buys most here to send to Spanish America, is mining machinery and tools, clothing, and linen goods.

—¿Porqué es que esos países, sobre todo Colombia y el Perú, que son tan ricos en minas de oro y de plata, no hacen ellos mismos máquinas y herramientas, en vez de mandar por ellas aquí ó á Europa?

Why is it that those countries, especially Colombia and Peru, which are so rich in gold and silver mines, do not make machinery and tools themselves, instead of sending here or to Europe for them?

—Porque todavía están muy atrasados; y, además, en esos países se trabaja poco, tal vez á causa del gran calor que hace casi en todas partes.

Because they are still very backward; and, besides, people work little in those countries, perhaps on account of the intense heat that is felt almost everywhere.

—Pero entiendo que en algunas de las grandes ciudades del interior no hace calor, y que en ellas las condiciones generales para el trabajo y los negocios son estupendas.

But I understand that in some of the large inland cities it is not hot, and that there the general conditions for work and business are admirable.

—Es cierto; pero el hecho es que á los hombres de allí les gustan poco los negocios: á ellos les gusta más leer y escribir, hablar y discutir, que comprar y vender; y dicen que, más bien que ser llamados ricos, quieren que se les llame grandes.

That is true; but the fact is that men there are not very fond of business: they are fonder of reading and writing, talking and disputing, than of buying and selling; and they say that, rather than to be called rich, they wish to be called great.

—Bien; tal vez en eso no les falte[a] algo de razón. Ud. sabe que donde se trabaja y se negocia

Well, perhaps they are not quite wrong in that (*literally*, perhaps they are not without some

---

[a]Notice the use of the subjunctive form after "*tal vez*." We say, likewise: "**Tal vez** *don Antonio* **esté** *enfermo*," "Perhaps Mr. Anthony is sick"; "**Tal vez** *yo* **vaya** *á verlo mañana*," "Perhaps I shall go to see you tomorrow."

REVIEW AND CONVERSATION—(Continued)

mucho, el dinero llega al fin á ser[6] el principal objeto para ellos. Por eso es por lo que[7] algunos hispano-americanos y otros, dicen que en este país no hay mas[8] dios que el Peso.

reason in that). You know that where people work and trade a great deal, money finally becomes the chief thing for them. That is why some Spanish-Americans and others, say that in this country there is no other god than the Dollar.

—Allí viene don Manuel López, con quien tengo que hablar. Tenga la bondad de esperarme un momento.

There comes Mr. Manuel Lopez, with whom I have to speak. Please wait for me a moment.

—No; no puedo, pues tengo que llevarle estas cartas á mi padre ahora mismo. Él me mandó por ellas á la oficina de Toral y González, y me dijo que se las llevara tan pronto como las recibiera. Con que hasta luégo, señor García.

No; I cannot, for I must take these letters to my father immediately. He sent me for them to the office of Toral and Gonzalez, and told me to bring them to him as soon as I received them. So, good by, Mr. Garcia.

—Hasta luégo, señor Núñez. Esta tarde iré por allá á verlo, si me queda tiempo.

Good by, Mr. Nuñez. I will come to see you this afternoon, if I have any time left.

—Oh! si Ud. acabara su negocio temprano y se acordara de venir á verme, me daría muchísimo

Oh! if you finished your business early, and would remember to come to see me, you would

---

[6]The expression "*llegar á ser*" is idiomatically used in the sense of "to become."

[7]The phrase "*por lo que*" is idiomatically used in the sense of "the reason why"; and so the expression, "*por eso es por lo que*," literally means "for that reason is the reason why." We might say with equal propriety, "*Por eso los hispano-americanos dicen*," etc.; the meaning of the sentence would remain unaltered, although the form given in the text is more emphatic. In the following examples the phrase "*por lo que*" is used by itself, and could not, of course, be omitted: "**Por lo que** *él habla español tan mal es porque no lo practica casi nunca*," "The reason why he speaks Spanish so poorly is because (*or*, that) he scarcely ever practices it"; "**Por lo que** *yo no vine anoche fué porque me invitaron al teatro*," "The reason why I did not come last evening was because (*or*, that) I was invited to the theater."

[8]The expression "*no más que*" is often used in the sense of "no other," "none besides," "nothing besides," "only": "*Aquí* **no** *vive* **más que** *esta señora*," "No one lives here besides this lady"; "*Aquí* **no** *hay* **más que** *americanos*," "There are only Americans here"; "*Los italianos pobres* **no** *comen* **más que** *macarrones*," "The Italian poor eat nothing but macaroni."

REVIEW AND CONVERSATION—(Continued)

placer. Además, yo le presentaría á unos amigos míos que estarán en mi oficina esta tarde; y luégo iríamos todos á comer al León de Oro, adonde yo los he invitado.

afford me great pleasure. Besides, I would introduce to you some friends of mine who will be at my office this afternoon; and afterwards, we would all go to dinner at the Golden Lion, where I have invited them.

—Ah! si ése es el caso, haré lo posible* por acabar temprano; pues no quiero perder el placer de conocer á sus amigos, ni el de ir á comer con Uds.

Ah! if that is the case, I will do my best to finish early, as I do not wish to miss the pleasure of meeting your friends, nor that of dining with you and them.

—Bien, otra vez hasta luégo.

Well, good by again.

—Hasta la tarde.

Good by.

—Señor López, hágame el favor.

Please, Mr. Lopez.

—Oh! ¿Ud. por aquí, señor García? Me extraña verlo en la parte baja de la ciudad, en donde á Ud. ya casi no se le ve.

Oh! you around here, Mr. Garcia? I am surprised to see you down-town, where you are rarely seen of late.

—Bajé á hacerle una diligencia al señor Cervera. Ahora estaba hablando con un amigo, cuando lo ví pasar á Ud. Lo he llamado para preguntarle cuándo se va para Filadelfia, pues me gustaría irlo á ver antes de que se vaya.[10]

I came down to do an errand for Mr. Cervera. Just now I was speaking with a friend, when I saw you go by. I called you to ask when you intend to leave for Philadelphia, for I should like to come to see you before you leave.

—Como Ud. sabe, yo salgo con los hermanos González. Pensábamos tomar el tren de las cuatro mañana por la tarde, y todo lo teníamos arreglado para

As you know, I am to leave with the brothers Gonzalez. We intended to take the four-o'clock train tomorrow afternoon, and we had everything ready for the

---

*The phrase "*hacer lo posible*," the literal translation of which is, "to do the possible," means "to do one's best": "**Haga lo posible** *por hablar con su hermano mayor esta noche*," "Do your best to speak with your oldest brother this evening"; "**Haremos lo posible** *por venir antes de las ocho*," "We will do our best to come before eight."

[10]The subjunctive form is used after "*antes*," as after "*después*" (see Lesson XVII, Art. **31**). Additional examples: "**Antes de que** *Ud.* **tome** *el tren, le mandaré decir á cómo puedo venderle las máquinas que acaba de ver*"; "**Antes de que** *Ud. me* **escribiera,** *yo sabía que pensaba venir*," "Before you wrote to me I knew you intended to come."

REVIEW AND CONVERSATION—(Continued)

el viaje. Hoy les escribímos á nuestros amigos de Filadelfia que nos aguardaran mañana por la noche. Esperábamos poder atender á nuestros negocios allí pasado mañana par la mañana, y salir para Wáshington inmediatamente después. Pero á última hora ellos recibieron un telegrama llamándolos á Albany, y no sé cuándo volverán.

journey. Today we wrote to our friends in Philadelphia to expect us tomorrow evening. We hoped to be able to attend to our business there day after tomorrow morning, and leave for Washington immediately afterward. But at the last hour they received a telegram calling them to Albany, and I do not know when they will return.

—Entonces Ud. estará en su casa mañana, ¿no es verdad?

Then you will be at your home tomorrow, will you not?

—Estaré allí hasta medio día. Venga temprano, y traiga á su señora, que tanto mis hijas como yo tendríamos mucho gusto en pasar un rato con Uds.

I will be there till noon. Come early, and bring your wife; both my daughters and myself would be very much pleased to spend a while with you.

—El gusto será para nosotros, amigo mío.—Entonces, hasta mañana. Por allá nos tendrá entre las diez y las once.

The pleasure will be ours, my dear friend.—Then, till tomorrow. You will have us there between ten and eleven.

—Muy bien; á la hora que Ud. guste.[11] Hasta mañana.

Very well; at any hour you like. Till tomorrow.

---

[11] "*A la hora que Ud.* **quiera**" would be equally proper; but the use of the verb "*gustar*" is more polite. You will notice that here we do not say "**le** *guste*," as in other cases, in which "*gustar*" is used in a slightly different sense.

LESSON XIX

PHONOGRAPH RECORD

VOCABULARY

NOTE.—The abbreviation "*nos.*" stands for "*nosotros.*"

Aguilera (proper name).
ahí,[14] *there.*
el **azúcar,**[23] *the sugar.*
el **billete,** *the bank note.*
el **bistec,**[15] *the beefsteak.*
la **cucharita,** *the teaspoon.*
desayunarse[7] (reg.), *to eat a light morning meal.*
el **desayuno,**[7] *the light morning meal.*
el **huevo,** *the egg.*
huevos cocidos, *boiled eggs.*
huevos en revoltillo, / huevos revueltos, } *scrambled eggs.*
huevos en tortilla, *egg omelet.*
huevos pasados por agua, *soft-boiled eggs.*
el **jamón,** *the ham.*
Juan, *John.*
la **leche,** *the milk.*
el **licor,** *the liquor.*
el **par,** *the pair, the couple.*
un **revoltillo** de huevos, } *scrambled eggs.*
seguir[20] (irr.), *to follow; to continue.*
sigo,[20] (*I*) *follow;* (*I*) *continue.*
sigue,[20] *follows; continues.*
la **tortilla,** *the omelet.*
abrir el apetito, *to create an appetite.*
alegrarse[24] (reg.), *to rejoice, to be glad.*
asar (reg.), *to roast.*
á medio asar,[20] *rare* (said of meat).
olvidar[25] (reg.), / olvidarse[25] (reg.), } *to forget.*
terminar (reg.), *to terminate, to end, to finish.*
tomarse[11] (reg.), *to take, to drink.*
comerse[11] (reg.), *to eat.*
cocer (irr.), *to boil.*
á medio cocer,[20] *rare, lightly cooked.*
ofrecer (irr.), *to offer.*
saber[21] (irr.), *to taste.*
saber á,[21] *to taste of, to taste like.*
valer[26] (irr.), *to be worth.*
salir de,[9] *to be done with; to get rid of.*
el bacalao, *the codfish.*

For notice of copyright, see page immediately following the title page

VOCABULARY—(Continued)

la baja, *the fall* (said of prices).
bien asado, a,[20] *well done* (said of meat).
bien cocido, a,[20] *well done* (said of food).
el brandy, *the brandy.*
el caldo, *the broth.*
el cambio, *the change* (money returned); *the small change.*
la compra, *the purchase.*
la copa,[21] *the glass for drinking liquor or wine.*
la costilla, *the chop.*
el chocolate, *the chocolate.*
el daño, *the harm.*
hacer daño,[10] *to make sick; to be unhealthful* or *injurious.*
en voz alta, *aloud.*
Estrada (proper name).
frito, a, *fried.*
el frente,[18] *the front.*
al frente,[18] / en frente,[18] } *in front, opposite.*
la gana,[6] / las ganas,[6] } *the desire.*
hagamos[1] (imp. and pres. and fut. subj. of "*hacer*," with "*nos.*").
hayamos[1] (imp. and pres. and fut. subj. of "*haber*," with "*nos.*").
la mostaza, *the mustard.*
la pimienta, *the pepper.*
la prisa,[13] *the haste.*
aprisa,[13] *fast, quickly.*
de prisa,[13] *in haste, in a hurry.*
pueda[3] (pres. and fut. subj. of "*poder*").
el puerco, *the hog; the pork.*
la taza, *the cup.*
la tela,[11] *the textile fabric.*
el tocino, *the bacon.*
la tostada, *the toast.*
vámonos,[4] *let us be going.*
la venta, *the sale.*

PHRASES AND SENTENCES

—¿No quiere que almorcemos[1] antes de seguir con estas compras?
Do you not wish to take breakfast (*literally*, Do you not wish that we take breakfast) before we go on with these purchases?

—Como Ud. guste,[6] aunque yo poca gana[6] tengo de almorzar, por haberme desayunado[7] no hace mucho.
As you like, although I do not feel very much like having breakfast, for I had my coffee but a little while ago.

—Yo también me desayuné[7] tarde; pero es tanto[6] lo que
I also had mine late; but we have to buy so many

PHRASES AND SENTENCES—(Continued)

tenemos que comprar, que no creo que acabemos[1,3] antes de las tres, y es mejor que almorcemos[1,8] ahora, para salir de[8] eso.

things (*literally*, so much), that I do not think we shall be through before three o'clock, and it is better for us to have breakfast now and be done with it.

—¿No le parece bueno que abramos[1,3] el apetito con un poco de brandy?

Do you not think it would be well for us to create an appetite with a little brandy? (*more literally*, Do you not think it good that we create an appetite with a little brandy?)

—No, gracias; á mí me hace mucho daño[10] el licor. Pero si Ud. quiere tomarse[11] una copa de brandy, en el restaurante mismo[12] puede tomársela.[11]

No, thank you; liquor is very injurious to me. But if you wish to take a glass of brandy, you may have it in the restaurant itself.

—Así es. Entremos,[1] pues.

That is so. Let us go in, then.

—Juan, dénos de almorzar lo más pronto que pueda,[3] que estamos de prisa.[13]

John, give us breakfast as soon as you can; we are in haste.

—Ahí[14] está una lista en frente de[15] Ud., Aguilera:[16] léala[16] en voz alta.

There is a bill of fare before you, Aguilera; read it aloud.

—Hay lo mismo de siempre:[17] caldo de carnero; bacalao; arroz; huevos fritos, cocidos, revueltos y en tortilla; jamón; tocino; costillas de carnero y de puerco; bistec,[16] café y chocolate.

There is the same as usual: mutton broth; codfish; rice; fried, boiled, and scrambled eggs, and omelets; ham; bacon; mutton and pork chops; beefsteak; coffee and chocolate.

—Yo no quiero sino un par de huevos pasados por agua y una taza de chocolate con tostadas.[18]

I only want a couple of soft boiled eggs and a cup of chocolate with toast.

PHRASES AND SENTENCES—(Continued)

—Á mí déme un bistec á medio cocer,[20] una tortilla, arroz y una taza de café con leche.	Give me a beefsteak rare, an omelet, some rice, and a cup of coffee with milk.
—Este bistec necesita pimienta y mostaza, pues no sabe á nada.[21]	This beefsteak wants pepper and mustard, for it does not taste of anything.
—Juan, Ud. se olvidó[22] de traernos azúcar[23] y unas cucharitas.	John, you forgot to bring us sugar and some teaspoons.
—Aquí están, señor.	Here they are, sir.
—Bien, vámonos.[4] Me alegro[24] que hayamos[1, 3] acabado pronto, pues tal vez podamos[1, 3] hacer algunas ventas después que terminemos[1] nuestras compras. El señor Estrada nos dijo que tratáramos[3] de verlo hoy, para que discutiéramos[3, 3] con él los precios de las telas[25] que quiere que le vendamos.[1]	Well, let us be going. I am glad we finished soon, as perhaps we may make some sales after we get through with our purchases. Mr. Estrada told us to try to see him today, that we might discuss with him the prices of the stuffs he wishes us to sell him.
—No creo que hagamos[1, 3] negocio con él, pues quiere que se las demos[1] demasiado baratas. Si bajáramos[3] los precios y se las vendiéramos[3] por lo que él nos ofreció, perderíamos cinco por ciento.	I do not think we shall strike a bargain with him, for he wants us to give them to him too cheap. If we reduced the prices and sold them to him for what he offered us, we should lose five per cent.
—En fin,[26] ya veremos.[27] No perdamos[1] más tiempo.—Juan, ¿cuánto vale[28] este almuerzo?	Well, we shall see. Let us not lose any more time.—John, how much is this breakfast worth?
—Uno con ochenta, señor.	One eighty, sir.

PHRASES AND SENTENCES—(Continued)

—Aquí tiene Ud. un billete de á dos pesos." No necesita Ud. traer cambio ninguno: guárdelo para Ud.	Here is a two-dollar bill. You need not bring any change: keep it for yourself.
—Muchísimas gracias, don Pedro.	Thank you ever so much, Mr. Peter.

REMARKS

1. In Lesson XVII, Art. **26,** we referred to the form "*almorcemos,*" which is the present and future subjunctive, as well as the imperative, of "*almorzar*" to be used with "*nosotros.*" The same form occurs again in this lesson, as do also the similar subjunctive and imperative forms "*acabemos,*" "*demos,*" "*entremos,*" "*terminemos,*" "*podamos,*" "*vendamos,*" "*abramos.*" Notice how these forms are derived:

Verbs in **ar.**		*Verbs in* **er** *and* **ir.**	
acabar:	acabemos.	poder:	podamos.
dar:	demos.	vender:	vendamos.
entrar:	entremos.	comer:	comamos.
terminar:	terminemos.	abrir:	abramos.
comprar:	compremos.	recibir:	recibamos.
desear:	deseemos.	subir:	subamos.

The subjunctive forms "*hagamos,*" "*hayamos,*" are irregular. They are derived from the forms "*haga,*" "*haya*" by the addition of "*mos.*"

The regular forms tabulated above are derived after the same rule, which also applies to a great many irregular verbs. Some important examples are given below:

salir: *salga, salga***mos.**
tener: *tenga, tenga***mos.**
venir: *venga, venga***mos.**
seguir: *siga, siga***mos.**
poner: *ponga, ponga***mos.**
traer: *traiga, traiga***mos.**
ir: *vaya, vaya***mos.**
estar: *esté, esté***mos.**

Notice that in the form with "*nosotros*," the accented syllable is not the same as in the form with "*yo*," "*él*"; in both forms the emphasis, or accent, is given to the last syllable but one. Thus, in "*haga*," "*haya*," "*salga*," the first *a* is accented, or emphasized; in "*hagamos*," "*hayamos*," "*salgamos*," the second *a*.

We have given "*vayamos*" as the subjunctive of "*ir*." This form is correct and not rare, although the form "*vamos*" is more common.

The subjunctive form with "*nosotros*" is used in the same general cases as the form with "*yo*," "*él*," "*Ud.*" Examples:

Él quiere que *yo* **hable** con Ud.	He wishes me to speak with you.
Él quiere que *nosotros* **hablemos** con Ud.	He wishes us to speak with you.
Es probable que *yo* no **coma** temprano hoy.	It is probable that I shall not dine early today.
Es probable que *nosotros* no **comamos** temprano hoy.	It is probable that we shall not dine early today.
Cuando *yo* **reciba** esas cartas, se las mandaré á Ud.	When I receive those letters, I will send them to you.
Cuando *nosotros* **recibamos** esas cartas, se las mandaremos á Ud.	When we receive those letters, we will send them to you.

There is, however, a class of sentences in which the subjunctive form with "*nosotros*" is not so easily rendered as the form with "*yo*." If Mr. Lopez wishes me to dine with him, I may say, "*El señor López desea que yo* **coma** *con él*." If he wishes both my friend and myself to dine with him, I may say in a similar manner, "*El señor López desea que* **comamos** *con él*." You will find nothing new in either of these sentences, for you have had many expressions of the same character, and know how to translate them. Thus, the second sentence is rendered, "Mr. Lopez wishes us to dine with him." If, however, Mr. Lopez says to me, "*Deseo que* **comamos** *ahora*," we may still translate this expression literally so as to obtain an English expression of the same *form* as the translations of the sentences given before; namely, "I wish ourselves (*that is*, you and myself) to dine now";

but this translation, of course, is not good English. The sentence may also be rendered, "I wish that we (you and I) dine now." While either of these forms conveys the exact *idea* of what the Spanish sentence means, neither would be used in English; in the latter language the same idea would be expressed in an entirely different manner. Mr. Lopez would probably say, "Let us dine now," or, "Shall we take dinner now?" or, "I should like to dine now" (it being understood that his desire is that *we* both go to dinner), or he might use some other similar expression.

The question, "*¿No quiere que* **almorcemos** *ahora?*" may be literally rendered by either, "Do you not want ourselves (yourself and myself) to breakfast now?" or, "Do you not want that we breakfast now?" An English-speaking person, however, might say, under similar circumstances, "Do you not feel like taking breakfast now?" or, "We might take breakfast now; what do you say?" or, "Shall we go to breakfast?"

We have dwelt upon this subject at some length for two reasons: (1) because the proper use of subjunctive forms is one of the most important and difficult features of the Spanish language; (2) because we wish to impress upon your mind the fact that in so translating a Spanish sentence as to convey the exact *idea* expressed by it, it is often necessary to use an English sentence whose *form* bears little or no resemblance to its Spanish equivalent. Hereafter you will find in your lessons many "free" translations of this character. Every one of these translations renders the *meaning* of the corresponding Spanish expression: once you have understood this meaning, learn the Spanish expression as a whole; observe the circumstances under which it is used, and endeavor to familiarize yourself with its meaning directly; that is, without thinking of the corresponding English phrase or sentence.

We give here some additional examples of the use of the subjunctive with "*nosotros.*" This last word is usually omitted.

Mi socio quiere que **dejemos** el negocio del café y que **abramos** una tienda de ropa.	It is my partner's desire that we quit the coffee business and open a small cloth store.
Yo le he dicho á mi hermano que no **tomemos** el tren de las tres, sino que **aguardemos** hasta las cinco.	I have told my brother that it is better for us not to take the three o'clock train, but to wait until five.
Mi esposa desea que nos **estemos** esta noche en Nueva-York, y que **salgamos** mañana para Filadelfia.	My wife proposes (*literally*, It is my wife's desire) that we stay in New York tonight, and leave for Philadelphia tomorrow.

The subjunctive forms "*almorcemos*," "*entremos*," "*abramos*," and the like, generally follow some phrase ending with "*que*," as in the sentences: "*¿No quiere* **que almorcemos?**" "*¿No le parece bueno* **que abramos** *el apetito con un poco de brandy?*" When independently used to express desire, invitation, determination, or suggestion, they become **Imperatives**, and are rendered by "let us breakfast," "let us go in," etc.: "**Almorcemos,** *que ya es tarde*," "Let us take breakfast; it is late already"; "*No* **perdamos** *tiempo*," "Let us not loose any time"; "**Abramos** *la puerta, que hace mucho calor*," "**Subamos** *á mi cuarto*," "*No* **comamos** *todavía*," "*No* **estudiemos** *más*," "*No nos* **acostemos** *todavía*," "*No le* **hablemos** *á ese hombre.*"

2. The preterit subjunctive form with "*nosotros*" is derived from that with "*yo*," "*él*," "*Ud.*" by the addition of the syllable "*mos*": "*trataṙa, tratára*mos"; "*vendiera, vendiéra*mos"; "*discutiera, discutiéra*mos." (Compare Lesson XVIII, Art. **7.**)

All that was said in Art. **1** with regard to the present subjunctive with "*nosotros*" applies equally to the preterit subjunctive, although the latter form always refers to past events: "*El señor Estrada nos* **dijo** *que* **tratáramos** *de verlo hoy.*"

Notice that the preterit subjunctive form with "*nosotros*," unlike the present, has the accent, or emphasis, on the same syllable as the form with "*yo.*"

3. Several sentences containing verbs in the subjunctive form occur in this lesson. We shall group them here, that you may have them conveniently together for study and reference. You may consider them as models to be followed in all sentences having the same general character:

¿No quiere que **almorcemos** antes de seguir con estas compras?	Do you not wish to take breakfast before we go on with these purchases?
No creo que **acabemos** antes de las tres.	I do not think we shall finish before three.
No creo que **hagamos** negocio con él.	I do not think we shall strike a bargain with him.
Es mejor que **almorcemos** ahora.	It is better for us to breakfast now.
¿No le parece bueno que **abramos** el apetito con un poco de brandy?	Do you not think it would be well to create an appetite with a little brandy?
Dénos de almorzar *lo más pronto que* **pueda.**	Give us breakfast as soon as you can.
Me alegro que **hayamos acabado** pronto.	I am glad we finished soon.
Tal vez **podamos** hacer algunas ventas.	We may be able to make some sales.
Después que **terminemos** nuestras compras.	After we finish our purchases.
Él nos *dijo que* **tratáramos** de verlo hoy, *para que* **discutiéramos** los precios.	He told us to try to see him today, that we might discuss the prices.

Apropos of the expression "*lo más pronto que pueda*," we wish to call your attention to the fact that we may literally translate the English phrase "as soon as you can," and say, "*tan pronto como pueda.*" The form given in the Phrases and Sentences is, however, much more emphatic, as is indicated by its literal rendering, "the quickest you can."

4. The subjunctive form of "*irse*" to be used with "*nosotros*" is "*nos* **vamos.**" Thus, we say, "*¿No quiere que nos* **vamos** *ya?*" "Shall we leave now?" In the imperative, however, the *s* of "*vamos*" is omitted, and we say, "*vámonos.*" A similar rule applies to all reflexive verbs:

Él quiere que *nos* **estemos** aquí hasta mañana. (*Subjunctive*).	He wishes us to stay here until tomorrow.
Estémonos aquí hasta mañana. (*Imperative*).	Let us stay here until tomorrow.
Es probable que *nos* **pasemos** hoy á nuestra casa nueva. (*Subjunctive*).	We shall probably move to our new house today.
Pasémonos hoy, que mañana no tendremos tiempo. (*Imperative*).	Let us move today, for tomorrow we shall not have time.

In negative sentences, however, we say:

No *nos* **vamos** todavía.	Let us not go yet.
No *nos* **estemos** aquí.	Let us not remain here.
No *nos* **pasemos** á esa casa.	Let us not move to that house.

NOTE.—In pronouncing such words as "*vámonos*," "*estémonos*," "*pasémonos*," be particularly careful to emphasize the vowel having an accent mark over it, and that vowel only.

5. It would also be correct to say, "*Como Ud.* **quiera**"; but the verb "*gustar*" is considered more refined and polite. (See Lesson XVIII, Review and Conversation, note 11.)

6. The noun "*gana*," or the plural form "*ganas*," although having the same meaning as "*deseo*," is not considered so refined as the latter word. It is, however, very commonly used in conversation, especially with the verb "*tener*": "*Tengo* **gana** (or, **ganas**) *de comer*," "I feel like having dinner"; "*No tengo* **gana** (or, **ganas**) *de salir*," "I do not feel like going out."

7. As explained in Lesson XV, Art. **6**, Spanish-speaking people usually have breakfast late. On rising, they take a very light meal, generally consisting of coffee or chocolate with bread or rolls. This meal is called "*desayuno*," and the action of taking it, "*desayunarse*." We have given "I took my coffee late," as the translation of the sentence, "*Yo me desayuné tarde*," simply to indicate the kind of meal that usually constitutes the "*desayuno*." A more exact translation would be, "I took my first morning meal late."

8. It would also be correct to say, "*lo que tenemos que comprar es tanto*"; but the arrangement given in Phrases and Sentences is both more elegant and more emphatic. We might say in English, also, "so many things have we to buy." This, however, would sound rather formal and affected.

9. The phrase "*salir de*" is an idiom that may be rendered by "to be done with" or "to get rid of," according to circumstances:

Le dimos todo lo que quería, para **salir de** él.	We gave him all he wanted, to get rid of him.
Mande esas telas al vapor, para que **salgamos de** ellas.	Send those cloths to the steamer, that we may be rid of them.

10. The phrase "*hacer daño*," which literally means "to do harm," is very frequently used to indicate that something is injurious to a person's health, or does not agree with him:

El té **hace** mucho **daño.**	Tea is very injurious.
El café **hace** mucho más **daño** que el té.	Coffee is much more injurious than tea.
Yo no puedo comer queso, porque me **hace daño.**	I cannot eat cheese, for it does not agree with me.
Tómense un poco de vino, que eso no les **hace daño.**	Take a little wine; that will not hurt you.
El médico nos ha dicho que no salgamos de noche, que eso nos puede **hacer daño.**	The physician has told us not to go out in the evening, for that may make us ill.

11. In Lesson XII, Art. **16**, you had the imperative of "*tomarse*"; namely, "*tómese.*" This verb is used both as reflexive and as non-reflexive; that is, we may say, either, "*tomarse una taza de café*," or, "*tomar una taza de café*"; either, "*Tomémonos una taza de chocolate*," or, "*Tomemos una taza de chocolate.*" The reflexive form is more common in ordinary conversation, but it is used only when reference is made to a certain quantity of something to be taken; in all other cases, the non-reflexive form should be used: "¿**Toma** *Ud. café?*" "Do you drink coffee?" "*Nosotros los sur-americanos* **tomamos** *mucho chocolate*," "*Los franceses* **toman** *mucho vino*," "*Aquí se* **toma** *mucho licor*," "People here drink a great deal of liquor."

The verb "*comer*" is also used in the reflexive form ("*comerse*") in cases similar to those in which "*tomarse*" is employed: "**Nos comimos** *un bistec*," "We ate a steak"; "**Cómase** *una naranja*," "Eat an orange"; "*No* **se coma** *toda esa carne*," "Do not eat all that meat."

12. The meaning of "*mismo*" in this sentence is similar to that explained in Lesson XV, Review and Conversation, note 11.

13. Notice the following examples illustrating the use of the words "*prisa*" and "*aprisa*":

Los españoles hablan muy **aprisa.**	Spaniards speak very fast.
Poco vimos en Nueva-York, pues estábamos **de prisa,** y casi no tuvimos tiempo para ir á ninguna parte.	We saw little in New York, for we were in haste, and had little time to go anywhere.
Escribí esa carta con tanta **prisa,** que me olvidé de poner en ella muchas cosas.	I wrote that letter in such a hurry, that I forgot to put a great many things in it.
No hable tan **aprisa,** que casi no le entiendo.	Do not speak so fast; I can scarcely understand you.

14. The difference between "*ahí*" and "*allí*" is similar to that between "*ese*" and "*aquel*," explained in Lesson V, Art. **11.** We say "*ahí*" when we refer to a place near the person addressed, or to the place where he is; in other cases, we say "*allí*": "*Aguárdeme* **ahí**," "Wait for me there (where you are)"; "*Siga hasta la esquina, y aguárdeme* **allí**," "Go on as far as the corner, and wait for me there." Some exceptions to this rule will be noted elsewhere.

15. We say,

El frente de esta casa.	The front part of this house.
Su casa queda **al frente** (*or*, **en frente**) de la mía (*or*, **frente á** la mía).	His house is opposite mine.
Él vive **al frente.**	He lives across the street.
Vivimos en la casa de **en frente.**	We live in the house across the street.
Teníamos la ciudad **al frente.**	We had the city before us.

16. In Spanish, as in English, a man addresses an intimate friend by either his Christian name or his surname, without either of the titles "*señor*" or "*don.*" The polite forms "*Hágame el favor,*" "*Tenga la bondad,*" and the like, are usually omitted among friends and relatives, the bare imperative being used: "*Lea esa lista,*" "*Páseme la mostaza,*" "*Sírvame más té,*" "*Déme un vaso de agua.*"

17. The idiomatic expression "*lo mismo de siempre*" renders such English phrases as "the usual thing," "the same old story," "the same old things," generally in cases where the latter phrases are used to denote disgust or dissatisfaction.

18. The word "*bistec*" is not, properly speaking, a Spanish word; but is very commonly heard among all Spanish-speaking persons, it being the pronunciation given to the English "beefsteak." The word "*biftec*" is also common, and, among the uneducated, "*bisté*" is frequently heard. In writing, however, the English term "beefsteak" is generally preferred.

19. The plural form "*tostadas*" means several pieces of toast—such as is ordinarily served when "toast" is ordered: "**una** *tostada*" is "a piece of toast," "a toasted slice of bread."

20. Although the verbs "*asar*" and "*cocer*" mean, respectively, "to roast" and "to boil," we use the phrases "*á medio asar,*" "*á medio cocer,*" which literally mean "half roasted," "half boiled," in the sense of "rare," whether the food referred to is actually cooked by roasting or boiling, or by any other process. The same remarks apply to the phrases "*bien asado,*" "*bien cocido.*"

21. The use of "*saber*" in the sense of "to taste" is illustrated by the following examples:

Estos huevos no **saben** bien.	These eggs do not taste good.
Esta agua **sabe á** brandy: tal vez en el vaso había brandy.	This water tastes of brandy; perhaps there was brandy in the glass.
¿**Á** qué **sabe** esa fruta?—**Sabe á** manzana.	What does that fruit taste like?—It tastes like apple.

22. The verb "*olvidar*" is used both as non-reflexive and as reflexive ("*olvidarse*"). In the latter case, it is always followed by the preposition "*de.*" The statement given in Phrases and Sentences may be replaced by this: "*Ud.* **olvidó** *traernos azúcar y unas cucharitas.*" Likewise, we may say, either, "**Me olvidé de** *hablar con don Manuel,*" "I forgot to talk with Mr. Manuel," or, "**Olvidé** *hablar con don Manuel*"; either, "*No* **olvide** *darle estas cartas á su socio,*" or, "*No* **se olvide de** *darle estas cartas á su socio*"; either, "*No* **me olvide,**" or, "*No* **se olvide de** *mí*"; either, "**Hemos olvidado** *lo que la señorita Mercedes dijo,*" or, "**Nos hemos olvidado de** *lo que la señorita Mercedes dijo.*"

23. The word "*azúcar*" may be used either as a masculine or as a feminine noun; that is, we may say indifferently, either "**el** *azúcar,*" or "**la** *azúcar*"; either, "**El** *azúcar es blanco,*" or, "**La** *azúcar es blanca.*"

24. When "*alegrarse*" is followed by a verb not in the infinitive, the subjunctive form of the verb preceded by "*que*" should be used. (See Art. **3.**) We say, indifferently, either, "*Me alegro que hayamos acabado,*" or, "*Me alegro* **de** *que hayamos acabado*"; either, "*Nos alegramos que Ud. esté bién,*" or, "*Nos alegramos* **de** *que Ud. esté bien.*" Likewise, either, "*Me alegro verlo,*" "I am glad to see you," or, "*Me alegro* **de** *verlo*"; either, "*Me alegro saberlo,*" "I am glad to hear it," or, "*Me alegro* **de** *saberlo.*"

When "*alegrarse*" is followed by a single word which is not a verb, the preposition "*de*" should always be used: "*Me algro* **de** *eso,*" "I am glad of that"; but in examples like the following, "*de*" would not be permissible:

Mucho **me alegré** cuando oí decir que Ud. pensaba casarse y quedarse en esta ciudad.	I was very glad when I heard that you intended to be married and remain in this city.
No tiene Ud. idea cuánto **nos alegrámos** el día en que recibímos su primera carta.	You have no idea how glad we were the day when we received your first letter.

25. The word "*tela*" means "cloth" in the sense of textile fabrics or stuffs of any kind, such as cotton, silk,

woolen, and linen goods. A store where such goods are sold is called either "*un almacén de telas*" or "*un almacén de ropa.*" (See Lesson XVIII, Art. **24.**)

26. Notice the idiomatic use of "*En fin,*" in the sense of "Well," to indicate that enough has been said, or that there is nothing more to be said, on the subject.

27. See Lesson XVI, Art. **21.**

28. The verb "*valer*" properly means "to be worth," but, like the latter phrase, is often used in the sense of "to cost." Thus, in asking the price of anything, we say, either, "*¿Cuánto* **vale** *esto?*" (or, "*¿Esto cuánto* **vale?**") or, "*¿Cuánto* **cuesta** *esto?*" (or, "*¿Esto cuánto* **cuesta?**") In cases of this kind, "*costar*" is preferable, as is "to cost" in English.

"*Valer*" is never used with reference to a person's wealth. The sentence, "Mr. Aguilera is worth one million dollars," is rendered, "*El señor Aguilera* **tiene** *un millón de pesos.*" (See Lesson XIII, Art. **30.**)

29. The expressions, "*un billete* **de á** *dos pesos*" and "*un billete* **de** *dos pesos*" are equivalent, and equally common. We say also, "*camisas* **de á** *dos pesos,*" "two-dollar shirts"; "*Éste es un cuarto* **de á** *ocho pesos por semana,*" "This is an eight-dollar-a-week room." The number "*uno*" is usually understood: "*un billete* **de á** *peso,*" "a one-dollar bill"; "*Estas corbatas se venden á peso la media docena,*" "These neckties sell at a dollar per half dozen."

30. The form "*siga,*" which you had in Lesson XVI, Art. **13,** is the imperative (with "*Ud.*") and present subjunctive (with "*yo,*" "*él,*" "*Ud.*") of "*seguir.*" This form, and the forms "*sigo,*" "*sigue,*" given in the Vocabulary of this lesson, are irregular.

31. The name "*copa*" is applied to a small glass, commonly with a long stem, used for drinking liquor or wine. By extension, a drink of liquor is itself called "*una copa.*"

Examples: "*¿Quiere tomarse una* **copa** *conmigo?*" "Will you take a drink with me?" "*Al señor Núñez le gusta tomarse una* **copa** *de cuando en cuando, pero nunca toma demasiado,*" "Mr. Nuñez likes to take a drink occasionally, but he never drinks too much."

DRILL

¿Quiere que salgamos para Boston por el tren de las cuatro, ó que aguardemos hasta media noche?—No nos vamos hoy; aguardemos hasta mañana por la mañana, para que tomemos el vapor, que es mucho más cómodo que el tren.

Shall we leave for Boston by the four-o'clock train, or shall we wait until midnight?—Let us not go today; let us wait until tomorrow morning, that we may take the steamer, which is much more comfortable than the train.

¿Quiere que almorcemos ahora?—Almorzaremos cuando Ud. guste, amigo mío.

¿Quiere que vamos al teatro esta noche?—No, gracias: esta noche no puedo, pues mi hermano y yo hemos recibido un telegrama de mi padre, en que nos dice que salgamos para Filadelfia por el tren de las nueve.

¿No quieren Uds. que entremos á este almacén y compremos lo que tenemos que comprar?

¿No quiere, señor Aguilera, que nos desayunemos en el restaurante que acaban de abrir en la esquina?—Sí, señor, donde Ud. guste.

¿Qué desea Ud. que hagamos cuando volvamos de la parte baja de la ciudad?—Me parece bueno que leamos las cartas que nos llegaron esta mañana del Perú y de Colombia, y que las contestemos tan pronto como podamos.

Aquí hace un calor horroroso: ¿no quiere Ud. que abramos la puerta?—Oh! sí; abrámosla.

Es mejor que les mandemos decir á los señores López que vengan esta noche, para que arreglemos ese asunto con ellos.

No creo que hoy recibamos cartas de las Antillas; pues el tiempo ha estado malo, y es probable que el vapor no llegue hasta mañana.

Sentimos, amigo Cervera, que no podamos acompañarlo (*or*, no poder acompañarlo) en su viaje á Chicago; pero, como Ud. ve, mi tío nos ha escrito que no nos vamos antes de que él venga, y lo más probable es que tengamos que esperarlo hasta pasado mañana.

Hablemos con don Manuel, y preguntémosle cuánto nos pagará por las mercancías que quiere que le vendamos.

Dejemos á don Pedro en su cuarto, y salgamos á dar un paseo en el parque.

Preguntemos si esta es la calle Primera, antes de que sigamos adelante ("before we go on").

Comamos aquí, para que probemos este restaurante, que se acaba de abrir, y dicen que es estupendo.

Subamos á mi cuarto y escribamos esas cartas ahora, que más tarde no tendremos tiempo.

Abramos el apetito con una copa de brandy.

¿Quiere que acabemos de leer estas cartas esta noche, ó que aguardemos hasta mañana?—No trabajemos más esta noche: yo estoy medio dormido, y Ud. también parece estar con sueño. Dejemos las demás cartas para mañana.

No vamos al teatro esta noche, que he oído decir que la función está detestable: vamos más bien á visitar á las señoritas Aguileras.

No nos acostemos todavía, que es temprano.

No nos sentemos tan cerca de la puerta, que hace mucho frío.

No les escribamos á esos señores todavía.

No discutamos más los precios de esas telas con el señor Montejo; pues al fin va á creer ("he will end by thinking") que tenemos mucha gana de salir de ellas, y que se las venderemos por lo que él quiera pagar.

No compremos estos libros todavía; pues es muy probable que mi padre quiera que compremos los otros.

No nos quedemos aquí esta noche, que esta es una ciudad en que no hay que ver.

Aquí está una carta de don Eduardo Rodríguez, en que nos dice que tan pronto como recibamos el café que estamos aguardando, se lo mandemos á su almacén.

Mi amigo quería que tomáramos el vapor de mañana; pero yo le dije que, para que no perdiéramos tiempo, era mucho mejor que saliéramos esta noche en el tren; y, como Ud. ve, eso es lo que hemos hecho.

My friend wished to take tomorrow's steamer; but I told him that in order that we might lose no time, it was much better for us to leave on the train tonight; and, as you see, that is what we have done.

Nuestro socio nos suplicó que habláramos con Ud. y le preguntáramos si había recibido cartas de Centro-América.

La señorita Rosa nos dijo que la aguardáramos.

Su señora madre nos mandó decir que averiguáramos la dirección de la señora Rodríguez; pero no hemos podido averiguarla.

Nuestro padre quería que estudiáramos música; pero últimamente ha cambiado de parecer, y opina que es mejor que estudiemos idiomas.

Un amigo nuestro nos dijo que comiéramos en este restaurante para que lo probáramos, y agregó que estaba seguro de que nos gustaría mucho.

El médico nos dijo que no comiéramos frutas en Santiago, porque podían hacernos daño.

Mi tío nos suplicó que atendiéramos al embarque de estas mercancías.

Don Manuel Montejo nos escribió que lo viéramos á Ud. hoy y que le preguntáramos si ya había recibido las telas que esperaba de Francia.

Si nosotros viviéramos en un hotel inglés, pronto nos acostumbraríamos á las comidas inglesas.

Si subiéramos los precios de nuestros géneros, no podríamos venderlos.

Si Ud. y yo dejáramos el negocio del algodón y del azúcar, y abriéramos un almacén de telas, ganaríamos mucho más de lo que ganamos ahora.

Si nosotros los sur-americanos trabajáramos más y habláramos y discutiéramos menos, estaríamos mucho más adelantados de lo que estamos.

Si nosotros conociéramos mejor este país, tal vez tendríamos mejor idea de él; pero siento decir que hasta ahora no nos ha parecido gran cosa.

Si les ofreciéramos á esos señores doscientos pesos por cada una de las máquinas que quieren vendernos, estoy seguro de que nos las venderían inmediatamente.

Si perdiéramos el tren de las seis, tendríamos que aguardar hasta las once, que es la hora en que sale el tren siguiente.

Si nos pasáramos hoy á la casa que hemos tomado, podríamos arreglarla mañana, que es domingo.

Si nos quedáramos en Nueva-York esta noche, podríamos ir al Teatro de la Calle Catorce; en donde me han dicho que tienen una función magnífica.

¿No tiene Ud. gana de almorzar?—Todavía no, pues me acabo de desayunar (or, **acabo de desayunarme**).

Do you not feel like taking breakfast?—Not yet, for I have just taken my coffee.

¿Han estado Uds. alguna vez en Santiago?—No, señor, nunca; pero tenemos mucha gana de conocer esa ciudad, de la cual hemos oído hablar muy bien.

Have you ever been in Santiago?—No, sir, never; but we have a great desire to know that city, of which we have heard people speak very well.

32. The singular form "*alguna vez*" renders the word "ever" in interrogative sentences, as in the example just given. The plural form "*algunas veces*" means "sometimes." For example: "*¿Ha comido Ud.* **alguna vez** *en el Hotel Francia?—Sí, señor, yo como allí* **algunas veces**," "Have you ever dined at the Hotel France?—Yes, sir, I sometimes dine there."

33. Notice the following sentences: "*Se habla muy bien de ese hombre,*" "That man is very well spoken of"; "*He*

oído hablar muy bien de esa escuela," "I have heard that school very well spoken of."

¿Quiere tomarse una taza de chocolate?—No, gracias; no me siento bien, y no tengo gana de tomar nada.

¿Conocen Uds. á don Eduardo Núñez?—No lo conocemos, pero tenemos mucha gana de conocerlo; pues hemos oído hablar muy bien de él.

¿Dónde piensa Ud. ir esta noche?—Esta noche no pienso salir, pues estoy muy cansado y no tengo gana de ir á ninguna parte; no tengo gana sino de acostarme.

Nosotros teníamos muchísima gana de conocer al señor López, de quien habíamos oído hablar tan bien; pero después que lo conocimos no nos pareció gran cosa.

¿Ha visto Ud. alguna vez una casa de diez pisos ("a ten-story house")?—No, señor, nunca; en mi país casi todas las casas son de uno ó dos pisos. Yo tengo mucha gana de ver las altas casas de Nueva-York, de que tanto he oído hablar.

He oído hablar muy bien de la función que hay en el nuevo teatro esta semana, y tengo mucha gana de ir á verla.

Me alegro mucho encontrarlo aquí, amigo Toral, pues he tenido mucha gana de verlo.

Tenga la bondad de decirle á su padre que he tenido mucha gana de ir á visitar su nuevo establecimiento, al cual él me invitó la semana pasada, pero que no he tenido tiempo.

¿Porqué no vamos ahora á comprar esos muebles, para que salgamos (or, **para salir**) **de eso?—Á mí me gustaría mucho hacerlo, pero ahora estoy tan ocupado, que no me es posible dejar mi oficina ni un momento.**

Why do we not go to buy that furniture and be done with it?—I would like very much to do so, but I am so busy now, that it is not possible for me to leave my office even for a moment.

34. Observe that the expression "it is not possible for me" is rendered by "*no me es posible.*" Similarly, "*No nos ha sido posible venirla á ver,*" "It has not been possible for us to come to see you"; "*Nos fué imposible venir antes,*" "It

was impossible for us to come before"; "*No nos fué posible tomar el tren de las once,*" "*Á mis hermanas no les fué posible ir á ver á su señora madre de Ud. ayer.*"

Vamos á comer, para salir de eso (*or*, para que salgamos de eso).

Escribamos estas cartas ahora, para que salgamos de eso.

Pasémonos hoy, para salir de eso.

Vamos al vapor á despachar esas telas, para salir de eso.

El negocio del azúcar está malo, y nosotros queremos salir del poco que nos queda, pues dentro de dos ó tres días nos será imposible venderlo sin perder.

Mucho he tratado de salir del hombre ese; pero hasta ahora no me ha sido posible, y todos los días viene á casa (*or*, á mi casa) á suplicarme que le dé con qué irse para las Antillas.

Siempre he oído decir que el café negro hace mucho daño, pero que con leche es más bien bueno para la salud.—Á mí siempre me hace daño, tanto cuando lo tomo negro como cuando lo tomo con leche.

I have always heard that black coffee is very injurious, but that with milk it is rather good for the health.—It always disagrees with me, both when I drink it black and when I drink it with milk.

¿Cómo quiere los huevos, fritos ó cocidos?—Tráigamelos pasados por agua: á mí me hace mucho daño todo lo que es frito.

¿No le gustan á Ud. los huevos en revoltillo?—Me gustan muchísimo, pero no puedo comerlos, porque me hacen daño.

Vamos, señor Rodríguez, cómase una tortilla, que eso no le hace daño á nadie.—Á mí sí me hace daño, amigo; y además, no me gustan los huevos; pero, puesto que Ud. me hace el favor de invitarme á tomar algo, tomaré una taza de chocolate con tostadas.

¿Porqué no le pone Ud. azúcar ni leche á su café?—Porque un médico me ha dicho que para que el café no haga daño,

debe tomarse (*or*, se debe tomar, "it must be taken") sin azúcar ni leche.

Permítame que le sirva un poco de jamón.—Oh! no, señor, gracias; el jamón me hace muchísimo daño, lo mismo que el tocino y las costillas de puerco. Además, yo ya he comido mucho, y no tengo gana de comer más.

¿No le dije que á mí el café me hacía mucho daño?—Sí; recuerdo que Ud. me lo dijo anoche, y también recuerdo que yo le dije que una taza pequeña de café negro no le hacía daño á nadie. Seguro que Ud. me irá á decir ahora que el café que se tomó anoche no lo dejó dormir.—Precisamente: yo me fuí á acostar cuando lo dejé á Ud., es decir, como á las diez y media, y cuando dieron las tres de la mañana todavía no había dormido ni un minuto.—Á Ud. lo que le hizo daño no fué precisamente el café, sino la idea que tenía de* que el café le iba á hacer daño.

La señorita Mabel habla tan aprisa, que casi no se le entiende lo que dice, sobre todo cuando uno no está acostumbrado al idioma.

Miss Mabel speaks so fast, that one can scarcely understand what she says (literally, *that what she says is scarcely understood*), *especially when one is not accustomed to the language.*

¿Qué desea Ud. que le sirva de almorzar?—Déme un poco de caldo, unas costillas de puerco, un par de huevos fritos y una taza de café con leche. Sírvame lo más pronto que pueda, que estoy muy de prisa.

What do you wish me to serve you for breakfast?—Give me some broth, some pork chops, two fried eggs, and a cup of coffee with milk. Serve me as soon as you can, for I am in haste.

¿Adónde va Ud. tan aprisa?—Voy á decirle adiós á un amigo que sale para Méjico por el vapor de las cuatro.

No lea tan aprisa, que casi no le entiendo lo que lee.

---

*This preposition has no English equivalent in this instance.

Cuando yo escribo aprisa, escribo tan mal, que casi no se me entiende lo que escribo.

Si quieren hacer eso ahora, háganlo aprisa, que ya queda poco tiempo.

¿Porqué no se quedan á comer conmigo?—No, gracias; ahora no podemos, pues estamos de prisa.

Uds. parecen estar de prisa.—Sí, señor, lo estamos, pues queremos ir al vapor antes de que salga.

¿Porqué está Ud. comiendo tan aprisa? ¿Está Ud. de prisa?—No, señor; no estoy de prisa, pero yo siempre como aprisa.

Las cosas que se hacen aprisa generalmente se hacen mal.

No olvide averiguar adónde se han pasado los señores Garcías.

Do not forget to find out where the Messrs. Garcia have moved to.

Con que Uds. se olvidaron de entrar á verme ayer cuando pasaron por aquí, ¿no?—No, señor; no nos olvidámos; pero estábamos tan de prisa, que realmente no tuvimos tiempo.

And so you forgot to come in to see me yesterday when you went by here, did you?—No, sir; we did not forget; but we were in such haste, that really we had no time.

¿Le dijo Ud. al muchacho que le llevara el periódico al señor Rodríguez?—No, señor, olvidé decírselo.

¿Sabe Ud. quién es aquel señor que está sentado junto á la puerta?—Yo lo conozco de vista, y sabía su nombre, pero lo he olvidado.

Dígale á mi socio que no olvide encontrarse conmigo en el vapor á las dos y media.

No le diga á mi tío que le haga esa diligencia, pues estoy seguro de que él se olvidará de hacérsela.

Ayer pensábamos ir al vapor á decirles adiós á los hermanos Aguileras, pero tuvimos tanto que hacer, que nos olvidámos de ir.

¿Porqué no me escribió Ud. á Santiago?—Porque me olvidé de su dirección.

No se olvide de venir á hablar conmigo mañana temprano, para que arreglemos las condiciones de la venta que vamos á hacerles á Pedro Toral é Hijos.

Hágame el favor de decirle á mi hijo Eduardo que no se olvide de ir hoy al vapor á averiguar los precios de que le hablé ayer por la mañana.

Me alegro que Ud. ya esté mejor, señor Núñez.— Muchas gracias. Yo también me alegro de verlo á Ud. bien, pues oí decir que estaba enfermo.

I am glad that you are better, Mr. Nuñez.—Thank you very much. I too am glad to see you well, for I heard you were ill.

Me alegro que haya venido temprano, amigo López; pues hay muchas cosas de que quiero hablarle.

Mucho nos alegrámos cuando oímos decir que Ud. pensaba traer á su señora á pasar una ó dos semanas aquí con nosotras.

Mi madre se alegró mucho de saber que la señorita su hermana ya estaba buena.

Señor Guerrero, permítame que le presente á mi amigo el señor Montejo.—Me alegro mucho conocer á Ud., señor Montejo.—Para servir á Ud., señor Guerrero; el placer es para mí.

Nunca me había alegrado tanto como cuando mi padre me dijo que no nos quedaríamos en este país cuatro ó cinco años, como él había pensado, sino que nos iríamos dentro de un mes ó dos.

No es bueno que se alegre tanto, amigo mío, antes de estar seguro de que lo que le han dicho es cierto.

Hay muchas personas que se alegran del mal ("evil, misfortune") de los demás.

No nos alegremos tanto de nuestra buena fortuna, amigo García: recordemos que lo que nosotros hemos ganado en este negocio lo han perdido otros, que tal vez necesiten ese dinero mucho más de lo que nosotros lo necesitamos.

¿Cuánto valen las minas de plata que don Santiago tiene en Centro-América?—Hasta hace poco tiempo valían mucho: hoy entiendo que valen poco, á causa de la gran baja que ha habido en el precio de la plata.

How much are the silver mines worth that Mr. Santiago has in Central America?—Until a short time ago they were worth a great deal; today, I understand, they are worth little, owing to the great drop there has been in the price of silver.

¿Cuánto valen estas camisas?—Las blancas valen á peso y medio; las otras, á uno veinticinco.

How much are these shirts worth?—The white ones are worth a dollar and a half apiece; the others, one twenty-five.

35. The phrases "*cada uno*," "*cada una*," "apiece," are often omitted, being understood.

¿Cuánto vale un buen reloj de oro?—Unos valen más que otros, según la clase; pero Ud. puede comprar un reloj de oro de primera clase por ciento cincuenta pesos.

El señor González ha comprado una casa muy grande y muy buena; pero, según me han dicho, ha pagado por ella mucho más de lo que vale.

Últimamente nos ha ido muy mal en nuestra tienda de ropa, pues las telas están ahora en poca demanda, y no valen casi nada.

Cuando nosotros estábamos en el negocio de máquinas, ganábamos mucho, pues las máquinas valían mucho más de lo que valen ahora, y á nosotros nos costaba poco hacerlas.

¿Cuánto vale aquí un billete mejicano de á veinte pesos? —Creo que ahora no vale sino diez pesos americanos.

El dinero de Colombia tiene ahora aquí un descuento de noventa por ciento; así es que un billete de Colombia de á cien pesos no vale aquí sino diez.

¿Cuánto pagó Ud. por ese sombrero?—Me costó tres pesos y medio.—Permítame que le diga que pagó Ud. demasiado: ese sombrero no vale ni la mitad de ese precio.

¿Con que Ud. no cree que estos guantes valen lo que yo pagué por ellos?—Sé muy bien que no valen tanto: yo los vendo mucho mejores á precios muchísimo más bajos.

¿Cuánto vale el almuerzo en ese restaurante?—Es muy barato; no vale sino cincuenta centavos, y es muy bueno.

REVIEW AND CONVERSATION

—Bien, Estrada, ¿qué quiere que hagamos esta tarde?	Well, Estrada, what shall we do this afternoon?
—Lo que Ud. quiera. Pero, si Ud. no lo tiene á mal, almorcemos primero, que yo tengo mucha hambre.	Whatever you wish. But, if you have no objection, let us have breakfast first, for I am very hungry.
—Y yo también; pero no almorcemos en el restaurante de la esquina, que ya me tiene cansado. Es cierto que allí el almuerzo es bueno, mas siempre tienen las mismas cosas; y Ud. sabe que donde no hay cambio no hay placer. No hay quien[1] no se canse hasta de las cosas mejores, si se tienen demasiado á menudo.	And I also; but let us not breakfast at the restaurant on the corner, for I am tired of it. It is true that breakfast is good there, but they always have the same things; and you know that where there is no variety there is no pleasure. There is no one that will not tire even of the best things, when he has them too often (*literally*, if they are had too often).
—Yo no soy muy amigo[2] de los placeres de la mesa, y para mí es lo mismo comer en un lugar	I am not very fond of the pleasures of the table, and it makes no difference to me whether I eat

[1]Here "*quien*" means the same as "*persona que.*" Study the following examples, and observe the use of the subjunctive form: "*Aquí no hay quien* **hable** *español*," "There is no one here who speaks Spanish"; "*¿Hay en este hotel quien* **pueda** *llevarme al vapor?*" "Is there any one in this hotel who can take me to the steamer?" "*No hay quien* **tenga** *mejores telas que don Antonio Estrada*," "There is no one who has better stuffs than Mr. Anthony Estrada"; "*No ha habido á quien no le* **hayamos** *preguntado por Ud.*," "There has been no one that we have not asked for you."

[2]Expressions like the following are very common in familiar style: "*Mi madre es muy* **amiga** *del teatro*," "My mother is very fond of the theater"; "*Aquí hay unas viejas que son muy* **amigas** *de hablar mal de los demás*," "There are some old women here who are very fond of speaking ill of others"; "*Los sur-americanos somos más* **amigos** *de escribir y discutir que de negociar*," "We South Americans are fonder of writing and disputing than of trading (doing business)."

REVIEW AND CONVERSATION—(Continued)

que en otro. Sin embargo, puesto que Ud. quiere que busquemos otro restaurante, salgamos y busquémoslo. En una ciudad tan grande como ésta, lo que menos falta son restaurantes.

—Vámonos, pues. No olvide traer los periódicos que recibímos esta mañana, para que se los demos á García cuando vamos á su oficina.

—Bien, aquí estamos ya en la calle. ¿Qué dirección quiere que tomemos?

—Vamos hasta la esquina, y luégo bajemos por la Sexta avenida. En esa avenida hay muchos restaurantes, y tal vez encontremos uno que nos guste.[3]

—Después de almuerzo tengo que ir á hacer unas pocas compras. Ud., por supuesto, me acompañará, ¿no es cierto?

—Ya lo creo. ¿Qué va Ud. á comprar?

—Un sombrero, dos pares[4] de guantes, dos ó tres corbatas y media docena de camisas.

—Pero, hombre! es raro que Ud., que tiene una tienda en que vende todas estas cosas, vaya á comprarlas á otra parte.

—Á mí no me parece que eso tenga nada de raro. Ud. sabe que yo no vendo ahora en mi tienda sino sombreros de á

at one place or another. However, since you wish to look for another restaurant, let us go out and look for it. In so large a city as this, restaurants are the least scarce of all things (*literally*, what is wanting the least, is restaurants).

Let us go, then. Do not forget to bring the newspapers we received this morning, that we may give them to Garcia when we go to his office.

Well, here we are in the street already. Which way shall we go?

Let us go as far as the corner, and then walk down Sixth avenue. On that avenue there are many restaurants, and perhaps we may find one that we like.

After breakfast I have to go to make a few purchases. You will, of course, accompany me, will you not?

Certainly. What are you going to buy?

A hat, two pairs of gloves, two or three neckties, and half a dozen shirts.

But, my dear fellow, it is strange that you, who have a store in which you sell all these things, should go somewhere else to buy them.

I do not think that is anything strange. You know that now I sell at my store only one-dollar hats, thirty-five and fifty-cent

---

[3] Notice the use of the subjunctive form.

[4] "*Par*," like "*docena*," is never used in the singular form, except with "*un*": we should say, "*dos pares*," "*seis pares*," "*cinco docenas*," "*diez docenas*."

REVIEW AND CONVERSATION—(Continued)

peso, camisas de á treinta y cinco y de á cincuenta centavos, corbatas de á diez centavos, y otras cosas baratas para las personas pobres.

shirts, ten-cent neckties, and other cheap things for poor persons.

—Así es: me había olvidado de los cambios que Ud. ha hecho últimamente en sus negocios.

That is so. I had forgotten the changes you have lately made in your business.

—Aquí está un restaurante español que parece muy bueno. Entremos y probémoslo.

Here is a Spanish restaurant that seems very good. Let us go in and try it.

—Mozo! háganos el favor de servirnos de almorzar lo más pronto posible, que estamos de prisa.

Waiter! Please serve breakfast for us as quickly as possible, for we are in haste.

—Sí, señor, al momento. Aquí tienen Uds. dos listas.

Yes, sir, at once. Here you have two bills of fare.

—¿Ud. qué quiere, Estrada?

What will you have, Estrada?

—Un poco de caldo de pollo, un bistec á medio asar, una tortilla y una taza de chocolate.

Some chicken broth; a beefsteak rare; an omelet and a cup of chocolate.

—Á mí no me traiga sopa. Déme unos huevos fritos con jamón, unas costillas de puerco bien asadas, queso y café negro.

Do not bring any soup for me. Give me some fried eggs with ham, some pork chops well done, cheese, and black coffee.

—¿Quiere que nos tomemos una botella de vino, Estrada?

Shall we have a bottle of wine, Estrada?

—Por supuesto que sí. No seríamos españoles, si almorzáramos sin vino.

Yes, of course. We should not be Spaniards, if we had breakfast without wine.

—Pero, como Ud. dijo que tenía dolor de cabeza, creí que tal vez el vino podría hacerle daño.

But as you said you had a headache, I thought that perhaps wine might not agree with you.

—Oh! no; un vaso de vino no le hace daño á nadie (si el vino es bueno, se entiende*).

Oh! no; a glass of wine does not hurt anybody (if the wine is good, of course).

—Mozo! dénos una botella grande del mejor vino que tenga. No olvide traernos un poco de hielo.

Waiter! Give us a large bottle (a quart) of the best wine you have. Do not forget to bring

---

*The phrase "*se entiende*," which literally means, "it is understood," is often used where in English we should say "of course," "that goes without saying," and, not infrequently, "that is understood."

REVIEW AND CONVERSATION—(Continued)

Tráiganos también la pimienta y la mostaza, y un poco de pan francés, que éste no nos gusta.

—Sí, señor, cuanto Uds. quieran.

—Bien, Juan, ¿qué le ha parecido* el almuerzo?

—Excelente. Lo que más me gusta en este restaurante es el aseo y lo' pronto que sirven.—Ahora, paguemos y vámonos.—Mozo! ¿Cuánto le debemos?

—Tres con ochenta, señor.

—Aquí tiene Ud. dos billetes de á dos pesos. Guarde el cambio.

—Muchísimas gracias, señor.

—¿Á qué almacén quiere que vamos á comprar sus cosas?

—Vamos al almacén de Macy,* que queda cerca.

—Ése no es un buen almacén. Aquél que queda al frente es mucho mejor. Yo he comprado en él muchas cosas, y todas han resultado muy buenas. Además,

us some ice. Bring us the pepper and mustard also, and some French bread, for we do not like this.

Yes, sir, everything you wish.

Well, John, what do you think of the breakfast?

Excellent. What pleases me most in this restaurant is its cleanliness, and the promptness with which they serve.—Now, let us pay and go.—Waiter! How much do we owe you?

Three eighty, sir.

Here you have two two-dollar bills. Keep the change.

Thank you very much, sir.

To what store do you wish to go to buy your things?

Let us go to Macy's, which is near by.

That is not a good store. That one across the street is much better. I have bought many things in it, and they have all proved very good. Besides,

---

*It would be equally proper to say, "**¿qué tal** *le ha parecido el almuerzo?*"

'This is a peculiar use of "*lo*," which you will understand better by studying the following examples: "*Á esa señora casi no se le entiende lo que dice, por* **lo mal que** *habla inglés*," "One can scarcely understand what that lady says, on account of her speaking English very poorly"; "*No nos fuimos á vivir á uno de los hoteles ingleses, á causa de* **lo caros que** *son*," "We did not go to live in one of the English hotels, on account of their being very expensive"; "*Nos gustó mucho* **lo bien que** *el señor Estrada nos recibió*," "We were much pleased with the kindness with which Mr. Estrada received us" (more literally, "We were much pleased that Mr. Estrada received us so well"); "*Me extrañó ver* **lo mal que** *esa señora trataba á sus hijos*," "I was surprised to see how badly that lady treated her children"; "*Lo que tiene los negocios de Ud. en tan mal estado, es* **lo alto** *de los precios á que Ud. quiere vender sus géneros*," "What keeps your business in so poor a condition is the high prices at which you wish to sell your goods."

*The word "*almacén*," like the word "*casa*," must always be expressed; that is, Spanish has no expression of the form, "I am going to Macy's." See Lesson X, Art. 11.

REVIEW AND CONVERSATION—(Continued)

allí hay un joven amigo mío que habla español muy bien.

there is in that store a young man, a friend of mine, who speaks Spanish very well.

—Si así es, vamos allá.

If that is so, let us go there.

—Buenas tardes, señores. ¿En qué puedo servirles?

Good afternoon, gentlemen. What can I do for you?

—Desearía comprar unas camisas.

I should like to buy some shirts.

—¿De qué número las quiere Ud.?

What number will you have?

—Número catorce y medio.

Number fourteen and a half.

—Aquí tiene Ud. las mejores camisas que tenemos. Estoy seguro de que le gustarán.

Here are the best shirts we have. I am sure they will please you.

—¿Cuánto valen estas camisas?

How much are these shirts worth?

—¿Quiere Ud. comprar una sola, ó varias?

Do you wish to buy only one, or several?

—Necesito media docena.

I need half a dozen.

—Valen á siete pesos la media docena; al por menor, las vendemos á uno veinte cada una.

They cost seven dollars a half dozen; at retail, we sell them at one twenty each.

—Muy bien; hágame el favor de darme media docena de éstas.

Very well, please give me half a dozen of these.

—¿Desea Ud. alguna otra cosa?

Do you wish anything else?

—Sí: un par de guantes y unas corbatas.

Yes; a pair of gloves and some neckties.

—Aquí tiene Ud. guantes franceses muy buenos, y corbatas de seda de primera clase. Los guantes valen á uno setenta y cinco el par, y las corbatas, á setenta y cinco centavos cada una.

Here you have very good French gloves and first-class silk neckties. The gloves cost one seventy-five a pair, and the ties, seventy-five cents apiece.

—Hágame el favor de darme dos pares de guantes, número siete, y estas dos corbatas. También quiero comprar un sombrero.

Please give me two pairs of gloves, number seven, and these two ties. I want to buy a hat also.

—Lo siento mucho, señor; pero nosotros no vendemos sombreros. Al frente hay una tienda de sombreros, donde los venden muy buenos.

I am very sorry, sir, but we do not sell hats. Across the street there is a hat store where they sell very good hats.

—Muy bien; entonces iremos allá. Aquí tiene Ud. un billete de veinte pesos.

Very well; then we will go there. Here is a twenty-dollar bill.

REVIEW AND CONVERSATION—(Continued)

—Tenga la bondad de esperar un momento, mientras voy á traerle el cambio.—Aquí tiene Ud. el cambio, con las gracias por las compras que ha hecho. Me alegraría mucho si Ud. volviera por acá cuando necesite algo.

—Lo haré con mucho gusto.—Buenas tardes, señor.

—Buenas tardes, caballeros.

Please wait a moment, while I go to bring you the change.—Here is the change; and thanks for the purchases you have made. I should be very glad if you would come in again when you need anything.

I will do so with pleasure.—Good afternoon, sir.

Good afternoon, gentlemen.

PHONOGRAPH EXERCISE NO. 19

1. ¿En qué almacén trabaja Ud.?

3. ¿No quiere que vamos al vapor y despachemos estas máquinas?

5. Mi socio quiere que negociemos en telas. ¿Qué tal está ese negocio?

7. ¿Me hizo Ud. esa diligencia?

9. ¿Es Ud. la única persona que negocia aquí al por mayor?

11. ¿Su tío no le escribió que le mandáramos un telegrama cuando saliéramos para Filadelfia?

13. Me extraña verlo por acá, en donde á Ud. no se le ve con frecuencia.

15. ¿Cuánto vale aquí un billete mejicano de á diez pesos?

17. ¿No le parece que sería mejor que nos pasáramos hoy?

19. ¿Qué libro leían Uds. anoche cuando yo entré?

21. ¿Á qué hora se desayunaron Uds.?

23. ¿Cómo quiere Ud. los huevos?

25. Desayunémonos en esta fonda. ¿No le parece que es mejor que salgamos de eso?

LESSON XX

PHONOGRAPH RECORD

VOCABULARY

NOTE 1.—When, as in this lesson, the Vocabulary contains a great many words, you are not required to commit them to memory. They are given for reference only. You will gradually learn their meanings by listening to the recorded Phrases and Sentences, and by studying the rest of the lesson. As an exercise in pronunciation, however, it will be well for you to read them all *aloud* several times after listening to the record.

NOTE 2.—You will observe that *x* in "*explotar*" and "*extraordinario*" is pronounced like *s*. As in other similar cases, it would not be improper to pronounce it as in English.

la **adquisición,**[3] *the acquisition.*
la **construcción,**[3] *the construction.*
la **deliberación,**[3] *the deliberation.*
la **fundición,** *the smelting works; the melting; the smelting.*
la **transacción,**[3] *the transaction.*
la **cuestión,** *the question; the matter.*
el carbón, *the coal; the carbon.*
la decisión,[3] *the decision.*
la estación,[3] *the station.*
la importación,[3] *the importation.*
el **ascensor,** *the elevator.*
doctor,[3] *doctor.*
el soplador, *the blower; the blowing engine.*
aun, *even.*
aun cuando, *even if.*
comercial,[3] *commercial.*
el material,[3] *the material.*
el mineral,[3] *the mineral; the ore.*
construir (irr.), *to construct, to build.*
construyendo,[4] *constructing, building.*
creyendo,[3] *believing; thinking.*
leyendo,[3] *reading.*
oyendo,[3] *hearing.*
continuar[4] (reg.), *to continue.*
cualquier,[15] cualquiera,[15] cualesquiera,[15] } *any, whatever.*
cualquiera,[15] *anybody.*
el **desagüe,**[20] *the drain; the drainage.*
el **edificio,** *the building.*
extraordinario, a,[3] *extraordinary.*

VOCABULARY—(Continued)

extraordinariamente,[11] *extraordinarily.*
necesario, a,[3] *necessary.*
sanitario, a,[3] *sanitary.*
el **ferrocarril,** *the railroad.*
hidráulico, a,[3] *hydraulic.*
miasmático, a,[3] *miasmatic, malarious.*
fiebre miasmática, *malaria.*
la hidráulica,[3] *hydraulics.*
magnético, a,[3] *magnetic.*
mecánico, a,[3] *mechanical.*
la mecánica,[3] *mechanics.*
la **importancia,**[3] *the importance.*
indudable,[3] *doubtless, undoubted.*
indudablemente,[11] *doubtlessly, undoubtedly.*
la **ingeniería,** *engineering.*
ingeniero, *engineer.*
la **necesidad,**[3] *the necessity.*
la **probabilidad,**[3] *the probability.*
situar[4] (reg.), *to situate, to locate.*
situado, a, *situated.*
tifoidea, *typhoid.*
aceptar (reg.), *to accept.*
avisar (reg.), *to inform, to advise of; to announce.*
considerar (reg.), *to consider.*
enviar[4] (reg.), *to send.*
explotar (reg.), *to exploit, to work.*
gastar (reg.), *to spend, to expend.*
mencionar (reg.), *to mention.*
mirar[18] (reg.), *to look at, to regard.*
trasportar[24] (reg.), *to transport.*
agradecer[21] (irr.), *to thank, to be thankful for.*
agradecido, a,[21] *thankful, grateful.*
merecer (irr.), *to deserve.*
decidir (reg.), *to decide.*
interrumpir (reg.), *to interrupt.*
requerir (irr.), *to require.*
requiero, (*I*) *require.*
requiere, *requires.*
estuviera[8] (pret. subj. of "*estar*").
fuera[8] (pret. subj. of "*ser*" and of "*ir*").
hiciera[8] (pret.subj.of "*hacer*").
hubiera[8] (pret. subj. of "*haber*").
quisiera[8] (pret. subj. of "*querer*").
tuviera[8] (pret.subj.of "*tener*").
el acueducto, *the aqueduct.*
admirable,[3] *admirable.*
considerable,[3] *considerable.*
potable,[3] *potable, drinkable.*
Cánovas (proper name).
cenagoso, a, *swampy, marshy.*
el cerro, *the hill.*
civil, *civil.*
el comerciante, *the merchant.*
la compañía, *the company.*

VOCABULARY—(Continued)

común, *common.*
la correspondencia,[3] *the correspondence.*
costoso, a, *expensive, costly.*
el dato, *the datum.*
los datos, *the data.*
el defecto, *the defect.*
el depósito, *the deposit.*
la desventaja, *the disadvantage.*
el documento,[3] *the document.*
Durango, *Durango.*
los Estados Unidos, *the United States.*
la ferrería, *the iron-works.*
el gasto, } *the expense, the*
los gastos, } *expenditure.*
la gente,[18] *the people.*
el hierro, *the iron.*
hierro magnético, *magnetic iron ore, magnetite.*
el horno, *the furnace.*
el alto horno, *the blast furnace.*
importante,[3] *important.*
impuro, a, *impure.*
listo, a, *ready.*
la materia, *the matter; the subject.*
el mercado, *the market.*
la obra,[23] *the work.*
la orden,[9] *the command, the order.*
el orden,[9] *the order, the arrangement.*
el pago, *the payment.*
el papel, *the paper.*
perfecto, a, *perfect.*
perfectamente,[11] *perfectly.*
plano, a, *level, plane.*
el plano, *the plane.*
la propuesta, *the proposition, the proposal.*
el provecho,[14] *the profit; the good.*
el punto, *the point.*
sea, *be (you).*
serio, a, *serious.*
el sistema, *the system.*
el terreno, *the ground.*
la tranvía, *the tramway.*
el trasporte,[24] *the transportation.*
la ventaja, *the advantage.*
la vista, *the sight; the view; the eyesight.*

PHRASES AND SENTENCES

—Ud. como[1] que estaba leyendo[2] su correspondencia.[3] Continúe[4] Ud., que yo no quisiera[5,6] interrumpirle.
—No, señor; estaba buscando entre estos papeles un documento[3] que mi padre

It seems that you were reading your correspondence. Please continue; I should not like to interrupt you.
No, sir; I was looking among these papers for a document that my father wishes

PHRASES AND SENTENCES—(Continued)

quiere que le envíe;[4] pero no es cosa[5] de mayor[7] importancia,[8] y puedo buscarlo después. Estoy á sus órdenes.[9]

—Bien; entraré en materia[10] inmediatamente.[11] ¿Cree Ud. que hay probabilidad[5] de que su compañía me compre[4] la ferrería?

—Una transacción[3] tan en grande como ésta requiere mucha deliberación.[9] Todavía no tenemos la respuesta lista, pues aún nos faltan algunos datos importantes.[9] Indudablemente[11] su ferrería tiene muchas ventajas: los hornos, así como[12] los sopladores y los ascensores hidráulicos,[8] son obras[13] magníficas de ingeniería civil y mecánica,[9] y los medios para el trasporte del material[3] dentro del edificio son admirables.[3] Yo, como ingeniero,[9] no le encuentro á su establecimiento defecto ninguno; pero, como comerciante,[9] le encuentro desventajas que no puedo pasar por alto.[12] Si no fuera[4] que la fundición está tan mal situada, no hubiera habido necesidad[5] de que Ud. nos hiciera[4] la

me to send him; but it is nothing of much importance, and I may look for it afterwards. I am at your service.

Well; I shall settle down to business at once. Do you think there is any probability of your company's buying my iron-works?

A transaction on so large a scale as this requires a great deal of deliberation. We have not the answer ready yet, for we still want some important data. Undoubtedly, your iron-works has many advantages: the furnaces, as well as the blowing engines and the hydraulic elevators, are magnificent works of civil and mechanical engineering, and the means for the transportation of material within the building are admirable. I, as an engineer, have no fault whatever to find with your establishment; as a merchant, however, I find in it disadvantages that I cannot overlook. If it were not that the works is so poorly situated, there would have been no necessity for you to make the proposition to us

PHRASES AND SENTENCES—(Continued)

propuesta dos veces, pues la hubiéramos[6,8] aceptado al momento. Pero, en primer lugar, el edificio está demasiado lejos de la estación[9] del ferrocarril.

twice, for we would have accepted it at once. But, in the first place, the building is too far from the railroad station.

Ah! eso no merece ni[14] mencionarse. Cualquiera[15] puede construír allí una tranvía casi sin gasto ninguno, pues el terreno es perfectamente[11] plano.

Ah! that does not deserve even to be mentioned. Anybody can build a tramway there almost without expense, for the ground is perfectly level.

Pero eso no es todo. La importación[3] de mineral y de carbón de los Estados Unidos es extraordinariamente[11] costosa. Es cierto que, como Ud. dice, el Cerro del Mercado, cerca de Durango, es un riquísimo depósito de hierro magnético, que puede explotarse con provecho;[16] pero la adquisición[3] de esos depósitos, y la construcción[3] de un ferrocarril para trasportar el mineral, requerirían un gasto considerable.[3] También es necesario[3] que consideremos[6] las condiciones sanitarias. La fundición está situada en terreno cenagoso, donde las fiebres miasmáticas son muy comunes; y el doctor[3,6] Cánovas me ha dicho que hay allí mucha fiebre tifoi-

But that is not all. The importation of ore and coal from the United States is extraordinarily expensive. It is true that, as you say, Market Hill, near Durango, is an exceedingly rich deposit of magnetite, which can be exploited with profit; but the acquisition of those deposits, and the construction of a railroad to transport the ore, would require considerable expense. It is also necessary for us to consider the sanitary conditions. The works is situated in swampy ground, where malarial fevers are very common; and Doctor Cánovas has told me that in that locality there is a great deal of typhoid fever, because the water that people drink is very impure.

PHRASES AND SENTENCES—(Continued)

dea, á causa de lo impura[17] que es el agua que la gente[18] toma. Ésta es cuestión seria,[8] aun cuando no se la mire[6, 19] sino desde el punto de vista comercial.[8]	This is a serious question, even if it is regarded merely from the commercial point of view.
—Sí; pero ahora estoy construyendo[9] un sistema de desagües,[20] y al mismo tiempo un acueducto para llevar agua potable[8] á la fundición.	Yes; but I am now building a drainage system, and at the same time an aqueduct to carry potable water to the works.
—Bien; creo que la compañía pronto decidirá este asunto: cualquiera[14] que sea[6] su decisión, yo le avisaré á Ud. el martes.	Well; I think the company will soon decide this matter: whatever its decision may be, I shall advise you on Tuesday.
—Le agradecería[21] mucho que Ud. tuviera[6, 9] la bondad de hacerlo.[22]	I should be much obliged if you would have the kindness to do so.

REMARKS

1. Observe this idiomatic use of the phrase "*como que*" to express a supposition or conjecture. The sentence given might also be translated, "I think you were reading your correspondence." We say, similarly,

Don Manuel **como que** piensa vender su ferrería.	It seems that Mr. Manuel intends to sell his iron-works.
Ese hombre **como que** no piensa pagarnos.	It seems that that man does not intend to pay us.
Ya **como que** han dado las tres y media.	I think it has already struck half-past three.
Las minas del Perú **como que** ya no se explotan tanto como antes.	I have an idea that the mines of Peru are not now worked so much as they formerly were.

2. The verb "*oír*," and all verbs ending in *uír* or *eer*, as "*construír*," "*creer*," and "*leer*," have the slight irregularities indicated in the following table:

Present participle: *creyendo*, *oyendo*, instead of *creïendo*, *oïendo*.

Preterit: *él creyó*, *él oyó*, *ellos creyeron*, *ellos oyeron*, instead of *él creió*, *él oió*, *ellos creïeron*, *ellos oïeron*.

Preterit subjunctive: *creyera*, *creyeran*, *creyéramos*, *oyera*, *oyeran*, *oyéramos*, instead of *creïera*, *creïeran*, *creïéramos*, *oïera*, *oïeran*, *oïéramos*.

We say, likewise, "*construyendo*," "constructing"; "*él construyó*," "he constructed"; "*leyendo*," "reading"; "*ellos leyeron*," "they read."

The verbs "*creer*" and "*leer*" have no other irregularities than those just mentioned. "*Oír*" and "*construír*" have some other irregular forms, which will be pointed out elsewhere.

3. Many Spanish words are so similar in form to their English equivalents, that hereafter it will not be necessary, on introducing one of them, to give its translation. You should, however, constantly bear in mind that the Spanish pronunciation of nearly all such words is entirely different from the English. We give here several of them, arranged in groups: those at the beginning of each group you already know how to pronounce: the others you should be able to pronounce by analogy.

Words ending in **al.**

*natur***al**, natur*al*.	*el miner***al**, the miner*al*.
*gener***al**, gener*al*.	*el can***al**, the can*al*.
*fin***al**, fin*al*.	*el met***al**, the met*al*.
*comerci***al**, commerci*al*.	*el anim***al**, the anim*al*.
*especi***al**, especi*al*.	*el veget***al**, the veget*al*.
*ofici***al**, offici*al*.	*el capit***al**, the capit*al* (money).
*el ofici***al**, the offici*al*, the officer.	*la capit***al**, the capit*al* (city).

All these words are accented on the last syllable, and on that only.

Words ending in **ancia, encia.**

*la impor***tancia**, the impor*tance.*
*la eleg***ancia**, the eleg*ance.*
*la toler***ancia**, the toler*ance.*
*la dis***tancia**, the dis*tance.*
*la abund***ancia**, the abund*ance.*
*la ignor***ancia**, the ignor*ance.*
*la exper***iencia**, the experi*ence.*
*la correspond***encia**, the correspond*ence.*
*la difer***encia**, the differ*ence.*
*la indifer***encia**, the indifference.
*la consecu***encia**, the consequence.
*la resid***encia**, the resid*ence.*
*la exist***encia**, the exist*ence.*

All these words are accented on the first vowel of the endings *ancia*, *encia*, and on that vowel only. Be on your guard against the tendency, which is very natural with English-speaking people, to pronounce the *ci* of these endings like English *sh*: remember the pronunciation of "*gracia*," "*paciencia*," "*paciente*," "*Francia*," "*experiencia*," which you have heard in our records. In "*existencia*" the *x* is pronounced as in English.

It will be a good exercise in pronunciation for you to read *aloud* several times all the groups of words tabulated in this article.

Words ending in **ante, ente.**

*const***ante**, const*ant.*
*import***ante**, import*ant.*
*toler***ante**, toler*ant.*
*extravag***ante**, extravag*ant.*
*el restaur***ante**, the restaur*ant.*
*el inst***ante**, the inst*ant.*
*el litig***ante**, the litig*ant.*
*el sext***ante**, the sext*ant.*
*excel***ente**, excell*ent.*
*difer***ente**, differ*ent.*
*indol***ente**, indol*ent.*
*pres***ente**, pres*ent.*
*el presid***ente**, the presid*ent.*
*el ag***ente**, the ag*ent.*
*el superintend***ente**, the superintend*ent.*

All these words are accented on the last syllable but one. Be particularly careful not to emphasize or accent any other syllable, however long the word may be. In "*superintendente*," for instance, pronounce all the syllables before *den* quickly, putting no emphasis on any of them. In "*extravagante*" the *x* is customarily pronounced like *s*.

Words ending in **ario.**

*sanit***ario, a,** sanit*ary.*
*extraordin***ario, a,** extraordin*ary.*
*ordin***ario, a,** ordin*ary.*
*estacion***ario, a,** station*ary.*
*contr***ario, a,** contr*ary.*
*el diccion***ario,** the diction*ary.*
*el dromed***ario,** the dromed*ary.*
*el can***ario,** the can*ary.*
*el not***ario,** the not*ary.*
*el secret***ario,** the secret*ary.*

All these words are accented on the *a* of the ending *ario*, and on no other vowel.

Words ending in **ble.**

*prob***able,** prob*able.*
*admir***able,** admir*able.*
*posi***ble,** poss*ible.*
*impos***ible,** imposs*ible.*
*consider***able,** consider*able.*
*favor***able,** favor*able.*
*accept***able,** accept*able.*
*not***able,** not*able*, noted.

All these words should be accented on the vowel preceding the ending *ble*, and on that only.

Words ending in **ción, sión.**

*la conversa***ción,** the conversa*tion.*
*la esta***ción,** the sta*tion.*
*la delibera***ción,** the deliberation.
*la na***ción,** the na*tion.*
*la reputa***ción,** the reputa*tion.*
*la propusi***ción,** the proposition.
*la transa***cción,** the transaction.
*la correc***ción,** the correc*tion.*
*la construc***ción,** the construction.
*la instruc***ción,** the instruc*tion.*
*la ac***ción,** the ac*tion.*
*la deci***sión,** the deci*sion.*
*la divi***sión,** the divi*sion.*
*la profe***sión,** the profes*sion.*
*la pose***sión,** the posses*sion.*
*la comi***sión,** the commis*sion.*

All these words should be accented on the *ó* of the ending *ión*, and on that vowel only. Avoid pronouncing either of the endings *ción* and *sión* like English *shun.*

Words ending in **dad, tad.**

*la reali***dad**, the reali*ty*.
*la difícul***tad**, the difficul*ty*.
*la probabili***dad**, the probabili*ty*.
*la activi***dad**, the activi*ty*.
*la universi***dad**, the universi*ty*.
*la necesi***dad**, the necessi*ty*.
*la facili***dad**, the facili*ty*.
*la general***idad**, the general*ity*.

All these words are accented on the last syllable, and on that only.

Words ending in **ico, ica.**

*hidrául***ico, a**, hydraul*ic*(*al*).
*mecán***ico, a**, mechan*ic*(*al*).
*fís***ico, a**, phys*ic*(*al*).
artíst**ico, a**, artist*ic*(*al*).
metál**ico, a**, metal*ic*(*al*).
*la mecán***ica**, mechan*ics*.
*la hidrául***ica**, hydraul*ics*.
*la aritmét***ica**, arithmet*ic*.
*la lóg***ica**, log*ic*.
*la polít***ica**, polit*ics*.

All these words are accented on the vowel having an accent mark over it, and on no other vowel.

Words ending in **mento.**

*el mo***mento**, the mo*ment*.
*el docu***mento**, the docu*ment*.
*el monu***mento**, the monu*ment*.
*el experi***mento**, the experi*ment*.
*el arma***mento**, the arma*ment*.

All these words are accented on the *e* of the ending *mento*, and on no other vowel. The *x* in "*experimento*" is customarily pronounced like *s*.

Words ending in **or.**

*el hon***or**, the hon*or*.
*el doct***or**, the doct*or*.
*el col***or**, the col*or*.
*el profes***or**, the profess*or*.
*el ten***or**, the ten*or*.
*el val***or**, the val*or* (*also*, the value, the price).

All these words are accented on the last syllable, and on that only.

4. Many verbs whose infinitives end in *uar* or *iar* have slight irregularities in accentuation. In the forms

"*cambio*," "(I) exchange"; "*cambie*," "exchange (you)"; "*estudio*," "(I) study"; "*estudie*," "study (you)," the endings *io*, *ie* are pronounced as one syllable, and the accent or emphasis is given to the syllable that precedes either ending (to the *u* in the forms of "*estudiar*"; to the *a* in those of "*cambiar*").

In *envíe*, on the contrary, the ending *íe* is pronounced as two syllables, with the emphasis on the *i*, as indicated by the accent mark. Likewise, "*continúe*" is accented on the *u*. The same peculiarity applies to the forms "*envío*," "(I) send"; "*continúo*," "(I) continue"; "*envían*," "(they) send"; "*continúan*," "(they) continue," and to the corresponding forms of "*situar*"—"*sitúo*," "*sitúa*," "*sitúe*," etc. But, when the *i* or the *u* has no accent mark, it should not be emphasized or pronounced as a separate syllable. Thus, except for the sound of the first syllable, the infinitives "*cambiar*" and "*enviar*" are pronounced alike; and the ending *uar* in "*continuar*" and "*situar*" is pronounced as in "*averiguar*."

5. The preterit subjunctive forms "*estuviera*," "*fuera*," "*hiciera*," "*hubiera*," etc., are used with "*yo*," "*él*," "*Ud.*" The forms with "*nosotros*," "*ellos*," "*Uds.*," are obtained from these in the usual manner: "*fuéramos*," "*hiciéramos*," "*quisiéramos*," "*fueran*," "*hicieran*," "*quisieran*."

6. In this lesson occur several illustrations of the use of the subjunctive; namely:

1. "*Yo no* **quisiera** *interrumpirle.*" The form "*quisiera*," like the English "should like," or "would like," is considered more polite for expressing desire than the form "*quiero.*" In English we may say, "I wish to speak to you," or, more respectfully, "I should like to speak to you." So, too, the Spanish form, "**Quisiera** *hablarle á Ud.*" is usually preferable to the form, "**Quiero** *hablarle á Ud.*" We say, likewise:

Quisiera saber si Ud. es el doctor Gómez.	I should like to know if you are Doctor Gomez.
Quisiéramos que Ud. nos avisara á qué hora podemos hablar con Ud.	We should like you to let us know at what time we can talk with you.

Mi madre **quisiera** ir á ver á su señora de Ud., pero no le es posible.	My mother would like to go to see your wife, but she cannot do so (*literally*, it is not possible for her).

2. "**¿Hay probabilidad de que** *su compañía me* **compre** *la ferrería?*" This question may be translated, either, "Is there any probability that your company will buy my iron-works?" or, "Is there any probability of your company's buying my iron-works?" The phrase "*hay probabilidad*" means the same as "*es probable*," and, like the latter phrase, requires the subjunctive form of the verb. (See Lesson XIV, Art. **6.**)

3. "**Si no fuera** *que su fundición está tan mal situada, no* **hubiera** *habido necesidad de que Ud. nos* **hiciera** *la propuesta dos veces.*" The expression "*si no* **fuera** *que*" is used to render the English "if it were not that." You will observe that the word "it," as used here, has no equivalent in Spanish. We may say in English, either, "If it were not that your works is so poorly situated," or, "If your works were not so poorly situated"; and in Spanish, either, "**Si no fuera** *que su fundición está tan mal situada*," or, "**Si** *su fundición* **no estuviera** *tan mal situada.*" Both the forms "*si no fuera*" and "*si no estuviera*" are used to make an indirect affirmation (that your works *is* poorly situated). The use of the subjunctive form with *si*, and *si no*, for the purpose of expressing indirect negation or affirmation, was explained in Lesson XVIII, Art. **6.** You should notice, however, that here we say, "*no* **hubiera** *habido necesidad*," instead of "*no* **habría** *habido necesidad.*" The latter form would be perfectly proper. In all cases of this kind the postpreterit and the preterit subjunctive are interchangeable. Examples:

Si Ud. *trabajara* más, no **estaría** (*or*, **estuviera**) tan pobre.	If you worked more, you would not be so poor.
Si Uds. me *conocieran* mejor, no **creerían** (*or*, **creyeran**) lo que ese hombre les dijo de mí.	If you knew me better, you would not believe what that man told you about me.
Nosotros **viviríamos** (*or*, **viviéramos**) en Santiago, *si* allí *no hubiera* tanta fiebre.	We should live in Santiago if there were not so much fever in the place.

Following this rule, we may say, indifferently, either, "*Nosotros* **hubiéramos** *aceptado su propuesta*," or, "*Nosotros* **habríamos** *aceptado su propuesta.*"

The phrase "*hay necesidad de*," "there is necessity," or "there is some necessity," requires the use of the subjunctive, as does the phrase "*hay probabilidad*," to which reference has already been made.

4. "*También* **es necesario** *que* **consideremos** *las condiciones sanitarias.*" The construction of this sentence is similar to that of the following: "**Es probable** *que* **venga,**" with which we dealt in Lesson XIV, Art. **6.** We say, likewise:

Es posible que no **lleguemos** antes de las ocho.	It is possible that we shall not arrive before eight.
Es bueno que Ud. **hable** con él hoy.	It is well that you speak with him today.
Es mejor que no la **esperemos** más.	It is better for us not to wait for her any longer.

Such expressions as "*es posible*," "*es mejor*," "*es necesario*," rendered into English by means of the word "it" and a form of the verb "to be," are called **impersonal phrases.** You see, then, that the subjunctive form is always used in sentences introduced by an impersonal phrase.

5. "**Aun cuando** *la cuestión se* **mire** *desde el punto de vista comercial.*" The subjunctive form is used with "*aun cuando*" when, as in this example, we wish to indicate supposition: "Even supposing that we consider the question from the commercial point of view."

6. "**Cualquiera que sea** *su decisión.*" When "*cualquiera*" is used in the sense of "whatever" or "whoever," the verb following is put in the subjunctive. Such expressions as "*cualquiera que* **sea,**" "*cualquiera que* **venga**" are rendered by "whatever may be," "whoever may come."

7. "*Le agradecería mucho que Ud.* **tuviera** *la bondad de hacerlo.*" Here the subjunctive form is equivalent to the polite English form "would have." Notice the peculiar construction of the verb "*agradecer.*" We say, "**agradecerle** *una cosa* **á** *una persona*," literally, "to thank a thing to a

person," but, properly, "to thank a person for a thing." You see that "*agradecer*" is constructed like "*decir*"; hence we say, "**Le agradecería** *que Ud.* **tuviera** *la bondad*," just as we say, "**Le dije** *que* **entrara**," "I told him to come in."

7. Observe the use of "*mayor*" in the sense of "much." This meaning of the word occurs only in negative sentences. Notice also the following examples:

Las máquinas de que ese señor habla tanto no son de **mayor** utilidad.	The machines of which that gentleman talks so much are not of much use.
Lo que hemos ganado en este negocio no es **cosa mayor** (or, **gran cosa**).	What we have made (*or*, gained) in this business does not amount to much.
La propuesta que López y Compañía nos han hecho no ofrece **mayores** ventajas.	The proposition that Lopez and Company have made us does not offer very great advantages.

8. The indefinite article is not so often used in Spanish as in English. While in the expressions, "*no es cosa de mayor importancia*" (which may be rendered, "it is not *a* thing of much importance"), "*yo, como ingeniero*," "*yo, como comerciante*," "*ésta es cuestión muy seria*," neither of the forms "*un*" or "*una*" occurs, the article "a" is several times found in their English translations.

Nouns indicating a title or profession never take the indefinite article. Thus, "*Mi padre es comerciante*," "My father is a merchant"; "*El señor Rodríguez es general*," "Mr. Rodriguez is a general"; "*Ese señor es médico*," "*Soy ingeniero*," "*¿Es Ud. maestro de escuela?*"

On the contrary, *when a person's name is preceded by a title, the definite article should be used before the title.* Examples: "*¿Dónde vive* **el** *doctor Guerrero?*" "Where does Doctor Guerrero live?" "*Acabo de hablar con* **el** *general Díaz*," "I have just spoken with General Diaz"; "**el** *presidente Cleveland*," "**el** *secretario Hay*," "**el** *padre Juan Gómez*" (a priest).

9. Notice that when "*orden*" means a command, it is feminine: "*Mi padre me ha dado esta* **orden**," "My father has given me this order." When it means arrangement, it is masculine: "*No me gusta* **el orden** *en que Ud. ha arreglado*

esos papeles," "I do not like the order in which you have arranged those papers."

In polite conversation, "*Estoy á sus órdenes*" means "I am at your service." Expressions like the following are very often used when a person wishes to offer his services: "*Mañana salgo para Colombia: dé Ud. sus órdenes*," "I leave for Colombia tomorrow, and should be glad to carry any message from you."

10. "*Entrar en materia*" is an idiomatic phrase used in the sense of "to begin the treatment of the subject," "to open the argument," "to enter into the substance of the subject under consideration."

11. The word "*indudable*" means "undoubted," "evident"; and "*indudable*mente" means "undoubted*ly*," "evident*ly*." Notice the correspondence between the Spanish ending *mente* and the English ending *ly* in the following table:

perfecto, perfect: *perfecta*mente, perfect*ly*.
natural, natural: *natural*mente, natural*ly*.
fácil, easy: *fácil*mente, easi*ly*.
general, general: *general*mente, general*ly*.
último, last: *última*mente, late*ly* (*literally*, last*ly*).
único, sole: *única*mente, sole*ly*.

Words obtained from an adjective by the addition of *mente* in Spanish, or *ly* in English, are called **adverbs.** Hereafter, it will not be necessary for us to give the translations of adverbs of this kind after having given the corresponding adjectives. Thus, you will understand that the respective meanings of "*grande*mente," "*nueva*mente," "*práctica*mente," are "great*ly*," "new*ly*," "practical*ly*." There are, however, two important points that you should bear in mind:

1. The ending *mente* is always added to the *feminine* form of the adjective: "*nueva*," "*nueva**mente*." The adverbs "*fácil**mente*," "*indudable**mente*" do not contradict this rule, for each of the forms "*fácil*" and "*indudable*" is both masculine and feminine.

2. Adverbs in *mente* always have two syllables that should be accented or emphasized; namely, the syllable that is emphasized in the adjective, and the first syllable (*men*) of the ending *mente*. You must have noticed that the word "*fácilmente*," for instance, is emphasized both on the *á* and on the first *e*: indeed, this adverb is not pronounced like a single word, but like two separate words—"*fácil*" and "*mente*." The same rule applies to all other adverbs of this form.

12. The phrases "*así como*" and "*tanto como*" have the same meaning. (See Lesson XVIII, Art. **17.**)

13. The idiomatic phrase "*pasar por alto*" means, as indicated by the translation, "to overlook." Notice the following additional examples:

Á Ud. todo **se le pasa por alto.**	You overlook everything.
Eso **se nos pasó por alto.**	We overlooked that.
Teníamos que considerar tantas cosas, que muchas **se nos pasaron por alto** (or, que **pasámos** muchas **por alto**).	We had to consider so many things, that we overlooked many of them.

14. For this use of "*ni*," see Lesson XVI, Review and Conversation, note 7.

15. The words "*cualquiera*" and "*cualquier*" have the same meaning, but the second form is used before a noun; the first, after a noun or by itself. When, however, "*cualquiera*" is placed after a noun, the latter is preceded by the article "*un*":

Ésta es una palabra muy común, que Ud. encontrará en **cualquier** libro (*or*, en *un* libro **cualquiera**).	This is a very common word, which you will find in any book.

Before a plural noun, the plural form "*cualesquiera*" should be used: "**cualesquiera** *hombres*," "any men whatever."

As said in the Vocabulary, "*cualquiera*," used by itself, means "any body." The expression "*un cualquiera*" is contemptuously applied to a person in the sense of "one of the

common herd," "nobody": "*Ese hombre es* **un cualquiera,**" "That man is not any body," "That man does not count for much."

16. The word "*provecho,*" which literally means "profit," is used as the opposite of "*daño*" in the phrase "*hacer provecho,*" "to do good," "to be beneficial." (See Lesson XIX, Art. **10.**)

Las frutas **hacen** mucho **provecho.**	Fruit is very healthful.
La taza de café que me tomé anoche, en vez de **hacerme daño, me hizo** mucho **provecho.**	The cup of coffee I took last evening, instead of doing me harm, did me a great deal of good.
Nada me **hace** á mí tanto **provecho** como un paseo después de comer.	Nothing does me so much good as a walk after dinner.

17. See Lesson XIX, Review and Conversation, note 7.

18. Although "*gente*" means "people," it differs from the latter word in that it is a *singular* feminine noun; hence we say "**mucha** *gente,*" "many people"; "**la** *gente de aquí,*" "the people in this place"; "**Toda la** *gente que estaba en el teatro* **era** *gente* **rica,**" "All the people that were at the theater were rich people."

Furthermore, "*gente*" is always preceded by the article "*la*" in expressions like the following:

La *gente* dice que el presidente está perdiendo su popularidad.	People say that the president is losing his popularity.
No crea Ud. todo lo que **la** *gente* dice.	Do not believe all that people say.
Á **la** *gente* de esos países no le gusta trabajar.	In those countries, people do not like to work.

Bear in mind that "*gente*" means "people" only in the sense of "persons." In rendering such phrases as "a government by *the people* and for *the people,*" "*gente*" is not the proper word to use; you will soon learn the Spanish equivalent of "the people," in such expressions.

19. The difference between "*mirar*" and "*ver*" is much the same as that between "to see" and "to look at":

Ayer **vi** al señor López.	I saw Mr. Lopez yesterday.
El señor López me está **mirando.**	Mr. Lopez is looking at me.
Venga **mire** estos géneros, y **vea** qué le parecen.	Come, look at these goods, and see what you think of them.

Both "*mirar*" and "*ver*" are used in the imperative to call a person's attention: "*¡Vea!*" "See here!" "*¡Mire!*" "Look here!" The English "here" is not translated.

When "*mirar*" means "to consider," "to regard," it may sometimes be rendered by "to look upon": "*Ese señor todo lo* **mira** *con indiferencia*," "That gentleman looks upon everything with indifference."

Study the following peculiar expressions:

Eso no **se mira bien** en España.	In Spain, that is not considered proper.
Eso **se mira muy mal** en este país.	That is considered very improper in this country.
Aquí no **se mira bien** que una señorita vaya al teatro con un joven.	Here it is not considered proper for a young lady to go to the theater with a young man.
El que hace tales cosas no **es bien mirado.**	He who does such things is not well thought of.
Los americanos **son** por lo general **mal mirados** en Cuba.	Americans are generally little liked in Cuba.

20. It was stated in Lesson I, Art. 8, that *u* is silent in the combinations *gue, gui.* When, however, it is written with a *dieresis* (two dots over it), it should be pronounced, as in the word "*desagüe.*" The verbal forms "*averigüé,*" "(I) found out"; "*averigüe,*" "find out" (imperative), may serve as other examples. The first of these forms is accented on the last *e*; the second, on the *i.* These words are derived from "*averiguar*" according to the rules followed by regular verbs; and, in order to preserve the sound of the *u*, it is necessary to mark it with a dieresis.

21. As stated in the Vocabulary, the verb "*agradecer*" means "to thank," "to be thankful for." It is of very

common occurrence in polite language, as the equivalent of "to be obliged." The expressions "*estar agradecido*," "*quedar agradecido*" have the same meaning. The literal rendering of the latter phrase is "to remain thankful."

Es Ud. muy bueno, señor López, y le **estoy** muy **agradecido** por sus favores.	You are very kind, Mr. Lopez, and I am much obliged to you for your favors.
Él nos trató muy bien en su casa, por lo cual siempre le **quedaremos agradecidos.**	He treated us very well at his home, for which we shall always feel thankful to him.
Si Ud. me hiciera el favor de decirme dónde queda la estación del ferrocarril, le **quedaría** muy **agradecido.**	If you would do me the favor to tell me where the railroad station is, I should be much obliged to you.

22. For this use of "*hacer*" and "*lo*," see Lesson XVI, Art. 8, foot-note.

23. Both "*trabajo*" and "*obra*" mean "work." The former has a more general signification, and is applied to the act of working, to workmanship, and to the finished product; while the meaning of "*obra*" is restricted to the finished product — the thing on which work has been done:

La administración de un grande almacén requiere mucho **trabajo.**	The management (administration) of a large store requires a great deal of work.
La construcción de este edificio ha costado mucho **trabajo.**	The construction of this building has involved (*literally*, cost) a great deal of work.
Este monumento es una grande **obra** artística.	This monument is a great artistic work.
Las **obras** de Herbert Spencer no son fáciles de leer.	Herbert Spencer's works are not easy to read.
La Mecánica Analítica de Laplace es una **obra** matemática clásica.	Laplace's Analytical Mechanics is a classical mathematical work.

24. The words "*transporte*" and "*transportar*" are sometimes used in writing instead of "*trasporte*" and "*trasportar*"; but this mode of spelling them is becoming antiquated, for the *n* is not customarily pronounced.

DRILL

Ud. como que no se siente bien, pues casi no ha hablado desde que llegó.—Oh! yo me siento perfectamente bien, pero estoy muy cansado.

It seems that you do not feel well, for you have hardly spoken since you arrived.—Oh! I feel perfectly well, but I am very tired.

Hágame el favor de darle estos papeles á don Juan ahora mismo.—Él como que está en la calle: sin embargo, veré si está en su cuarto.

En los Estados Unidos como que no se piensa sino en el dinero.—Así es; pero en el país de Ud. como que no se piensa sino en comer y en dormir.

¿Tiene Ud. la dirección de la señorita María?—No la tengo; pero ella como que la dejó con mi madre. Si Ud. quiere aguardar un momento, yo iré á preguntarle.—Le agradecería mucho que Ud. me hiciera el favor.

Esos señores como que han perdido cuanto tenían, pues hoy nadie quiere negociar con ellos.

Vamos á la estación, que ya como que llegó el tren, y su socio debe de estar aguardándonos.

¿Qué libro está Ud. leyendo?
What book are you reading?

He estado leyendo un libro muy bueno sobre la pronunciación española.

Mi hermanito es muy amigo de los libros: siempre está leyendo.

No vine antes, creyendo que Ud. todavía no había llegado de su oficina.

Les vendí mis mercancías á esos señores ayer, creyendo que los precios iban á bajar.

Su amigo no me creyó lo que le dije.

¿Dónde leyeron Uds. eso?—Lo leímos en un periódico francés.

¿Cuándo oyó Ud. decir que don Manuel pensaba vender su fundición?—Lo oí decir anoche.

¿No oyeron Uds. decir ayer que López y Compañía **iban á** dejar el negocio del algodón?—Sí lo oímos decir, pero **parece** que en eso no hay nada de cierto.

El libro que Ud. me dijo que leyera no sirve para **nada.**

Don Pedro nos escribió que contestáramos su carta **tan** pronto como la leyéramos.

¿En qué está Ud. trabajando ahora?—Estoy **construyendo** un ferrocarril en Colombia.

¿Quién construyó esta tranvía?—La **construyeron unos** ingenieros ingleses.

¿En qué año se construyó el Ferrocarril Central?—**Como** que se construyó en el año 1879.

¿No cree Ud. que el valor ("value") de su ferrería **subiría** mucho si Ud. construyera un ferrocarril del edificio **á los** depósitos de hierro magnético de donde Ud. lleva el **mineral?**—Indudablemente, pero eso sería muy costoso, **y por** ahora no tengo el capital necesario.

Si no fuera porque estoy tan enfermo, y el doctor me ha dicho que descanse uno ó dos meses, entraría en el negocio de que Ud. me acaba de hablar, el cual parece prometer magníficos resultados.

If it were not that I am so ill, and that the doctor has told me to rest one or two months, I would go into the business that you have just spoken of, which seems to promise splendid results.

Es necesario que les escribamos hoy mismo á Toral y Compañía que nos manden géneros de algodón en vez de géneros de seda; pues, por más buenos que éstos sean, esta ciudad no es mercado para ellos.

This very day we must write to Toral and Company to send us cotton goods, instead of silk goods; for, however good the latter may be, this city is no market for them.

25. Observe the use of "*éstos*" (with an accent mark) in the sense of "the latter."

Si no fuera porque he prometido ir á almorzar con el general Toral, tendría mucho gusto en ir á almorzar con Ud.

Si no fuera porque en Santiago hay tanta fiebre, nosotros viviríamos allí.

Si no fuera porque Colombia queda tan lejos de aquí, nosotros probablemente compraríamos las minas que Ud. nos ha ofrecido.

Si no fuera porque tenemos que ir al vapor ahora mismo, tendríamos el mayor gusto en ir al teatro con Ud. y su señora esposa.

Es necesario que averigüemos quiénes son esos hombres, antes de que les vendamos nada.

Es necesario que Ud. termine esas cartas antes de las tres, pues el vapor sale á las tres y media.

¿Es necesario que yo me vaya á vivir á Scranton, si quiero estudiar en las Escuelas por Correspondencia?—No, señor; Ud. puede vivir y estudiar en cualquier parte.

El señor Gómez me dijo que no era necesario que Ud. le pagara todavía. Dice que puede Ud. pagarle cuando quiera ó cuando pueda.

Quisiera que Ud. me hiciera el favor de darme la dirección del doctor Guerrero, si la tiene.—Lo siento mucho, señor, pero yo no la recuerdo. Si Ud. hubiera venido media hora antes, lo hubiera (or, **habría**) **encontrado aquí. Él viene por acá con frecuencia, y si Ud. quiere volver mañana, yo le tendré su dirección.—Muchas gracias, señor. Si Ud. me hiciera ese favor, se lo agradecería muchísimo.**

I should like you to do me the favor of giving me Doctor Guerrero's address, if you have it.—I am very sorry, sir, but I do not remember it. If you had come half an hour earlier, you would have found him here. He comes here often, and, if you will call again tomorrow, I will have his address for you.—Thank you very much, sir. If you would do me that favor, I should be greatly obliged to you.

Si Ud. hubiera hecho lo que yo le dije que hiciera, no hubiera (*or*, habría) perdido tanto dinero.

Si Ud. no hubiera seguido la profesión de ingeniero, estuviera (*or*, estaría) en mejores circunstancias.

Si nosotros no le hubiéramos hablado á Ud. **otra vez** ("again") sobre ese asunto, Ud. lo hubiera (*or*, **habría**) olvidado.

Si no fuera por nuestra larga residencia en Santiago, no estuviéramos (*or*, estaríamos) ahora tan enfermos **ni tan** pobres.

Le agradecería que Ud. tuviera la bondad de **decirme** dónde vive el doctor Díaz.

Si Ud. me hiciera el favor de llevarle este libro á su **señora** madre, le quedaría muy agradecido.

Quisiera que Ud. tuviera la bondad de preguntarle **á su** padre si recibió las dos cajas de vino que le envié la **semana** pasada.

Quisiéramos saber si los hombres á quienes les **vendimos** nuestros minerales realmente tienen tanto dinero como **el** señor Gómez nos dijo que tenían.

¿Cuándo sale Ud. para Colombia?—Quisiera salir la **semana** que viene; pero es probable que no pueda salir antes de **dos** semanas, pues son muchísimos los negocios á que **tengo** que atender antes de irme.

Esa ferrería, estando, como está, tan lejos del ferrocarril, no puede ni pagar los gastos de trasporte. Además, aun cuando no se la considere sino como obra de ingeniería, tiene muchísimos defectos, entre los cuales pueden mencionarse los altos hornos, que tienen más de sesenta años y están malísimamente construídos.

That iron works, being, as it is, so far from the railroad, cannot even pay the expenses of transportation. Besides, even if it is considered merely as an engineering work, it has a great many defects, among which may be mentioned the blast furnaces, which are more than sixty years old, and are very poorly built.

Aun cuando Ud. no estudie sino una hora todos los días, le aseguro que dentro de un año hablará Ud. español perfectamente.

Eso no es cierto, aun cuando lo digan todos los periódicos del país.

Venga á verme antes de irse, aun cuando no sea sino por un corto rato.

Vamos á comer al restaurante ese, aun cuando no sea sino para probarlo.

Siéntese, señor Cánovas. Aun cuando Ud. ya haya almorzado, puede tomarse un vaso de vino y una taza de café con nosotros.

Mi amigo no habría perdido su fortuna si no hubiese tomado parte en la revolución que tuvo lugar en el año de 1875.

¿Porqué no vive Ud. en la ciudad de Méjico?—Por dos razones: en primer lugar, porque mis negocios no me lo permiten; y en segundo lugar, porque, aun cuando mis negocios y mis circunstancias me lo permitieran, ésa es una ciudad que á mí nunca me ha gustado.

¿Es Ud. ingeniero?—No, señor; soy médico.
Are you an engineer?—No, sir; I am a physician.

¿Conoce Ud. al general Toral?—Lo conozco de vista, pero nunca he sido presentado á él.
Do you know General Toral?—I know him by sight, but I have never been introduced to him.

¿Cuál es su profesión?—Yo soy comerciante, pero algunas veces trabajo en ingeniería, la cual estudié en mi país cuando era joven.

Su hermano es médico, ¿no es cierto?—Yo tengo dos hermanos, uno de los cuales es médico, y el otro ingeniero.

Yo no sabía que el señor Núñez era general.—Sí, señor: en ese país no hay quien no sea general ("there is no one who is not a general").

¿Cuál es la mejor profesión en este país?—Creo que la profesión de ingeniero es muy buena; pero tal vez la de comerciante es mejor. En cuanto á las otras profesiones, yo nada puedo decir, pues no las conozco muy bien.

Su hijo de Ud. es ingeniero, ¿verdad?—No, señor; él estudió ingeniería, pero no le gustó la profesión, y ahora es comerciante.

¿Sabe Ud. dónde vive el doctor Guerrero?—Creo que vive en la Novena avenida, número 976.

¿No sabe Ud. que hoy llegó del Perú el general González, representante de la revolución liberal?—Mi querido amigo, en los países hispano-americanos hay tantas revoluciones y tantos generales, que no hay vapor de por allá que no traiga algún general que venga como representante de alguna revolución.

Evidentemente, Ud. no ha estudiado este asunto con toda la atención que merece.

Evidently, you have not studied this subject with all the attention it deserves.

Inmediatamente que reciba esas cartas, se las enviaré á su oficina.

As soon as I recieve those letters, I will send them to your office.

26. The expressions "*tan pronto como*" and "*inmediatamente que*" are equivalent. After them, the verb is put in the subjunctive form. (See Lesson XIX, Art. 3.)

No hemos comprado los géneros de lana que Ud. nos escribió que compráramos, porque los precios están extraordinariamente altos.—Está bien; pero no olvide comprarlos inmediatamente que los precios bajen.

Me es difícil dar mi opinión sobre ese asunto, por no conocerlo suficientemente.

Estamos pensando seriamente en vender nuestra fundición y emprender otro negocio—tal vez el del café, que es ahora un negocio muy bueno.

Difícilmente se puede creer ("One can hardly believe") que España haya perdido á Cuba en tan corto tiempo. (*Notice the use of the subjunctive "haya."*)

Un negocio en que los precios suben y bajan constantemente es poco seguro.

Es difícil emprender un negocio nuevo en un país que uno no conoce, especialmente si uno no habla el idioma ni conoce bien á la gente del país.

¿Á cuál teatro quiere que vamos esta noche? —Á mí me es indiferente: vamos á cualquiera.

To what theater shall we go this evening?—It does not matter to me; let us go to any one.

Cualquiera que haya vivido en Sur-América sabe que allí la gente trabaja muy poco.

Whoever has lived in South America knows that people work very little there.

¿Dónde quiere que vamos á comer, al León de Oro ó al Café de Cuba?—Á mí me es indiferente: vamos á cualquiera de los dos.

¿Á cómo le puedo vender estos guantes al señor Gómez?—Véndaselos á cualquier precio, para salir de ellos, aun cuando perdamos algo.

Por cualquier vapor que salgamos, es imposible que lleguemos á Lima antes del 8 (ocho) del mes que viene.

Compre cuatro máquinas de coser, cualquiera que sea el precio.

Cómpreles á Pedro López é Hijos el mineral y el carbón que necesitamos, cualesquiera que sean los precios: Ud. sabe qus ya no nos queda carbón para más de tres días.

Cualesquiera que sean las personas que vengan á buscarme, dígales que no estoy en casa.

Cuando Ud. pague cualquier deuda, por pequeña que sea, diga que le den un recibo ("ask for a receipt").

Cualquiera que haya estudiado este negocio le dirá á Ud. que ahora está malísimo en todas partes ("everywhere"), especialmente en este país.

Cualquiera que lo vea á Ud. en su almacén creerá que Ud. trabaja poco, pues siempre está Ud. sentado en su silla, aparentemente sin hacer nada.—Amigo mío, hay trabajo intelectual y trabajo manual: lo que uno piensa no se ve; y, sin embargo ("yet"), no hay trabajo más difícil ni más necesario en los negocios que el trabajo intelectual: para ganar dinero es necesario pensar, y pensar mucho.

¿Había mucha gente en el teatro anoche?—No había tanta como antenoche, y entre la que había no ví á ninguno de nuestros amigos.

Were there many people at the theater last evening?—There were not so many as evening before last, and among those that were there I did not see any of our friends.

Vamos á hacer nuestras compras ahora que es temprano: más tarde habrá mucha gente en los almacenes, y no podremos hacerlas tan aprisa como ahora.

¿No ha notado Ud. que en los restaurantes americanos la gente come muy aprisa y casi sin hablar, como si fuera cuestión de negocios?

¿Vive mucha gente en el hotel en donde Uds. viven?—No mucha; al menos, no tanta como en éste.

¿Cuál cree Ud. que es la gente más amiga de los negocios?—Eso no hay necesidad de preguntarlo: todo el mundo sabe que no hay gente tan amiga de los negocios como los americanos.

¿No quiere que vamos á comprar esas camisas á uno de los almacenes de la calle Veintitrés?—No; en esos almacenes hay mucha gente, y hacen aguardar á uno ("they make one wait") demasiado.

REVIEW AND CONVERSATION

—¿Está el señor Aguilera en su oficina?	Is Mr. Aguilera in his office?
—No, señor; acaba de salir; pero volverá dentro de poco. Á mí me dijo que si Ud. venía, le suplicara que lo aguardara diez minutos ó un cuarto de hora.	No, sir; he has just gone out; but he will return soon. He told me, if you came, to request you to wait for him ten minutes or a quarter of an hour.
—Muy bien, lo aguardaré.	Very well, I will wait for him.
—Tenga la bondad de seguir y sentarse. —Ah! aquí viene el señor Aguilera.	Please walk in and be seated.—Oh! here comes Mr. Aguilera.
—Buenos días, señor Aguilera.	Good morning, Mr. Aguilera.
—Muy buenos los tenga[1] Ud.,	A very good day to you, Mr.

[1]This is a common form, used in answering the greeting, "*Buenos días*"; it literally means, "Very good may you have them." We might say also, "*Que los tenga Ud. muy buenos.*" Compare this with the sentence, "*Que tengan Uds. buen viaje,*" Lesson XIII, Art. 19.

REVIEW AND CONVERSATION—(Continued)

señor Montejo. Hágame el favor de venir conmigo á mi oficina, donde podremos hablar detenidamente del negocio que tenemos entre manos.[3]—Siga Ud. y siéntese.

Montejo. Be so kind as to come with me to my office, where we may talk at leisure about the business we have on hand.—Walk in and sit down.

—Bien, supongo que Ud. recibiría mi carta del 28 (veintiocho) del mes pasado, y que tendrá su respuesta lista.

Well, I suppose you received my letter of the 28th of last month, and have your answer ready.

—No la tengo lista sino en parte. Las condiciones de venta que Ud. me ofrece me parecen aceptables en cuanto á los precios; pero Ud. dice que las minas no serán mías antes de que yo haya hecho el último pago; es decir, en diciembre del año entrante. Ésta es la parte que no me gusta. Teniendo en cuenta[3] el alto precio que Ud. ha fijado, y que yo estoy listo á pagar, creo que Ud. debería ponerme en posesión de las minas inmediatamente que yo haga el primer pago. Si Ud. acepta este cambio, el negocio está hecho; de lo contrario[4] no, pues creo que yo saldría perdiendo.[5]

I have it ready only in part. The conditions of sale that you offer seem to me acceptable so far as the prices are concerned; but you say that the mines shall not become my property before I shall have made the last payment; that is, in December of next year. This is the part I do not like. Considering the high price that you have set, and that I am ready to pay, I think you ought to put me in possession of the mines as soon as I make the first payment. If you accept this change, the deal is closed; not otherwise, for I think I should come out a loser.

—Pero Ud. se ha olvidado de un punto importante: aunque, según mi proposición, yo continuaré siendo dueño nominal de las minas, deberé darle á

But you have forgotten an important point: although, according to my proposition, I am to continue to be the nominal owner of the mines, I must

---

[3] "*Tener algo entre manos*" means "to have something on hand": "*Hoy no puedo atender á ese negocio, pues* **tengo entre manos** *cosas más importantes*," "I cannot attend to that business today, for I have more important things on hand"; "*Con todo lo que* **tenemos entre manos,** *no es probable que acabemos antes del fin del mes*," "With all we have on hand, it is not likely that we shall finish before the end of the month."

[3] "*Tener en cuenta*," "to take into account," "to consider."

[4] "*De lo contrario*," "otherwise," "in the opposite case," "if not."

[5] "*Salir perdiendo*," "to come out a loser," "to be worsted in a bargain."

REVIEW AND CONVERSATION—(Continued)

Ud. treinta por ciento del mineral; así es que, considerando lo mucho que cuesta trabajarlas, es casi lo mismo que si las minas fueran en realidad de Ud.

give you thirty per cent. of the ore; so that, considering that it costs a great deal to work them, it is almost the same as if the mines were really yours.

—Tal vez sea así; pero á mí no me gustan esas complicaciones en los negocios.

That may be so, but I do not like those complications in business.

—Bien; la diferencia es tan poca, que realmente no merece discusión. Quedamos, pues, en que, cuando Ud. me haya pagado los primeros diez mil pesos, Ud. tomará posesión de las minas, y en que después seguirá pagándome diez mil pesos cada mes, hasta que me haya pagado la suma total de ciento cuarenta mil pesos.

Well; the difference is so little, that it really does not deserve discussion. It is then agreed that when you have paid me the first ten thousand dollars, you shall take possession of the mines, and that afterward you shall continue to pay me ten thousand dollars every month, until you have paid the total amount of one hundred forty thousand dollars.

—Sí, señor, precisamente.

Yes, sir, precisely so.

—Muy bien. Entonces yo empezaré inmediatamente todas las transacciones legales necesarias, y le escribiré cuando lo tenga todo listo.

Very well. Then I shall immediately begin all the necessary legal transactions, and will write to you when I have everything ready.

—Hablando ahora de otra cosa, ¿no conoce Ud. á algún joven que quisiera venir á trabajar conmigo de* secretario?

Speaking now of something else, do you not know some young man who would like to come to work for me as secretary?

—Oh! sí, señor. Conozco á un joven sur-americano que estoy seguro de que le gustaría á Ud. mucho. Es persona muy inteligente y que sabe mucho de negocios, pues ha tenido muchísima experiencia. Hasta hace poco le llevaba los libros y la correspondencia† española á la

Oh! yes, sir. I know a South-American young man whom you would like very well, I am sure. He is a very intelligent person, and knows a great deal about business, for he has had considerable experience. Until a short time ago, he kept the books and conducted the Spanish

---

* Notice this peculiar use of the preposition "*de*." We say, likewise, "*¿Quiere Ud. servirme* de *secretario?*" "Will you serve me as secretary" (more politely, "Will you work for me as secretary").

† "*Llevar libros*," "to keep books" (commercial term); "*llevar correspondencia*," "to conduct correspondence."

REVIEW AND CONVERSATION—(Continued)

casa de Smith y Compañía. Habla y escribe los dos idiomas admirablemente bien, y tiene una educación general de primera clase. Además, él trabajó de ingeniero como cuatro años en el Perú, y entiende mucho de minería. En suma, creo que sería difícil encontrar una persona más competente para la clase de trabajo que Ud. necesita. Si Ud. quiere, yo lo mandaré por acá para que Ud. hable con él.

—Le agradecería muchísimo que Ud. me hiciera el favor de decirle que yo quisiera verlo.

—Lo haré con el mayor gusto, señor Aguilera.—Buenos días.

—Adiós, señor Montejo.

correspondence for the firm of Smith and Company. He speaks and writes the two languages admirably well, and has a first-class general education. Besides, he worked about four years in Peru as an engineer, and knows a great deal about mining. In short, I think it would be difficult to find a more competent person for the class of work that you need. If you wish, I will send him here, that you may talk with him.

You would greatly oblige me if you would kindly tell him I should like to see him.

I will do so with the greatest pleasure, Mr. Aguilera.—Good day.

Good by, Mr. Montejo.

LESSON XXI

COMPLETE RULES OF PRONUNCIATION

INTRODUCTION

1. In this and in each of the four lessons that follow, we shall, as hitherto, give a Vocabulary of the new words introduced in the lesson; but no part of this Vocabulary will be recorded, nor will the Conversation preceding the Remarks. The Phonograph Record will not contain all the words given in the Vocabulary. Furthermore, beginning with Lesson XXVI, the Phonograph Record will be omitted. So far as pronunciation and intonation are concerned, we feel confident that the preceding twenty records, supplemented by the rules presently to be given, will enable you to read correctly any Spanish word or sentence. The records accompanying this and the four lessons that follow are given as an interesting and attractive, rather than necessary, feature of the Course.

The Spanish language, unlike the English, has absolutely fixed rules of pronunciation; that is, provided a person knows the sounds of the letters, he can learn, *by rule*, how to pronounce *any* word, whether he knows its meaning or not.

The first general rule is that *no Spanish letter ever has a sound different from those illustrated in Record No. 1 or mentioned in Lesson I.* You have now heard those sounds so often that you are not likely to mispronounce any letter.

The only additional knowledge you require on the subject of pronunciation relates to accentuation and vowel combinations.

For notice of copyright, see page immediately following the title page

TWO-VOWEL COMBINATIONS

NOTE.—Three-vowel combinations, called **triphthongs, will be** dealt with elsewhere, when we use words in which they occur.

2. Syllables.—In pronouncing a word very slowly, we naturally divide it into parts, each of which is pronounced with one single vocal effort; and the word cannot be further decomposed without disfiguring its pronunciation. For example, the word "bashful" may be divided into two parts, *bash* and *ful*, each of which is easily spoken with one stroke of the voice. Furthermore, you will notice that each of the parts *bash* and *ful* is pronounced in about the same time as a single vowel, such as *a* or *e*. These parts are called **syllables.**

A part of a word that requires appreciably more time for its pronunciation than a vowel must be considered to be formed of two or more syllables. Thus, it takes as long to pronounce the part *replen* of the word "replenish" as to pronounce the two vowels *e, a*; consequently, this part cannot be one syllable.

A word can be divided into syllables in different manners; yet certain modes of division are more natural and advantageous than others; they are formulated into general rules, called **rules of syllabication,** and the syllables obtained by dividing a word according to these rules are considered in grammar to be *the* syllables of the word.

3. Vowels, Weak and Strong.—The vowels *a, e, o* are called **strong vowels;** the other two, *i* and *u*, are called **weak vowels.**

4. Two-Vowel Combinations.—Diphthongs.—Certain combinations consisting of two vowels are called **diphthongs.** Although it is stated in most Spanish books that a diphthong is a combination of two vowels pronounced as one simple sound, or as one syllable, this is far from being always the case. What vowel combinations are *called*, or *considered*, diphthongs, you will learn from the rules, or definitions, that

follow. *For the purposes of accentuation*, however, *and for dividing words in writing, a diphthong is regarded, or treated, as one vowel.*

A diphthong is also called a **diphthongal combination;** while a combination of two vowels not forming a diphthong is called a **non-diphthongal combination.**

5. *A combination of two strong vowels never forms a diphthong.*—Thus, the combinations *ea* and *eo* in "*vea*," "*desea*," "*creo*," and "*león*," are not diphthongs, and these words are divided thus: "*ve-a*," "*de-se-a*," "*cre-o*," "*le-ón.*"

6. *A combination of a strong and a weak vowel is diphthongal whenever the weak vowel has not an accent mark over it; otherwise, the combination is non-diphthongal.* Thus:

DIPHTHONGAL COMBINATIONS.	NON-DIPHTHONGAL COMBINATIONS.
estud**ia**r, Franc**ia**.	m**ía**, habl**a**r**ía**.
var**ios**, com**ió**.	m**ío**, fr**ío**, env**ío**.
c**au**sa.	**aú**n.
p**ue**do, Europa, d**eu**da.	continú**e**.
tifoid**ea**.	o**í**do.

7. *Each of the combinations* **iu** *and* **ui** *is diphthongal, except in infinitives ending in* **uir** *and participles ending in* **uido.** Examples:

DIPHTHONGAL.	NON-DIPHTHONGAL.
c**iu**dad, veint**iún**, f**ui**.	construir, construido.

8. Pronunciation of Two-Vowel Combinations. *The two vowels of a non-diphthongal combination belong to two different syllables, and should be pronounced each by itself, as if standing alone.* Examples: "*te***nía**," "*fr***ío**," "*tra***ído**," "**oír**," "**aún**," "*cr***eo**," "*cr***ee**."

9. *When* **i** *is one of the vowels of a diphthongal combination, the two vowels belong to the same syllable and should be*

pronounced together quickly by one impulse of the voice, without any pause between them. Examples: "*b***ien**," "*t***iene**," "*San-t***iago**," "*Franc***ia**," "*tra***igo**," "*med***io**," "*tifo***idea**," "*fu***í**." Be particularly careful never to split diphthongs of this kind into two syllables. Remember, for instance, the difference between the pronunciation of "*ser***ía**," postpreterit of "*ser*," and "*ser***ia**," feminine form of "*serio*," "serious": the former has the emphasis on the *i*, the latter on the *e*.

10. *In the diphthongal combinations* **au, eu,** *each vowel is pronounced with its characteristic sound, as if it stood alone.* Examples: "*c***au***sa*," "*d***eu***da*," "**Eu***ropa*."

In these combinations, the peculiar sound of each vowel is heard distinctly by itself: the sound of one does not merge into the sound of the other, as in the diphthongal combinations referred to in Art. **9.**

11. *The two vowels in the diphthongal combination* **ua** *belong to the same syllable, and should be pronounced together quickly, without any pause between them.* Examples: "*cuál*," "*cua***ndo**," "*ag***ua**," "*ag***ua***rdar*," "*averig***ua***r*," "*c***ua***rto*," "*J***ua***n*." Remember that this combination is always pronounced almost the same as English *ua* in "quality."

12. *The two vowels in the combination* **ue** *are usually pronounced together as part of one and the same syllable, with the sound of English* **we** *in "west."* Examples: "*p***ue***rta*," "*c***ue***nta*," "*Samu***e***l*," "*alm***ue***rzo*," "*enc***ue***ntro*," "*p***ue***do*," "*h***ue***vo*," "*h***ué***sped*," "*desp***ué***s*," "*f***ue***ron*." We shall point out exceptions to this rule when we use words to which the rule does not apply.

13. *The diphthongal combinations* **iu** *and* **ui** *are pronounced each as part of one and the same syllable, and they have respectively the sounds of English* **u** *and* **we** *in the words "cute," "we."* Examples: "*c***iu***dad*," "*veint***iu***no*," "*f***ui**," "*f***ui***mos*."

When, however, the *u* in the combination *ui* has an accent mark over it, the two vowels are pronounced separately. Thus, the word "*flúido*," which means "fluid," is pronounced like the latter word, except for the sound of the final *o*.

14. *Final* **y** *preceded by one vowel always forms a diphthongal combination with that vowel, and the two belong to the same syllable.* Examples: "*h*oy," "*s*oy," "*est*oy," "*m*uy."

The combination *ey* is pronounced like English *ey* in "grey." Examples: "*l*ey," "law"; "*r*ey," "king."

NOTE.—Remember that in "*muy*" the emphasis is given to the *u*, and that therefore the combination *uy* is not pronounced like the English word "we," but like English *ooy*, with the emphasis on the *oo*.

DIVISION OF WORDS INTO SYLLABLES

15. **Introductory Rule.**—*For the purposes of syllabication, a diphthongal combination is treated as one vowel.* (See Art. 4.)

16. **Rule I.**—*A consonant between two vowels forms part of the same syllable as the vowel that follows it.* Thus, the words "*amigo*," "*mejicano*," "*americanos*," "*asegurar*," "*señorita*," "*tiene*," "*puedo*," "*averiguar*," "*ahora*," "*ah!*," are divided thus: "*a-mi-go*," "*me-ji-ca-no*," "*a-me-ri-ca-nos*," "*a-se-gu-rar*," "*se-ño-ri-ta*," "*tie-ne*," "*pue-do*," "*a-ve-ri-guar*," "*a-ho-ra*," "*a-h!*."

As each of the combinations *ch*, *ll*, and *rr* is considered as one consonant, they all follow the rule just stated: "*mu-cha-cho*," "*mu-chí-si-mo*," "*ca-lle*," "*ca-ba-lle-ro*," "*ho-rro-ro-so*," "*ma-ca-rro-nes*."

17. **Rule II.**—*When* **l** *or* **r** *is preceded by a consonant, the combination is, for the purposes of syllabication, treated as one consonant, and therefore follows Rule I.* Examples: "*ha-blar*," "*po-si-ble*," "*a-brir*," "*so-bre*," "*fie-bre*."

NOTE.—Some exceptions to this rule will be pointed out elsewhere.

18. **Rule III.**—*A combination of two or more consonants between two vowels is divided thus: the last consonant belongs to the same syllable as the vowel following it, the others to the same syllable as the vowel preceding them.* Examples: "*im-po-si-ble*," "*es-tu-dian-te*," "*con-ver-sa-ción*," "*lec-ción*," "*tran-sac-ción*," "*tras-por-tar*," "*trans-por-tar*." (See Lesson XX, Art. 24.)

In the application of this rule, what was stated in Rule II, Art. **17**, should be borne in mind: "*ex-tra-ñar*," "*in-glés*," "*es-ta-ble-ci-mien-to.*"

19. Rule IV. — *The two vowels of a non-diphthongal combination belong to different syllables:* "*cre-o*," "*de-se-ar*," "*le-ón*," "*cre-e*," "*te-ní-a*," "*ven-drí-a*," "*to-da-ví-a*," "*mí-o*," "*a-ún.*"

RULES FOR ACCENTUATION, OR EMPHASIS

20. By **accent**, or **emphasis**, is meant the special vocal stress laid on one or more vowels of a word; a stress that causes that vowel to be heard more distinctly than the others, and the syllable to which it belongs to be longer than the other syllables. In the words "*hablo*," "*calle*," the accent is on the *a*; in "*señor*," "*servidor*," and "*estación*," on the *o*. The vowel to be emphasized in a Spanish word is often indicated by an accent mark (′) placed over it. (See Lesson XII, Art. **18.**) A great many words, however, have no accent mark, and it is therefore necessary to have some fixed rules by which you may be able, when reading a word you have not heard, to place the emphasis on the proper syllable. Fortunately, these rules are exceedingly simple.

The subject of accentuation is of the utmost importance, and you should take particular pains with it. There are words that, although consisting of the same letters, have very different meanings, according to which of the vowels is emphasized. Thus, "*esta*" (emphasis on *e*) means "this," and "*está*" (emphasis on *a*) means "is."

21. Rule I. — *A vowel having an accent mark over it should be emphasized.*

To this general rule we referred in the last article.

22. Rule II. — *When a weak vowel occurs in combination with a strong vowel, it should not be emphasized, unless it has an accent mark over it.*

23. Rule III. — *A word ending in a vowel, and having no accent mark, should be emphasized on the syllable before the last.*

Examples: "*eso*," "*para*," "*amigo*," "*estaba*," "*siempre*," "*posible*," "*extraordinario*," "*establecimiento*," "*deseo*," "*tifoidea*," "*estudio*," "*averiguo*," "*Santiago*," "*causa*," "*deuda*."

24. **Rule IV.**—*A word ending in* **n** *or* **s**, *and having no accent mark, should be emphasized on the syllable before the last.* Examples: "*Carmen*," "*joven*," "*estaban*," "*estudian*," "*aguardan*," "*martes*," "*jueves*," "*españoles*," "*lecciones*," "*nuestros*," "*relojes*," "*ellas*," "*varios*."

25. **Rule V.**—*A word ending in any consonant* (**y** *included*) *other than* **n** *or* **s**, *and having no accent mark, should be emphasized on the last syllable.* Examples: "*hablar*," "*traer*," "*conseguir*," "*vapor*," "*mineral*," "*especial*," "*español*," "*bistec*," "*usted*," "*realidad*," "*ciudad*," "*salud*," "*reloj*," "*estoy*," "*Paraguay*."

26. **Rule VI.**—*Adverbs ending in* **mente** *should be emphasized on two syllables, namely: on the emphatic syllable of the adjective from which they are derived, and on the first* **e** *of the ending* **mente.** Thus, "*fácilmente*" is emphasized both on the *á* and on the first *e*, the *a* being the vowel emphasized in the adjective "*fácil*." So, too, in "*especialmente*" both the *a* in the diphthong *ia* and the first *e* in *mente* are emphasized, the *a* being the emphatic vowel in "*especial*." (See Lesson XX, Art. **3.**) In order to determine what syllable should be emphasized in the part preceding the ending *mente*, leave out this ending, and emphasize the remaining part according to the rules already laid down. Thus, leaving out the ending *mente* in "*especialmente*," we obtain "*especial*," which, by Rule V, should be accented on the *a*.

27. **Rule VII.**—*With the exception of adverbs ending in* **mente**, *no Spanish word has more than one emphasized vowel.*

No matter how long a word may be, avoid giving any emphasis to more than one of its vowels. All syllables that, according to the preceding rules, are not emphatic, should be pronounced together quickly, without laying any stress on, or making any pause after, any of them. We have already (Lesson XX, Art. **11**) referred to this subject,

and would advise you to pay particular attention to it. Notice, for instance, how such long words as "*conversación*," "*establecimiento*," "*extraordinario*," "*esperándome*" are pronounced in our records.

NOTE.—The rules and explanations given in the foregoing part of this lesson will enable you to read properly nearly every word we shall give you in this and the following nine lessons. When any exceptional cases present themselves, we shall call your attention to them and give the necessary explanations. The subjects of accentuation and syllabication will be treated more thoroughly in our Grammar.

SOME GRAMMATICAL TERMS

28. We give here some grammatical definitions and explanations necessary for the understanding of the ten conversational lessons that follow. Although several of the terms presently to be defined have been defined elsewhere, it will be convenient to have them grouped together for easy reference.

In defining and classifying grammatical terms, we have followed the works of leading Spanish grammarians. Their definitions and classifications differ in some respects from those found in English grammars. To these points of difference we shall call your attention at the proper places.

29. Sentence.—A sentence is a combination of words expressing a complete thought. Each of the following combinations of words states a complete thought, and is therefore a sentence: "*Mi madre está en el comedor*," "*Ud. es americano*," "*En esta casa no vive nadie.*" The phrase "*en el comedor*," on the contrary, is not a sentence, for it does not state a complete thought.

30. Subject and Predicate. — In almost* every sentence there are two main parts: one of these parts is a word or a combination of words denoting the thing or things† spoken of, or of which something is said: this part

*There are some irregular sentences to which this statement does not exactly apply. With these we shall deal elsewhere.

†The word *thing* is here used in the sense of whatever we can think or speak of.

is called the **subject** of the sentence. The other part is a word or a combination of words by which something is said of the subject; this part is called the **predicate** of the sentence.

In the sentence, "*Inglaterra es un país de Europa*," the word "*Inglaterra*" indicates the thing spoken of, and the phrase "*es un país de Europa*" indicates what is said of the thing "*Inglaterra*." In this sentence, therefore, "*Inglaterra*" is the subject, and "*es un país de Europa*" is the predicate. Likewise, in the sentence, "*¿Tiene Ud. calor?*" the thing spoken of, or referred to, is indicated by the word "*Ud.*," which is the subject of the sentence; what is said (or asked) of the subject is "*¿tiene calor?*" which is the predicate of the sentence.

31. Articles.—The words "*el*" and "*un*" are called **articles**; "*el*" being the **definite article**, and "*un*" the **indefinite article.**

32. Substantive.—A **substantive** is any word that either by itself or with one of the articles can be the subject of a sentence. In the following examples, the words "*Juan*," "*oro*," "*mesa*," "*yo*" are substantives:

SUBJECT	PREDICATE
Juan	habla español.
El **oro**	es un metal.
La **mesa**	está en el cuarto.
Yo	hablo español.

NOTE.—The term *substantive* includes all those words that in English are called *nouns*, as well as those pronouns that can perform in the sentence the same functions as a noun—"I," "you," "they," etc.

33. Substantives, Common and Proper.—A substantive that serves as the name of every one of several things of the same class is called a **common substantive**: "*libro*," "*mesa*," "*ciudad*" are examples. A substantive used as the name of a particular person or thing, and serving to distinguish that person or thing from others of the same class, is called a **proper substantive**: "*Juan*," "*Pedro*," "*Francia*," "*Filadelfia*" are examples.

34. Adjective.—An **adjective** is a word employed to *modify* the meaning of a substantive; that is, a word that is used with reference to a substantive to indicate some property or distinguishing feature of the thing denoted by the substantive or the extent to which the substantive can be applied. Thus, the words "*bueno*," "*grande*," "*caro*," "*bonito*" denote properties or qualities in the following sentences: "*Este libro es* **bueno**," "*Newton fué un* **grande** *hombre*," "*El café está ahora muy* **caro**," "*La señorita Mercedes es* **bonita**." In the sentences, "*Yo no leo* **malos** *libros*," "*Ud. tiene* **mis** *libros*," the adjectives "*malos*" and "*mis*" serve to show the extent to which the substantive "*libros*" can be applied, by indicating special classes of "*libros*," to which alone reference is made. When we say, "**Todo** *hombre es mortal*," "**El** *hombre es mortal*," both "*todo*" and "*el*" indicate that the statements made apply to all classes of men. As will be noticed, the article is but a special kind of adjective.

One of the distinctive features of the adjective is that it can be joined to a substantive to form with it a combination which can perform the same grammatical functions as a substantive. Thus,

SUBJECT	PREDICATE
El *hombre*	es un animal racional.
Nuestra *madre*	vive en Nueva-York.
La *casa* **siguiente**	es del señor Gómez.
El *libro* **mío**	está sobre la mesa.
Muchas *personas*	me han preguntado por Ud.

35. Possessive Adjectives.—A **possessive adjective** is an adjective that modifies the meaning of a substantive by indicating to what or whom the thing denoted by the substantive belongs. You are already acquainted with the possessive adjectives "*mi*," "*mío*," "*su*," "*suyo*," "*nuestro*," and their changes for gender and number.

NOTE.—The English equivalents ("mine," "yours," "my," etc.) of the Spanish possessive adjectives are usually called *possessive pronouns* by English grammarians. The forms "my," "your," "his," etc., which cannot be used except when followed by a substantive, are sometimes called *pronominal possessive adjectives*.

36. Person.—In grammar, a substantive is said to be in the **first person** when it indicates the person that speaks, or several persons, among whom the speaker is included; in the **second person,** when it indicates the person or persons spoken to; in the **third person,** when it indicates the person or persons, thing or things, spoken of. In the sentence, "*Yo, Antonio, deseo mandarle esta carta á su hermano con Ud.*," the substantives "*yo*" and "*Antonio*" both denote the speaker, and are therefore in the first person; "*carta*" and "*hermano*" indicate the thing and person spoken of, and are therefore in the third person; while "*Ud.*" denotes the person spoken to, and is therefore in the second person.

37. Personal Pronouns.—The substantives "*yo*," "*nosotros*," "*nosotras*," "*él*," "*ella*," "*ellos*," "*ellas*," "*Ud.*," "*Uds.*" are called **personal pronouns.**

"*Yo*" indicates the person that speaks, and is therefore a personal pronoun of the first person. "*Nosotros*" is also a personal pronoun of the first person, but differs from "*yo*" in that it refers both to the person that speaks and to others to whom the statements made by the speaker are supposed to apply.

"*Él*," "*ella*," "*ellos*," "*ellas*" are personal pronouns of the third person, and "*Ud.*," "*Uds.*" are personal pronouns of the second person.

38. Number.—The words **singular** and **plural** mean, respectively, *one* and *more than one.* A substantive that indicates one individual, or a group of individuals considered as a whole, is said to be in the **singular number,** or to be a **singular substantive.** A substantive that indicates several individuals of the same kind, without implying that these individuals form a whole, is said to be in the **plural number,** or to be a **plural substantive.** Thus, "*hombre*," "*gente*," are singular substantives, and "*hombres*," "*libros*," are plural substantives.

The personal pronouns "*yo*," "*él*," "*ella*," "*Ud.*" are of the singular number, and the personal pronouns "*nosotros*," "*ellos*," "*Uds.*" are of the plural number.

The term *number* is also applied to words that change their forms according as they refer to a singular or to a plural substantive. Thus, in the sentence, "El *libro es* bueno," the adjectives "*el*" and "*bueno*" are said to be in the singular number, or in the singular form; while in the sentence, "Los *libros son* buenos," the adjectives "*los*" and "*buenos*" are said to be in the plural number, or form.

39. Word Forms.—There are words that, although being identical in meaning, are not interchangeable. Each of the words "*bueno*," "*buena*," "*buenos*," for instance, denotes one and the same quality; but the first can only be employed with a singular masculine substantive; the second, with a singular feminine substantive; the third, with a masculine plural substantive.

We may consider these three words to be really the same word in different forms. In Spanish, it is customary to consider the masculine singular form of an adjective as *the* adjective, and this is the only form usually found in dictionaries.

40. Again, there is a certain action named by the word "*hablar*." In the expression, "*Juan* habla," the word "*habla*" indicates exactly the same action as is indicated by the word "*hablar*," but the former is used only when the action is being performed by a third person—"*Juan*." In the sentence, "*Juan* habló," the action denoted by "*habló*" is identical with the action denoted by "*hablar*" and "*habla*," but "*habló*" indicates that the action referred to is a past action.

Here we have several words having the same general signification. They all serve to denote the same action; and, as in the case considered in the last article, they are regarded as being really the same word in different forms. The word "*hablar*," which expresses the action in its most unrestricted manner, is considered as *the* name of the action, while "*habla*," "*habló*," "*hablará*," etc. are considered as different forms of the word "*hablar*."

41. Inflective Words.—Words having different forms, in the sense in which this term has been explained in the last two articles, are called **inflective words.** When we exhibit all the forms of an inflective word, we are said **to inflect** the word. Variations in the form of inflective words are called **inflections.** The term *inflection* is also applied to that part of grammar that deals with the changes of form undergone by inflective words.

42. Verb.—There is a class of words without which nothing can be said of anything, and which are, therefore, indispensable for the formation of sentences. These words are called **verbs.** Although the verb is perhaps the most difficult word to define, it is one of the easiest to recognize: it occurs in the predicate of every sentence, and either forms the whole predicate, or serves, so to speak, to introduce it. In the sentences, "*Yo* **hablo,**" "*Mi amigo* **vive** *aquí,*" "*Ud.* **está** *enfermo,*" "*Él* **llegó** *ayer,*" the words "*hablo,*" "*vive,*" "*está,*" "*llegó*" are verbs.

The main distinguishing characteristic of the Spanish verb is that it is an inflective word having special forms to indicate time. Thus, in the sentence, "*Don Pedro* **viene** *con su padre de Ud.,*" the form "*viene*" indicates that the action of "*venir*" is actually taking place—"Mr. Pedro *is* coming." In the sentence, "*Don Pedro* **vendrá** *mañana,*" the form "*vendrá*" indicates that the action of "*venir*" is to take place in a future time. This peculiarity, which belongs to the verb only, affords the easiest means of distinguishing the verb from words belonging to other classes.

43. Infinitive.—The form of a verb that is used as the *name* of the verb, and expresses the meaning of the verb in its most general way, without any reference to time, is called the **infinitive** of the verb. Thus, "*hablar,*" "*estudiar,*" "*estar,*" "*ser,*" "*comer,*" "*comprender,*" "*ir,*" "*escribir,*" "*subir*" are infinitives.

44. Participle.—In the expression, "*El café* **comprado** *ayer y* **vendido** *esta mañana vino del Brasil,*" the words

"*comprado*" and "*vendido*" are adjectives, since they modify the substantive "*café.*" These words, however, have two characteristics that serve to distinguish them from other kinds of adjectives: (1) they are **verbal derivatives**, that is, words derived from verbs—"*comprado*" from "*comprar*," "*vendido*" from "*vender*"; (2) they are used with the verb "*haber*" in **compound verbal forms**, as in the sentences, "*Yo* **he comprado**," "*Uds.* **han vendido.**"

These verbal derivatives are called **past participles**, or simply **participles.** They are usually obtained from the infinitives of verbs by changing the last two letters of the infinitive to *ado* or *ido:* "*habl***ar**," "*habl***ado**"; "*compr***ar**," "*compr***ado**"; "*vend***er**," "*vend***ido**"; "*com***er**," "*com***ido**"; "*recib***ir**," "*recib***ido**"; "*sub***ir**," "*sub***ido.**" As you know, some participles, like "*escrito*," are derived from their corresponding infinitives in an irregular manner.

45. When a participle is used with the verb "*haber*" in compound forms, it is invariable; but when it is used with other verbs or joined to a substantive, it changes its form like any other adjective: "*Las cartas* **recibidas** *hoy serán* **contestadas** *mañana*," "*Los géneros* **recibidos** *hoy serán* **despachados** *mañana.*"

46. Gerund.—There is a verbal derivative that often performs the office of an adverb (see Art. **63**), and is generally obtained by replacing the last two letters of the infinitive with the ending *ando*, if the infinitive ends in *ar*, and with the ending *iendo*, if the infinitive ends in either *er* or *ir:* "*habl***ar**," "*habl***ando**"; "*com***er**," "*com***iendo**"; "*recib***ir**," "*recib***iendo.**" This verbal derivative is called the **gerund**, or **present participle**, of the verb from which it is derived.

NOTE.—Hereafter, the term *participle* will be applied to the past participle only; while the present participle will always be referred to by the term *gerund.*

47. Conjugation.—The aggregate inflections of a verb are called its **conjugation**, and to **conjugate** a verb is to inflect it. (See Art. **42.**)

48. Person and Number of Verbs.—Verbs sometimes change their forms according to the person and number of the subject, and are then said to be of the same person and number as the subject to which they refer. Thus, "*hablo*" can only refer to a subject in the first person singular, and is, consequently, said to be the first person singular of the verb "*hablar.*" In some cases, the same form is used with several persons, and therefore the person of one of these forms cannot be stated except in special sentences where the subject is expressed.

49. Preposition.—The following Spanish words and their English equivalents are called **prepositions:**

á, to;	*hasta*, to, till;
con, with;	*para*, for;
de, of, from;	*por*, by, for;
desde, from;	*según*, according to;
en, in, at;	*sin*, without;
entre, between, among;	*sobre*, on, upon.

In Spanish, the distinguishing characteristics of words belonging to this class are: (1) they are invariable, that is, not inflective; (2) they can never stand at the end of a sentence, but must always be followed by another word or combination of words, with which they form a phrase that explains or qualifies some preceding word or words.

You will soon learn the use of the few Spanish prepositions not included in the list given above.

50. Accusative.—In the sentence, "*Yo vendo café,*" the verb "*vendo*" expresses an action that is performed on, or passes over to, the thing indicated by the substantive "*café.*" Here the word "*café,*" which indicates the thing acted on, or on which the action is directly realized, is called the **accusative,** or **direct object,** of the verb "*vendo.*" Similarly, in the sentences, "*Juan me dió* **un libro,**" "*Hoy hemos comprado* **veinte máquinas,**" "*Don Manuel me mandó* **los periódicos que Ud. me dejó con él,**" the accusatives of the verbs "*dió,*" "*hemos comprado,*" and "*mandó*" are,

respectively, "*un libro*," "*veinte máquinas*," and "*los periódicos que Ud. me dejó con él.*" As you see, the accusative of a verb may consist of a substantive or of a substantive with the words that are joined to it to modify or explain its meaning.

When the accusative is a substantive indicating a person, it is generally preceded by the preposition "*á*," which in this case is not translated, and may be considered simply as the sign of the personal accusative: "*Veo* **á mis amigos**," "*Hemos llamado* **á don Eduardo.**"

51. Some verbs do not, strictly speaking, denote an action; some other verbs denote actions that are not performed on any object. The grammatical construction of some of these verbs is, however, identical in form with that of those mentioned in the preceding article. Compare, for instance, the following pairs of examples:

Yo *compré* **eso.**
Yo *creí* **eso.**

Yo *compro* **café.**
Yo *sufro* **dolor** (I suffer pain).

Yo *vendo* **muchas cosas.**
Yo *hablo* **muchos idiomas.**

Yo *vendo* **libros en español.**
Yo *tengo* **libros en español.**

Yo *veo* **á don Pedro.**
Yo *conozco* **á don Pedro.**

In these examples, the substantives and phrases "*eso*," "*dolor*," "*muchos idiomas*," "*libros en español*," "*don Pedro*" are the accusatives of the verbs "*creí*," "*sufro*," "*hablo*" "*tengo*," "*conozco*," respectively.

52. The accusative of a verb always belongs to the predicate of the sentence, and may be easily recognized by the following rule:

If the question, "**¿ Cuál es la cosa——?**" *or the question*, "**¿ Cuál es la persona——?**" *can be asked, placing the participle of the verb where the dash stands, and the substantive or*

phrase under consideration is the answer, then that substantive or phrase is the accusative of the verb. Thus:

"*Yo vendo* **café.**" Question: "*¿Cuál es la cosa vendida?*" Answer: "**Café.**" Therefore, "*café*" is the accusative of "*vendo.*"

"*Ayer ví á* **don Antonio?**" Question: "*¿Quién fué la persona vista?*" Answer: "**don Antonio.**" Therefore, "*don Antonio*" is the accusative of "*ví.*"

NOTE.—In English grammars, a substantive which is the accusative of a verb is said to be in the *objective case*. Here the term *case* will be used only in connection with personal pronouns, as will be explained presently.

53. Verbs Transitive and Intransitive.—A verb that *can* have an accusative is called a **transitive verb.** Other verbs are called **intransitive.** Thus, "*comprar,*" "*tener,*" "*ver,*" "*vender*" are transitive verbs, while "*ser,*" "*ir,*" "*estar,*" "*dormir,*" "*descansar*" are intransitive verbs.

54. Case.—The Spanish personal pronouns are inflective words; they change their forms according to the offices they perform in the sentence and the manner in which they are related to other words. These various forms are called **cases.** There are four cases in Spanish; namely:

1. **Nominative,** when the pronoun is the subject of the sentence: "**Yo** *hablo,*" "**Él** *estudia,*" "**Nosotros** *hablamos.*"

2. **Accusative,** when the pronoun is the accusative of a verb (Arts. **50, 51, 52**): "*Ud* **me** *ve,*" "*Yo no* **lo** *he visto.*"

3. **Dative,** when the pronoun, without being in either of the two preceding cases, is joined to the verb without a preposition: "*Pedro* **me** *habla,*" "*Juan* **nos** *dijo eso,*" "*Ella* **me** *dió este libro.*"

4. **Prepositional,** when the pronoun follows a preposition with which it forms a phrase: "*Ese dinero es* **para mí,**" "*Mi padre salió* **sin mí,**" "*Ayer estuve* **con él.**"

In the redundant phrases "*á mí,*" "*á él,*" etc. the pronoun is in the prepositional case, and, besides, in either the accusative or the dative, according to the case of the pronoun of which the form "*mí*" is a repetition. Thus, in the

sentence, "*Ella* **me** *ve* **á mí**," which has the same meaning as "*Ella* **me** *ve*," the forms "*me*" and "*mí*" are both accusative, but the latter is, besides, prepositional, since it follows the preposition "*á*." In the sentence, "*Él* **me** *habla* **á mí**," which is equivalent to "*Él* **me** *habla*," the form "*mí*," besides being prepositional, is dative, for it is employed to repeat the dative "*me*." The prepositional case used with "*á*" in these redundant forms must therefore be considered an exception to the definitions given above.

55. Declensions.—The aggregate of all the inflections, or cases, of a personal pronoun is called the **declension** of the pronoun, and **to decline** a pronoun is to inflect it. The pronouns "*yo*," "*nosotros*," "*él*," "*ellos*," "*ella*," "*ellas*," "*Ud.*," "*Uds.*" are thus declined:

Yo.		**Nosotros, as.**	
Nominative,	*yo.*	Nominative,	*nosotros, as.*
Accusative,	*me.*	Accusative,	*nos.*
Dative,	*me.*	Dative,	*nos.*
Prepositional,	*mí.*	Prepositional,	*nosotros, as.*

Él, Ud.		**Ella, Ud.**	
Nominative,	*él, Ud.*	Nominative,	*ella, Ud.*
Accusative,	*le, lo.*	Accusative,	*la.*
Dative,	*le.*	Dative,	*le.*
Prepositional,	*él, Ud.*	Prepositional,	*ella, Ud.*

Ellos, Uds.		**Ellas, Uds.**	
Nominative,	*ellos, Uds.*	Nominative,	*ellas, Uds.*
Accusative,	*los.*	Accusative,	*las.*
Dative,	*les.*	Dative,	*les.*
Prepositional,	*ellos, Uds.*	Prepositional,	*ellas, Uds.*

The datives "*le*," "*les*" are changed to "*se*" when they occur with an accusative case. Thus, we say, "*Yo* **le** *dí el libro á Ud*," but, if the "*libro*" has already been mentioned and we wish to refer to it by the accusative "*lo*," we should say, "*Yo* **se** *lo dí á Ud.*" (See Lesson XII, Art. 18.)

NOTE.—In nearly all English grammars, case is defined as the relation in which a substantive stands to other words in the sentence. Accordingly, all substantives are said to have case. Here we use the word *case* in the sense of change of form; and for this reason we have applied it to personal pronouns only, which in Spanish are the only inflective substantives.

56. Mode, or Mood.—Let us take the three following sentences:

Antonio **hablará** *con Ud. mañana.*
Deseo que Antonio **hable** *con Ud. mañana.*
Hable *Ud. con Antonio mañana.*

Here we have three forms of the verb "*hablar.*" They all denote the same action and refer to the same time, but they indicate different attitudes of the speaker with regard to the performance of the action. The first form, "*hablará,*" makes a positive assertion regarding the action; the speaker declares that the action will be performed. The second expresses a desire that the action may be performed, and the third commands the performance of the action. These manners, or *modes*, of presenting the action or fact denoted by a verb, are called **modes** or **moods,** a term that applies also, and mainly, to the form taken by the verb to express such conditions.

57. In Spanish there are four modes, namely:

1. The **indicative mode:** the form of the verb used in making a direct affirmation or negation: "*Yo* **hablo,**" "*Ud.* **es** *mi amigo,*" "*Nosotros no* **vendemos** *café,*" "*Mi hermano* **ha perdido** *mucho dinero,*" "*Hoy no* **podemos** *ir al teatro.*"

2. The **subjunctive mode:** the form of the verb used to indicate uncertainty: "*Es probable que él* **venga** *mañana*"; "*No me parece que ese señor* **hable** *español bien.*" This form is also used in dependent phrases introduced by a verb in the indicative mode expressing desire: "**Deseo** *que Uds.* **vengan** *á verme,*" "*Mi padre* **quiere** *que yo* **estudie** *ingeniería.*"

3. The **imperative mode:** the form of the verb used to indicate in a direct manner that the action denoted by the verb is commanded or desired. A verb in the imperative

mode is independent; that is, it does not have to be introduced by another verb or word; a verb in the subjunctive mode always has to be introduced by other words, as appears from the examples given above. The following are examples of the use of the imperative: "**Estudie** *Ud.*," "**Venga** *acá*," "**Pregunten** *Uds. por ella*," "**Hablen** *Uds. con don Pedro*," "**Salgamos** *á dar un paseo*," "*No* **compremos** *más géneros.*"

4. The **hypothetic mode.** This mode will be explained elsewhere. It is not commonly employed, and you have had no illustrations of its use.

58. Although the indicative mode is recognized by the fact that it *can* be used in making an affirmation, and the subjunctive mode is a form that *can* be used in expressing a desire without direct command, it by no means follows that these modes are *always* used for these purposes.

59. Tense, or time form: the form of a verb used to indicate time. In the expression "*Ud.* **habló,**" the form "*habló*" by itself indicates that the action performed by "*Ud.*" is past. In the sentence, "*Ud.* **hablará,**" the form "*hablará*" by itself indicates that the action of speaking is yet to be performed. The forms "*habló*" and "*hablará*" are different tenses of the verb "*hablar.*"

Some tenses are obtained by combining the forms of the verb "*haber*" with a participle: "*yo* **he hablado,**" "*ellos* **han escrito.**" These tenses are called **compound tenses;** all the others, **simple tenses.**

60. In Spanish, the indicative mode has five simple tenses; namely (compare Lesson XVII, Art. **9**):

1. The **present tense:** the form of the verb used to indicate that the fact denoted by the verb is taking place at, or coincides with, the moment of speaking. Examples: "*yo* **hablo,**" "*mis padres* **son** *ingleses,*" "*Uds.* **están** *enfermos.*"

2. The **future tense:** the form of the verb used to indicate that the fact denoted by the verb will take place after

the moment of speaking: "*Mañana* **iré** *á Nueva-York*," "*El año entrante* **emprenderemos** *ese negocio*," "*Mis mercancías* **saldrán** *por el vapor del viernes.*"

3. The **preterit tense:** the form of the verb used to indicate simply that the fact denoted by the verb is absolutely past: "*Ayer* **ví** *á su señora madre*," "*Yo* **hablé** *con el señor Gómez el domingo*," "*Nosotros no* **vendimos** *nada el mes pasado*," "*Nuestros amigos* **salieron** *antier para Filadelfia.*"

4. The **copreterit tense:** the form of the verb used to indicate that the fact denoted by the verb is past, but coincided with another fact, also past: "*Yo* **hablaba** *con mi padre cuando Ud. entró*," "*Cuando sus hermanos de Ud. llegaron, nosotros* **discutíamos** *este negocio y* **tratábamos** *de fijar los precios.*"

5. The **postpreterit tense:** the form of the verb used to indicate that the fact denoted by the verb was to take place after a specified past time: "*Él me dijo ayer que* **vendría,**" "He told me yesterday that he would come." Here the form "*vendría*" indicates that the act of coming was to take place after yesterday. "*Yo creí que Ud. me* **vendería** *esas máquinas*," "I thought you would sell me those machines." Here the form "*vendería*" indicates that the act of selling was to, or might, take place after the past time involved in the form "*creí*," "I thought."

To the five simple tenses just mentioned there correspond five compound tenses: the **compound present**—"*yo* **he hablado**"; the **compound future**—"*yo* **habré hablado,**" etc.

61. The subjunctive has only two simple time-forms, namely:

1. The **present tense:** the form of the verb used to indicate present time: "*Tal vez él* **esté** *enfermo*," "Perhaps he is sick"; "*No creo que ese teatro* **sea** *muy bueno*," "I do not believe that theater is very good." This form is also used to indicate future time: "*Cuando él* **venga,** *hablaré con él.*" Whatever the time indicated, however, we shall always refer

to this form as the **present subjunctive**, or the **present tense of the subjunctive.**

2. The **preterit tense**: the form of the verb used to indicate past time: "*No creí que ella* **estuviera** *enferma*," "I did not think she might be sick." Other time relations are indicated by this form, but the form itself will always be referred to, regardless of its meaning, as the **preterit subjunctive**, or the **preterit tense of the subjunctive.**

The compound tenses of the subjunctive mode are: the **compound present**—"*yo* **haya hablado**"; the **compound preterit**—"*yo* **hubiera hablado.**"

62. You should not confound the two terms *tense* and *time:* in grammar, the word *tense* is used to denote a form of a verb. It is true that this form *can* be used to denote time, and on this peculiarity we have founded our definitions of the various tenses. One and the same form, or tense, however, may serve to denote different times, according to circumstances. Thus, the form "*viene*," which is the present tense of the verb "*venir*," indicates present time when we say, "*Mi padre* **viene** *con don Antonio*," "My father is coming with Mr. Anthony," and future time when we say, "*Si él* **viene**, *dígale que he salido*," "If he comes, tell him I have gone out."

63. **Adverb.**—A word used to modify the meaning of a verb or an adjective is called an **adverb.** In the sentence, "*Ese señor lee* **bien**," the adverb "*bien*" modifies the verb "*lee.*" In the sentence, "*Tengo un libro* **muy** *bueno*," the adverb "*muy*" modifies the adjective "*bueno.*"

Some adverbs may modify other adverbs, as in the sentence, "*Me siento* **muy** *bien*," in which the adverb "*muy*" modifies the adverb "*bien.*"

NEW WORDS AND COMBINATIONS

VOCABULARY

NOTE 1.—As stated at the beginning of Lesson XX, the Vocabulary is not intended to be committed to memory. You will easily familiarize yourself with the meanings of the new words introduced by listening to the Record and reading the Conversation several times. On account of the connections and mutual dependence of the sentences given in these two parts of the lesson, their meanings are easily learned and remembered, and thus the meanings of the separate words of which they consist will be gradually and almost unconsciously impressed upon the mind. As a review, and also as an exercise in pronunciation, you should occasionally read *aloud* all the words in the Vocabulary.

NOTE 2.—In this and the following lessons, the principal words forming the Vocabulary will be printed in heavy type in alphabetical order. The infinitives of verbs will be printed in heavy type; irregular verbal forms, in ordinary type immediately after their corresponding infinitives. Idiomatic or other special phrases will often be given in ordinary type after the principal word occurring in them. Thus, "*caña de azúcar*," "*sellos de correo*," are given immediately after "*caña*" and "*sellos*," respectively.

NOTE 3.—The combination *xc* in "*exceder*" is pronounced as in English. In "*experimentar*," "*exportar*," "*extender*," "*extraer*," and all words derived from them, the *x* is customarily pronounced like *s*. The *t* in "*istmo*" is not pronounced.

abrasador, a, *burning, exceedingly hot.*
abundar (reg.), *to abound.*
adaptable, *adaptable, adapted.*
la **altura**, *the height.*
los **Andes**, *the Andes mountains.*
apenas, *only.*
el **anestésico**, *the anesthetic.*
el **árbol**, *the tree.*
la **Argentina**, *the Argentine.*
la **arquitectura**, *architecture.*
el **artículo**, *the article.*
el **banco**, *the bank.*
bello, a, *beautiful.*
el **bosque**, *the forest, the wood.*
Buenos-Aires, *Buenos Ayres.*
el **cacao**, *the cacao, the chocolate tree.*
los **calzoncillos**, *the drawers.*
la **camiseta**, *the undershirt.*
la **caña**, *the cane.*
la caña de azúcar, *the sugar cane.*
el **caucho**, *the india-rubber; the india-rubber tree.*
caudaloso, *large* (said of rivers).
el **chaleco**, *the vest.*
Chile, *Chile, Chili.*
cerrar (irr.), *to close, to shut.*
yo cierro (ind. pres.).
él cierra (ind. pres.).
yo, él cierre (pres. subj.).

VOCABULARY—(Continued)

la **cima**, *the summit, the top.*
el **clima**, *the climate.*
cobrar" (reg.), *to have* (a check, a draft) *cashed; to collect* (money); *to demand* (money due), *to dun.*
el **cobre**, *the copper.*
la **coca**, *the coca; the coca shrub.*
la **cocaína**, *the cocaine.*
codiciar (reg.), *to covet.*
coger" (reg.), *to catch; to take.*
colombiano, a, *Colombian.*
el **comisionista**, *the commission merchant.*
el **conocimiento**, *the knowledge; the bill of lading.*
conseguir" (irr.), *to obtain, to get.*
el **cónsul**, *the consul.*
consumir (reg.), *to consume, to use.*
el **consumo**, *the consumption.*
contemplar (reg.), *to behold.*
contener" (irr.), *to contain.*
la **cordillera**, *the cordillera, the mountain range.*
el **correo**, *the mail; the post office.*
correr (reg.), *to run.*
la **corteza**, *the bark* (of a tree).
la **costa**, *the coast.*
crecer (irr.), *to grow.*
criar (reg.), *to raise, to rear.*
cubrir" (irr.), *to cover.*
cubierto" (participle).
el **cuero**, *the hide, the skin.*
el **cuello**, *the collar; the neck.*
cultivar (reg.), *to cultivate.*
el **cultivo**, *the cultivation.*
delicado, a, *delicate; fine, dainty.*
el **dependiente**, *the clerk.*
el **diálogo**, *the dialogue.*
el **diamante**, *the diamond.*
diciendo, *saying; telling* (gerund of "*decir*").
la **duda**, *the doubt.*
la **ebanistería**, *cabinetmaking.*
el **Ecuador**, *Ecuador.*
el **ecuador**, *the equator.*
elevado, a, *elevated, high.*
elevarse (reg.), *to rise.*
embarcar (reg.), *to embark, to ship.*
embarcarse (reg.), *to embark oneself, to sail.*
la **esmeralda**, *the emerald.*
el **espacio**, *the space.*
el **estaño**, *the tin.*
Eugenio, *Eugene.*
exceder (reg.), *to exceed.*
experimentar (reg.), *to experience; to experiment.*
exportar (reg.), *to export.*
extender (irr.), *to extend, to spread; to make out* (as a document).
yo extiendo (ind. pres.).
él extiende (ind. pres.).
yo, él extienda (subj. pres.).
extraer" (irr.), *to extract.*
el **fabricante**, *the manufacturer.*

VOCABULARY—(Continued)

la **factura**, *the invoice.*
la factura consular, *the consular invoice.*
la **fibra**, *the fiber.*
la **franela**, *the flannel.*
frutal, *fruit-bearing* (said of trees).
el **ganado**, *the cattle.*
ganado vacuno, *bovine cattle, cows and oxen.*
el **globo**, *the globe, the earth.*
la **goma**, *the india-rubber.*
una **gruesa**, *a gross.*
hallar (reg.), *to find.*
el **Himalaya**, *the Himalaya mountains.*
la **hoja**, *the leaf.*
importar (reg.), *to import.*
la **ipecacuana**, *the ipecacuanha.*
el **istmo**, *the isthmus.*
el **kilómetro**, *the kilometer.*
la **legumbre**, *the vegetable* (pulse).
la **letra**, *the letter* (part of the alphabet).
la letra, / la letra de cambio, } *the bill of exchange, the draft.*
levantar[11] (reg.), *to raise.*
levantarse[11] (reg.), *to rise; to get up.*
el **lino**, *the linen, the flax* (plant).
el **llano**,[12] *the plain.*
la **madera**, *the wood.*
el **maíz**, *the Indian corn.*
el **mar**, *the sea.*
la **media**, *the stocking.*
el **mercurio**, *the mercury.*
el **monte**, *the mount, the mountain.*
el **mundo**, *the world.*
nacer[11] (irr.), *to be born; to have its source* (said of rivers).
yo nazco (indic. pres.).
yo, él nazca (pres. subj.).
la **necesidad**, *the want, the need.*
la **nieve**, *the snow.*
oriental, *oriental, easterly.*
la **oveja**, *the sheep* (sing.).
las ovejas, *the sheep* (pl.).
las **pampas**,[12] *the pampas.*
el **pantalón**, / los **pantalones**, } *the trousers.*
el **pañuelo**, *the handkerchief.*
el **paraguas**,[12] *the umbrella.*
paralelo, a, *parallel.*
pedir (irr.), *to ask; to order, to write for.*
yo pido, él pide (ind. pres.).
él pidió, ellos pidieron (ind. pret.).
pida, pidamos (subj. pres.).
pidiera, pidiéramos (subj. pret.).
pidiendo (gerund).
perpetuo, a, *perpetual.*
el **pico**, *the peak.*
la **piedra**, *the stone.*
la **planta**, *the plant* (vegetal).

VOCABULARY—(Continued)

el **plátano**, *the plantain; the banana; the plantain tree.*
el **platino**, *the platinum.*
la **playa**, *the shore.*
el **plomo**, *the lead* (metal).
la **presión**, *the pressure.*
privilegiado, a, *privileged.*
producir (irr.), *to produce.*
el **producto**, *the product.*
próximo, a,[11] *near; coming; just* (*past*).
el **puño**, *the cuff.*
la **quina**, *the Peruvian bark.*
la **quinina**, *the quinine.*
el **quino**, *the cinchona, or Peruvian-bark tree.*
el **rebaño**, *the herd.*
el **recurso**, *the resource.*
los recursos, *the resources; the funds.*
la **resina**, *the resin.*
el **río**, *the river.*
la **riqueza**, *the wealth.*
el **saco**, *the coat.*
el **salitre**, *the saltpeter.*
el **sello**, *the seal; the stamp.*
sello de correo, *postage stamp.*
silvestre, *wild, without cultivation.*
surtido, a, *assorted, mixed.*
el **tabaco**, *the tobacco; the tobacco plant.*
el **tamaño**, *the size.*
la **temperatura**,[11] *the temperature.*
la **tierra**, *the earth; the ground; the land.*
el **tinte**, *the dyeing stuff.*
el **trigo**, *the wheat.*
útil, *useful.*
vacuno, *bovine* (cattle).
valioso, a, *valuable.*
el **valor**, *the value.*
la **vertiente**, *the slope, the side* (of a mountain).
viajero, a, *traveler.*
el **zapato**, *the shoe.*
zapatos de goma, *rubber overshoes.*
la **zarzaparrilla**, *the sarsaparilla.*

PHONOGRAPH RECORD

RIQUEZAS[11] NATURALES DE SUR-AMÉRICA.—Desde el punto de vista de los recursos naturales, Sur-América es sin duda un continente privilegiado. Produce[11] allí la tierra cuanto las necesidades

NATURAL WEALTH OF SOUTH AMERICA.—From the point of view of natural resources, South America is no doubt a privileged continent. There the earth produces all that the physical wants of

PHONOGRAPH RECORD—(Continued)

físicas del hombre requieren, cuanto sus gustos piden, y cuanto su ambición codicia. Corre" paralela á la costa del Pacífico, desde la" Patagonia hasta el istmo de Panamá, la cordillera de los Andes, cuyos picos se levantan á alturas excedidas apenas por las cimas más elevadas del" Himalaya, y en cuya vertiente oriental nacen" algunos de los ríos más caudalosos del mundo." En el espacio de unos pocos kilómetros ve" el viajero todos los productos, siente todas las temperaturas," pasa por todos los climas, y experimenta todas las presiones atmosféricas del globo; y desde las playas abrasadoras del mar puede contemplarse la nieve perpetua que cubre las cimas de los altos montes.

Crecen" allí casi silvestres el plátano y otros árboles frutales, el" cacao y mil variedades de legumbres; y se cultivan" en grandes plantaciones el" maíz, el" trigo, el" tabaco, el" café y la" caña de azúcar. Hállanse" en los bosques valiosísimas maderas: unas fuertes y durables, útiles para las construcciones de ingeniería y arquiman require, all that his tastes demand, and all that his ambition covets. Parallel to the coast of the Pacific, from Patagonia to the Isthmus of Panama, runs the Andes mountain range, whose peaks rise to heights exceeded only by the highest summits of the Himalayas, and from whose easterly slope spring some of the largest rivers in the world. In the space of a few kilometers the traveler sees all the products, feels all the temperatures, passes through all the climates, and experiences all the atmospheric pressures of the globe; and from the burning shores of the sea one can behold the perpetual snow that covers the summits of the lofty mountains.

The plantain and other fruit trees, the chocolate tree, and a thousand varieties of vegetables grow there almost wild; and corn, wheat, tobacco, coffee, and sugar cane are cultivated in large plantations. Very valuable woods are found in the forests: some strong and durable, useful for engineering and architectural constructions; others delicate

PHONOGRAPH RECORD—(Continued)

tectura;[16] otras delicadas y bellas, adaptables á las obras de ebanistería. Abundan[17] el quino, de cuya corteza se extrae[18] la quinina; las plantas medicinales, como la[11] zarzaparrilla y la[11] ipecacuana; el[11] caucho y otras resinas de gran valor y utilidad; muchas variedades de fibras y de maderas de tinte, y la coca, que contiene[18] en sus hojas uno de los anestésicos más importantes—la cocaína.

and beautiful, adapted to cabinet-making. There abound the cinchona tree, from whose bark quinine is extracted; medicinal plants, as sarsaparilla and ipecacuanha; rubber and other resins of great value and utility; many varieties of fibers and dyewoods, and the coca shrub, which contains in its leaves one of the most important anesthetics—cocaine.

En los llanos[13] de Venezuela y de Colombia, así como en las pampas[13] del[16] Uruguay y de la República Argentina, se cría[14] ganado de todas clases: da[15] el ganado vacuno carne y cueros, que se exportan en grandes cantidades; mientras los rebaños de ovejas producen más de la cuarta parte[18] de la lana que se consume en el mundo.

In the llanos of Venezuela and Colombia, as well as in the pampas of Uruguay and the Argentine Republic, all kinds of cattle are reared: bovine cattle give beef and hides, which are exported in large quantities; while the sheep herds yield more than one-fourth of the wool that is consumed in the world.

Hállanse[15] en Sur-América riquísimas minas de oro, plata, cobre, estaño, plomo, hierro, platino y mercurio; los diamantes del Brasil, aunque no tan puros como los de África y la[16] India, se cuentan entre las piedras más bellas; explótase[15] en Colombia una de las pocas minas de esmeraldas que se conocen; y el salitre

In South America are found rich mines of gold, silver, copper, tin, lead, iron, platinum, and mercury; the diamonds of Brazil, although not so pure as those of Africa and India, are counted among the most beautiful stones; one of the few known emerald mines is worked in Colombia; and the saltpeter of Chile is a

PHONOGRAPH RECORD—(Continued)

de Chile es un producto cuya exportación ha hecho varias grandes fortunas.

product whose exportation has made several large fortunes.

CONVERSATION

Diálogo entre un comisionista y uno de sus dependientes.

A dialogue between a commission merchant and one of his clerks.

—Señor Gutiérrez, hágame el favor de ponerse" el sombrero é ir al banco á cobrar" el cheque que le dí esta mañana.

Mr. Gutierrez, please put on your hat and go to the bank and cash the check I gave you this morning.

—Ya es demasiado tarde, señor: son las doce pasadas, y, como hoy es sábado, los bancos se cierran á las doce. No fuí antes por haber estado muy ocupado despachando la correspondencia para Colombia y el" Ecuador, creyendo que el vapor correo saldría para Colón el lunes.

It is now too late, sir; it is after twelve, and, as today is Saturday, the banks close at twelve. I did not go before, because I was very busy getting out the correspondence for Colombia and Ecuador, thinking that the mail steamer would leave for Colon on Monday.

—¿Y no sale el lunes?

And does it not sail on Monday?

—No, señor. Ahora mismo acabamos de recibir una circular de la Compañía del Ferrocarril de Panamá y de los Vapores del Pacífico, en la cual anuncia que en adelante" los vapores correos saldrán los martes en vez de los lunes.

No, sir. We have just received a circular from the Panama Railroad and Pacific Steamship Company in which they announce that hereafter mail steamers will leave on Tuesdays instead of Mondays.

—Tanto mejor;" pues así

So much the better; for then

CONVERSATION—(Continued)

podremos mandar por este vapor la gran cantidad de artículos que pensábamos mandar á Colón y á Panamá por el próximo." ¿Cuáles de estos artículos quedan" todavía por comprar?

—Permítame que vaya por mi libro de órdenes. Pedro Albán y Cía.," de Colón, piden seis docenas de camisas blancas, diez docenas de camisas de color, diez docenas de camisetas, ocho de calzoncillos de lino, y cuatro de calzoncillos de franela; veinte docenas de medias, surtidas como las últimas que les mandámos, y cuatro gruesas de pañuelos, también surtidos, como los que les enviámos el mes antepasado á Toral y Cervera. Eugenio Arosemena é Hijos, de Panamá, piden doscientos pares de zapatos de todos tamaños, cien pares de zapatos de goma, cien paraguas" para hombres y otros tantos" para señoras. Todos estos artículos los hemos comprado ya, y estarán listos el lunes por la tarde; así es que podremos embarcarlos el martes. Pero aquí hay además un pedido

we shall be able to send by this steamer the great quantity of articles that we intended to send to Colon and Panama by the next one. Which of these articles are yet to be bought?

Let me go after my order book. Pedro Alban and Co., of Colon, order six dozens of white shirts, ten dozens of colored shirts, ten dozens of undershirts, eight of linen drawers, and four of flannel drawers; twenty dozens of stockings, assorted like the last ones we sent them; and four grosses of handkerchiefs, also assorted, like those we sent month before last to Toral and Cervera. Eugene Arosemena and Sons, of Panama, order two hundred pairs of shoes, all sizes; one hundred pairs of rubber overshoes; one hundred gentlemen's umbrellas, and as many ladies'. All these articles we have already bought, and they will be ready Monday afternoon; so we shall be able to ship them Tuesday. But here is, besides, an order from Jones and Co., of Colon, for ready-made clothes, the

CONVERSATION—(Continued)

de Jones y Cía., de Colón, por ropa hecha, la mayor parte de la cual tuvimos que mandar" hacer, por ser ropa de lino. Los sacos y los chalecos estarán listos el lunes por la tarde, pero los pantalones no lo estarán antes del jueves por la mañana. Hay también un pedido de Montejo y Guerrero, de Guayaquil, por quinientas camisas blancas, dos mil cuellos y dos mil pares de puños. Estos artículos podemos mandarlos también el martes, pues los fabricantes me los prometieron para el lunes.

greater part of which we had to have made, on account of its being linen clothing. The coats and vests will be ready by Monday afternoon, but the trousers will not be ready before Thursday morning. There is also an order from Montejo and Guerrero, of Guayaquil, for five hundred white shirts, two thousand collars, and two thousand pairs of cuffs. We can send these articles also Tuesday, for the manufacturers promised them to me for Monday.

—Muy bien. Haga hoy mismo las facturas y escriba las cartas. No olvide escribirles á Jones y Cía. que la letra que mandaron no fué aceptada. Escríbale también á D." Juan López, de Buenos-Aires, diciéndole que nosotros no negociamos en sellos de correo. Dígale á Pérez el lunes por la mañana que consiga" el conocimiento y que luégo vaya al cónsul colombiano á hacer extender ' la factura consular.

Very well; make out the invoices and write the letters today. Do not forget to write to Jones and Co. that the draft they sent was not accepted. Write also to Mr. John Lopez, of Buenos Ayres, telling him that we do not deal in postage stamps. Tell Perez next Monday morning to get the bill of lading and then go to the Colombian consul and have the consular invoice made out.

—Sí, señor, está muy bien.

Yes, sir, very well. Do you

CONVERSATION—(Continued)

¿Me necesita Ud. ahora para alguna otra cosa?

—No, gracias. Hay otras cosas de que quisiera hablarle; pero ahora no tengo tiempo, pues tengo que coger" el tren de la una y media.

need me now for anything else?

No, thank you. There are other things of which I would like to speak to you, but I have no time now, for I must catch the half-past-one train.

REMARKS

64. The plural form "*riquezas*" of the noun "*riqueza*" is used as the equivalent of "wealth," when the latter word means either "resources" or "riches."

65. In narrative style it is customary, and considered more elegant, to place the verb of a sentence before the subject, as in the following examples: "*Produce allí la tierra cuanto las necesidades físicas del hombre requieren,*" "*Corre la cordillera de los Andes paralela á la costa del Pacífico,*" "*Crecen allí casi silvestres el plátano y otros árboles frutales.*" The reverse order, although not so forcible, is equally proper. Thus, in the first of the preceding examples we might have said, "*La tierra produce allí cuanto las necesidades físicas del hombre requieren.*"

When, as in the cases just referred to, the sentence is introduced by the verb, the pronouns "*me,*" "*le,*" "*se,*" etc. are usually placed after the verb, with which they form one single word: "*Hállanse en los bosques valiosísimas maderas,*" "*Explótase en Colombia una mina de esmeraldas.*" The following are additional examples of this form of construction:

*Díjo***me** (*or*, Me dijo) que vendría temprano.

He told me that he would come early.

*Ha***se** (*or*, Se ha) escrito mucho sobre ese asunto.

Much has been written on that subject.

*Vendió***les** España algunas de sus posesiones en el Pacífico á los Estados Unidos.

Spain sold some of its possessions in the Pacific to the United States.

66. The definite article is used with the names "*Patagonia*," "*Uruguay*," "*India*," and "*Ecuador*": "**la** *Patagonia*," "**la** *India*," "**el** *Uruguay*," "**el** *Ecuador*." The Argentine Republic is variously known as "**la** *República Argentina*," or simply "**la** *Argentina*."

67. The verb "*levantar*," when used as non-reflexive, means "to raise":

Levante la cabeza.	Raise your head.
El general López **levantó** $10.000 entre sus amigos.	General Lopez raised $10,000 among his friends.
Los franceses **han levantado** varios monumentos á Napoleón el Grande.	The French have raised several monuments to Napoleon the Great.

The reflexive form "*levantarse*" means "to rise," as in the sentence given in the Phonograph Record. It is very commonly employed in the sense of "to get up":

¿Á qué hora **se levanta** Ud?—Generalmente **me levanto** á las seis y media.	At what time do you rise?—I generally rise at half-past six.
Cuando **me levanté** de la mesa anoche, el señor Arosemena aún no había llegado.	When I rose from the table last evening, Mr. Arosemena had not yet arrived.

68. Notice the use of the verb "**nacer**" in the following examples:

El Orinoco **nace** en la vertiente oriental de la cordillera de los Andes.	The Orinoco has its source on the easterly slope of the Andes range.
El general Wáshington **nació** en Mount Vernon, el 22 (veintidós) de febrero de 1732.	General Washington was born at Mount Vernon, on the 22d of February, 1732.
Mis padres **nacieron** en Inglaterra, pero mis hermanos y yo **nacimos** en este país.	My parents were born in England, but my brothers and I were born in this country.

69. Observe that "*más*," preceded by the definite article, means "most," and that the article is also used before "*mejor*" and "*peor*," when these words mean "best" and "worst," respectively, and before "*mayor*" and "*menor*," when these words mean "oldest" and "youngest," or "largest" and "smallest," respectively:

Las cosas **más** importantes.	The most important **things.**
La peor casa de la ciudad.	The worst house in **the city.**
El mayor de mis hermanos.	The eldest of my **brothers.**
La menor de mis hijas.	The youngest of my **daughters.**

The article should not be used in cases like the following:

Éste es el país que tiene **más** fábricas.	This is the country **that has** the most factories.
El hombre que tiene más dinero es aquí el que **más** vale.	The man who has the **most** money is here the one who is worth the most (is the worthiest).
El que **más** trabaja no es siempre el que **más** gana.	He who works the **most** is not always he who earns the most.

Observe also that the Spanish equivalent of the English expression, "the largest river *in* the world," is "*el río más grande* **de***l mundo.*" So, too,

Inglaterra es el país *más rico* **de** Europa.	England is the richest country in Europe.
Éste como que es el *mejor* almacén **de** Nueva-York.	This seems to be the best store in New York.
Santiago es una de las ciudades *más grandes* **de** Cuba.	Santiago is one of the largest cities in Cuba.

What has been said with regard to "*más*" applies also to "*menos.*"

70. Notice the correspondence between the Spanish ending *ura* and the English ending *ure* in the following words:

*la temperat***ura**, the temperat*ure;*
*la arquitect***ura**, architect*ure;*
*la agricult***ura**, agricult*ure;*
*la legislat***ura**, the legislat*ure;*
*la fig***ura**, the fig*ure;*
*la literat***ura**, literat*ure.*

71. The definite article is used before common nouns, when the latter are taken in their most general signification. In such cases the article is not usually employed in English. Thus:

El *café* es uno de los principales productos del Brasil.	Coffee is one of the principal products of Brazil.
El *maíz*, el *trigo* y el *lino* son abundantes en la Argentina.	Corn, wheat, and flax are abundant in the Argentine.
Los *diamantes* son piedras muy bellas, pero muy costosas.	Diamonds are very beautiful but very expensive stones.
La *quinina* se extrae de un árbol que crece en los bosques de Sur-América.	Quinine is extracted from a tree that grows in the forests of South America.
Los *animales* también tienen inteligencia.	Animals also have intelligence.
Los *metales* son elementos indispensables de la civilización.	Metals are indispensable elements of civilization.

72. The verbs "*con*tener," "*ex*traer," and "*con*seguir" are conjugated like the verbs "*tener*," "*traer*," and "*seguir*," respectively. Thus:

Ese mineral no *con*tiene ni la mitad del oro que se nos aseguró que *con*tenía.	That ore does not contain even half so much gold as we were assured it contained.
Por muchas cosas buenas que ese libro *con*tenga, á mí no me será de ninguna utilidad, pues yo no entiendo el idioma en que está escrito.	However many good things that book may contain, it will be of no use to me, for I do not understand the language in which it is written.
Es mejor que *ex*traigamos la quinina nosotros mismos, en vez de exportar la quina.	It will be better for us to extract the quinine ourselves, instead of exporting the (Peruvian) bark.
Mi socio gasta todo lo que *con*sigue.	My partner spends all he gets.
Vaya al almacén de Albán y Compañía y *con*siga una lista de precios.	Go to Alban and Company's store and get a price list.

73. The word "*llano*" means "a plain." The plural form is generally applied to a large, treeless plain, or a succession of plains, generally covered with grass and used for raising cattle. In Uruguay and the Argentine Republic these plains are called "*pampas*."

74. "*Criar*" is one of those verbs to which applies the slight irregularity with regard to accentuation mentioned in Lesson XX, Art. **4.**

75. The English phrases "one-third of," "one-fourth of," "one-fifth of," etc. are generally rendered by the expressions "**la** *tercera* **parte** *de*," "**la** *cuarta* **parte** *de*," "**la** *quinta* **parte** *de*," etc. In the case of one-half, however, we use the noun "*mitad*," and leave out the word "*parte*":

América produce más de **la mitad** del trigo que se consume en el mundo.	America produces more than half the wheat that is consumed in the world.

76. The verb "*poner*," when used with reference to wearing apparel in the sense of "to put on," is grammatically construed in the same manner as "*servir*," when the latter has the meaning of "to help to" (Lesson XVI, Art. **19**). Thus, the expressions, "**Póngase** *el sombrero*," "*Voy á* **ponerle** *los guantes* **á** *mi hermanito*," literally mean, "Put your hat to yourself," "I am going to put his gloves to my little brother." You will remember that the word "*se*" renders any of the words "yourself," "yourselves," "himself," "herself," and "themselves." Notice also that in sentences of this kind the definite article is used in Spanish instead of the corresponding English possessive adjective. The following are additional examples:

Póngase *el* saco.	Put your coat on.
Póngale *los* zapatos **á** su hermanito.	Put your little brother's shoes on him.
Estos zapatos de goma son demasiado pequeños, y no puedo **ponérmelos** (*or*, no **me los** puedo **poner**).	These overshoes are too small, and I cannot put them on.
Aguárdeme un momento, mientras voy á **ponerme** *el* sombrero (*or*, mientras **me** voy á **poner** *el* sombrero).	Wait a moment while I go to put my hat on.
Hágame el favor de **ponerse** *el* sombrero.	Please put on your hat.

77. As stated in the Vocabulary, one of the meanings of "*cobrar*" is "to ask for money due," "to press for payment," "to dun." Notice the following examples:

Hoy voy á **cobrarles** á González Hijos lo que me deben.	Today I am going to ask Gonzalez Sons for what they owe me.
Les hemos cobrado mucho á esos hombres, pero aún no nos han pagado.	We have demanded payment from those men many times, but they have not yet paid us.
Le pagaré cuando pueda: hágame el favor de no **cobrarme** más.	I shall pay you when I can; please do not dun me any more.
Toral y Pérez nos han escrito una larga carta **cobrándonos** lo que les debemos.	Toral and Perez have written us a long letter asking us to pay them what we owe them.

In the following examples, "*cobrar*" means "to collect":

Aún no hemos podido **cobrar** esa cuenta.	We have not yet been able to collect that bill.
La semana pasada **cobrámos** casi todo lo que se nos debía.	Last week we collected almost everything that was owed to us.

An accent mark is sometimes placed over the *o* of the present subjunctive singular ("*cóbre*"), in order to distinguish this form from the noun "*cobre*," "copper."

78. See Lesson XVI, Vocabulary.

79. Notice that the phrase "*tanto mejor*" means "so much the better." Similarly, "*tanto peor*" means "so much the worse."

80. The following examples illustrate some important uses of the word "**próximo**":

Acabo de recibir su carta del mes **próximo** pasado (*or, simply*, del mes pasado).	I have just received your letter of last month.
Esto pasó el año **próximo** pasado (*or, simply*, el año pasado).	This happened last year.

In cases of this kind the word "**próximo**" is really unnecessary: it is, however, very commonly used, especially in correspondence.

81. In general, the expression "*quedar por hacer*" means "to remain to be done":

Aún **queda** mucho café **por vender.**	There still remains **a great** deal of coffee to be sold.
Cuando yo estuve en Panamá, **quedaba** todavía más de la mitad del ferrocarril **por construir.**	When I was in **Panama**, there still remained more **than** half of the railroad to be **built.**
Ya no **quedan** cartas ningunas **por escribir.**	No letters now remain **to be** written.

82. The noun "*compañía*," when used as part of a firm's name, is usually abbreviated to "*Cía.*" or "*Cía*" This abbreviation, however, is always read as if the word were written in full.

83. The noun "*paraguas*" has the same form in both the singular and the plural number (See Lesson IX, Art. **17**).

84. Observe the use of the phrase "*otros tantos*" as the equivalent of the English "as many," or "as many more."

85. The verb "*mandar*," followed by a phrase consisting of an infinitive and its accusative, is equivalent to the verb "to have" followed by the same accusative and the participle of the verb whose infinitive is used in Spanish. Sometimes, however, the construction in English is practically the same as in Spanish, except that the accusative following the infinitive is, in English, placed before that infinitive; that is, after the verb "to order," which in this case is the equivalent of "*mandar.*" The following are examples; the accusative is given in italics:

Tengo que **mandar hacer** *un par de zapatos.*	I have to have a pair of shoes made.
Pensamos **mandar construir** *un ferrocarril* de la ferrería á las minas.	We intend to have a railroad built from the iron-works to the mines.
La semana pasada **mandé hacer** *un saco*, pero todavía no está terminado.	Last week I ordered a coat to be made, but it is not yet finished.
He mandado vender *todos mis géneros de lana* por cualquier precio, pues quiero salir de ellos.	I have ordered all my woolen goods to be sold at any price, for I wish to get rid of them.

86. Either of the abbreviations "*D.*" or "*Dn*" is used for "*don.*" The word, however, should always be read in full.

87. "*Hacer*" followed by an infinitive and a noun which is the accusative of the infinitive, is equivalent to the English "to have" combined with the participle of the verb whose infinitive is used in Spanish; but, as in the case of the verb "*mandar*" (Art. **85**), the accusative in English is placed between the verb "to have" and the participle. The following are additional examples of this construction:

Pensamos **hacer construir** *un sistema de desagües.*	We intend to have a drainage system built.
Haga enviar *estos géneros* al vapor.	Have these goods sent to the steamer.
Mi socio me escribió que **hiciera despachar** *estos artículos* por el vapor de mañana.	My partner wrote to me to have these articles sent by tomorrow's steamer.
Todavía no **hemos hecho extender** *la factura consular.*	We have not yet had the consular invoice made out.
No **hagamos traer** *esas máquinas* antes de averiguar si son de la clase que D. Juan Pérez pide.	Let us not have those machines brought before we find out whether they are of the kind that Mr. John Perez orders.

Such expressions as "to make a person come," "to make a man go out," "to make a clerk work," are rendered by "**hacer venir** *á una persona*," "**hacer salir** *á un hombre*," "**hacer trabajar** *á un dependiente.*"

88. The verb "**coger**" is regular; but in some forms, such as the first person singular of the indicative present, "*yo cojo*," and the subjunctive "*coja*," the *g* of the infinitive is replaced by *j*, as otherwise the *j*-sound that the *g* has in the infinitive would be lost.

89. "*Cubrir*" is regular in all its forms except the participle, which is "*cubierto*" instead of "*cubrido.*"

DRILL

Los países intertropicales están todavía muy atrasados. Son allí los medios de comunicación pocos y malos; poco caso se hace de los negocios, y gústanle á la gente las ideas políticas, hasta el extremo.

The intertropical countries are still very little advanced. There the means of communication are few and poor; little attention is paid to business, and people are extremely fond of political ideas.

El interior de Colombia es muy rico. Encuéntranse en este país varias minas de oro y de plata, que se explotan con muchísimo provecho, y hállase también en él la mina de esmeraldas más rica del mundo. Crecen allí el plátano y el cacao casi silvestres, y hay tierras ("lands") magníficas para el cultivo del café, el cual se exporta hoy en grandes cantidades.

Fué en otro tiempo ("formerly") España una nación grande y rica: tuvo las mejores posesiones del mundo, y era considerada como una de las primeras naciones de Europa. Hoy, después de haber perdido sus mejores posesiones en América, hoy no tiene más territorio fuera de la peninsula, que las Islas Canarias y Baleares y unas cuantas posesiones en las costas de África.

Críase mucho ganado vacuno en las pampas de la Argentina y de Uruguay, y la exportación de carne y cueros es uno de los principales negocios de esos países. Expórtanse también de la Argentina grandes cantidades de trigo. Mándanse la mayor parte de estos productos á Europa, pues Hispano-América es mal mercado para ellos; y, en cuanto á los Estados Unidos, bien sabido es ("it is well known") que, en vez de importar, exportan los mismos artículos en grandísimas cantidades.

Decíase (*or*, Se decía) cuando yo estuve en Santiago, que el general Toral no aceptaría las propuestas del general Shafter.

Creíase (*or*, Se creía) en otro tiempo que en Sur-América había una región privilegiada en que el oro era tan abundante como las piedras.

¿Á qué hora se levanta Ud.?—Casi siempre me levanto á las seis; pero hoy no me levanté hasta las siete, por haberme acostado muy tarde anoche.

At what time do you rise?—I rise at six almost always; but today I did not rise till seven, because I went to bed very late last night.

¿Todavía no se ha levantado D. Eduardo?—Me parece que no.

Mañana tienen Uds. que levantarse muy temprano, si quieren coger el tren de las siete, pues la estación queda muy lejos de aquí.

Levántese, amigo Samuel, que ya van á ser las ocho.

¿Está el doctor Cervera en casa?—Sí, señor; pero todavía no se ha levantado.—Cuando se levante, hágame el favor de decirle que tenga la bondad de ir á la casa de D. Juan Arosemena, calle de la Revolución, número 239.

Uds. como que acaban de levantarse.—¡Ah, no! nosotros nos levantámos á las seis y media, nos desayunámos á las siete, y fuimos á dar un paseo con las señoritas Pérez y su señora madre.

¿Ud. porqué se levanta tan tarde?—Porque siempre me acuesto tarde; nunca me acuesto antes de las doce de la noche.

No se levante todavía, López; es demasaido temprano, y hace mucho frío.

¿Es Colombia el país más rico de Sur-América?—Tal vez no sea el más rico, pero sí es uno de los más ricos.—¿Cuáles son los negocios más importantes del país?—La minería y el cultivo del café.

Is Colombia the richest country in South America?—It may not be the richest, but it is one of the richest.—Which are the most important lines of business in the country? Mining and coffee raising.

D. Pedro González y D. Manuel Aguilera son los hombres más ricos de Méjico.

Yo vivo en el cuarto más pequeño de este hotel, y pago el precio más alto.

Si ese hombre no fuera tan perezoso, podría hacerse rico en poco tiempo, pues tiene las minas de oro más ricas del país.

La profesión de comerciante no es la más agradable del mundo, pero sí es una de las mejores.

Ésta es la mejor transacción comercial que he hecho últimamente, aunque ha sido también la más difícil.

Éste es el hombre menos amigo de trabajar que yo he visto; y, sin embargo, es el más rico de la ciudad.

El negocio peor que Ud. puede emprender ahora es el del café; y el mejor, el de vinos.

La peor fundición de este país es mil veces mejor que la mejor del Perú.

Sur-América es una de las partes del mundo en que se cultiva más café.

De los países sur-americanos, la Argentina es el que exporta más carne y cueros.

El Ecuador es tal vez el más atractivo de los países de Sur-América.

Nueva-York es la ciudad de los Estados Unidos en que hay más riqueza.

África es sin duda la menos adelantada de las cinco partes del mundo.

¿Dónde nació el general Grant?—Á la verdad, no recuerdo el lugar, pero tengo idea de que nació en Ohío, el 27 (veintisiete) de abril de 1822.

Where was General Grant born?—I really do not remember the place; but I have an idea that he was born in Ohio, on the 27th of April, 1822.

¿Dónde y cuándo nació Ud.?—Nací en Nueva-York, el 2 de enero de 1870.—Entonces Ud. es todavía muy joven: yo creía que Ud. tenía como veinticinco ó veintiséis años.

¿No nació Napoleón en Francia?—No, señor, él nació en Córcega ("Gorsica").

¿Cree Ud. que el mes en que uno nace tiene alguna influencia sobre su fortuna?—Por supuesto que yo no creo en tal cosa: esa es una vieja superstición.

¿Dónde han nacido los hombres más grandes del mundo, en Europa ó en América?—En Europa, sin duda. Los Estados Undos han producido relativamente muchos grandes hombres, pero no tantos ni tan notables como Europa.

¿En qué año y en qué mes nació Lincoln?—Sé que nació el 12 de febrero, entre 1808 y 1812, pero no recuerdo precisamente el año.

¿Es cierto que en Sur-América más de la décima parte de la gente vive sin trabajar?—No, señor: en eso hay mucha exageración. Es cierto que allí no se trabaja tanto como aquí; pero la gente de esos países no es tan perezosa ni tan inútil como los americanos creen.

Is it true that in South America more than one-tenth of the people live without working?—No, sir; there is a great deal of exaggeration in that. It is true that people there do not work so much as here; but the people of those countries are not so lazy or so useless as Americans think.

90. The particle *in* has in Spanish the same meaning as the particles *in* and *un* in English; thus, "*cierto*" means "certain," and "**in***cierto*" means "uncertain"; "*seguro*" means "sure," "secure," and "**in***seguro*" means "insecure"; "*necesario*" means "necessary," and "**in***necesario*" means "unnecessary"; "*cómodo*" means "comfortable," and "**in***cómodo*" means "uncomfortable"; "*útil*" means "useful," and "**in***útil*" means "useless" (*literally*, "unuseful").

Todavía nos queda más de la cuarta parta del tabaco que importámos de Cuba el mes pasado.

La compañía ha construído apenas como la cuarta parte del ferrocarril, y, según parece, no lo acabará pronto, por falta de recursos.

Más de las tres cuartas partes de los artículos que la Argentina importa vienen de Europa.

El Brasil produce más de las dos terceras partes del café que se exporta de Sur-América.

He estudiado apenas la quinta parte de este libro, y ya

puedo hacerme comprender en español, y comprendo casi todo lo que me dicen.

Póngase el sombrero, que hace mucho frío.

Put on your hat; it is very cold.

Antonio, póngase el sombrero y vaya lleve estas cartas al correo.

Aguárdeme un momento mientras voy á ponerme el sombrero para que salgamos.

Vea si Ud. puede ponerle estos guantes á Mercedes. Yo he estado tratando de ponérselos, pero no he podido, pues son demasiado pequeños.

Antes de empezar este trabajo voy á ponerme otro saco.

No se ponga los guantes, que en la calle hace mucho calor: la temperatura ha subido muchísimo desde esta mañana.

Samuel, vaya póngase unos pantalones limpios, que esos están muy sucios.

Madre, póngame el cuello y la corbata, que yo no puedo ponérmelos.—Hijo, Ud. ya tiene doce años, y debe aprender á ponerse la ropa.

¿Cuánto ha cobrado Ud. hoy?—De las ocho cuentas que Ud. me dijo que cobrara, no he podido cobrar sino tres, que ascienden á unos $125.

How much have you collected today?—Of the eight bills you told me to collect, I have been able to collect only three, which amount to some $125.

Hace más de seis meses que Núñez y Cía. nos deben esa suma, y creo que no nos la pagarán si no les cobramos. Escríbales una carta cobrándoles, y dígales que no podemos aguardarlos más.

Nuñez and Co. have owed us that amount for over six months, and I think they will not pay us if we do not ask them for it. Write them a letter asking them to send the money, and tell them we cannot wait for them any longer.

¿Á dónde va tan de prisa, señor Gómez?—Voy á cobrar una cuenta, por la cual me han ofrecido una comisión de cuarenta por ciento, y quiero ver si la cobro esta tarde.

Ya hemos cobrado la tercera parte de lo que Albán y Cía. nos debían, y aguardamos cobrar las otras dos terceras partes antes del fin del mes.

Los negocios con países sur-americanos tienen una desventaja muy seria, y es ("and that is") que allá se hacen las transacciones de diferente manera que aquí.

Hoy nos escribió el doctor García una carta cobrándonos los cien pesos que le debemos.

Esos hombres no pagan si no se les cobra ("if one does not ask them to pay").

Si ese joven viene á cobrarnos, dígale que no podemos pagarle antes del mes entrante.

Vaya cobre ("cash") este cheque, antes de que el banco se cierre.—El banco ya está cerrado, pues son las tres pasadas.

¿Ha cobrado Ud. ya la letra que recibímos ayer de la casa de Cánovas y Cía., de Guayaquil?—No, señor, pero ahora mismo voy a cobrarla.

Señor Arosemena, tenga la bondad de ir al banco á cobrar este cheque, y luégo vaya á la casa de Albán é Hijos y cobre la letra que recibímos esta mañana de D. Pedro Rodríguez, de Colón.

¿Manda Ud. hacer su ropa, ó la compra hecha?—Generalmente la mando hacer, por serme muy difícil encontrar ropa hecha que me venga.

Do you have your clothes made (to order), or do you buy them ready made?—Usually, I have them made, for it is difficult for me to find ready-made clothes that will fit me.

91. The verb "*venir*," and the phrase "*venir bien*," employed with reference to wearing apparel, mean "to fit":

Ese sombrero no me **viene** (*or*, no me **viene bien**).	That hat does not fit me.
Esos pantalones no le **vienen** (*or*, no le **vienen bien**) á su hermanito.	Those trousers do not fit your little brother.
No he podido encontrar en esta tienda unos zapatos que me **vengan** (*or*, que me **vengan bien**).	I have not been able to find in this store shoes that will fit me.

Notice the use of the subjunctive in the example last given, and in the model sentence printed in heavy type.

¿Dónde manda Ud. hacer su ropa?—Yo no la mando hacer, pues siempre la compro hecha.

¿Porqué no manda Ud. vender las plantaciones de tabaco y de caña de azúcar que tiene en Colombia? Puesto que Ud. no piensa volver á ese país, ¿no le parece que es mejor que venda todos los bienes que tiene allí?—Ya lo creo; pero éste no es buen tiempo para vender nada por allá, á causa del mal estado en que la última revolución ha dejado el país.

Antes de embarcar esos géneros de lino, tenemos que mandar hacer la factura.

Tenga la bondad de mandar cambiar el pedido que les hice ayer á García Hermanos: escríbales que lo que necesito son quinientos pares de zapatos de goma, en vez de quinientos pares de zapatos. Escríbales que los envíen surtidos de todos tamaños.

¿Todavía no ha hecho Ud. traer sus muebles de Nueva-York?—¡Ah, sí! los hice traer la semana pasada.

Have you not yet had your furniture brought from New York?—Oh, yes! I had it brought last week.

Tenga la bondad de decirle á la señora de la casa que me haga poner otra mesa en mi cuarto.

Nuestro hotel es demasiado pequeño, y estamos pensando en hacerle agregar uno ó dos pisos.

Como mi fábrica queda tan lejos del ferrocarril, creo que tendré que hacer construír una tranvía.

La semana pasada hice embarcar muchas mercancías para el Brasil, la República Argentina y el Uruguay.

Este mes hemos tenido que hacer comprar mercancías de todas clases, cuyo valor asciende á más de $50.000.

Mañana haré poner un aviso en los periódicos, á ver si así podemos conseguir un edificio mejor que éste para nuestra fábrica.

He oído decir que se piensa hacer cerrar las escuelas, á causa de las malas condiciones sanitarias en que están.

ADDITIONAL DIALOGUES

—Tengo mucho deseo de hacer un viaje á Sur-América, no sólo por[1] conocer esos países, sino también por[1] ver si puedo emprender algún negocio de provecho. ¿Qué cree Ud. que yo podría hacer por allá?

I have a great desire to take a trip to South America, not only to know those countries, but also to see if I can undertake some profitable business. What do you think I could do down there?

—Esa tierra presenta muchísimas oportunidades á un hombre de negocios, y es difícil decidir en qué puede uno ganar más (ó perder menos, si la fortuna le es contraria). Yo trabajé allí en la ingeniería y en la agricultura, y después abrí un grande almacén de ropa en la ciudad de Buenos Aires; y me alegro poder decir que en todo me fué admirablemente bien. Como Ud. es ingeniero civil, tal vez lo mejor que puede hacer es tratar de conseguir trabajo en algún ferrocarril del Brasil ó de la Argentina, y estudiar bien las condiciones comerciales é industriales de esos dos países, antes de emprender un negocio en grande. De los otros países no le hablo, porque yo los conozco poco.

That land presents a great many opportunities to a business man, and it is difficult to decide in what one can make the most profit (or lose the least, if fortune is against one). I worked there in engineering and agriculture, and afterwards opened a large cloth store in the city of Buenos Ayres; and I am glad to be able to say that I did admirably well in everything. As you are a civil engineer, perhaps the best thing that you can do is to try to get work with some railroad in Brazil or the Argentine, and study well the commercial and industrial conditions of those two countries before undertaking any business on a large scale. Of the other countries I do not speak, because I know them little.

—Yo soy muy amigo de uno de los ingenieros de la casa de Jones y Cía., que está ahora dirigiendo la construcción de un ferrocarril en el Ecuador. Él

I am a great friend of one of the engineers of the firm of Jones and Co., who is now directing the construction of a railroad in Ecuador. He thinks

[1]Here "*por*" properly means "in order to," or "for the purpose of," although it can be rendered simply by "to." Additional examples: "*Le hablé de ese negocio*, **por** *ver qué decía*," "I spoke to him of that business, to see what he said"; "*Le dí á ese hombre el dinero que me pedía*, **por** *salir de él*," "I gave that man the money he was asking for, to get rid of him"; "*Aceptaré sus condiciones*, **por** *no discutir más ese negocio*," "I will accept your terms, not to discuss that business any more."

ADDITIONAL DIALOGUES—(Continued)

cree que la extracción de caucho sería un negocio magnífico, y también me ha escrito que en el Ecuador y en el Perú se hallan muchas minas que nadie trabaja, pero que podrían explotarse con buenos resultados. Éstos son dos puntos que yo quiero estudiar detenidamente, sobre todo el de las minas. Como Ud. sabe, yo tengo pasión por la minería.

—El negocio del caucho es muy bueno, aunque requiere mucha paciencia y, por decirlo así,[3] mucha resignación; pues el árbol del caucho casi no se halla sino en los grandes bosques, lejos de las ciudades, y generalmente en tierras bajas y cenagosas, donde las fiebres miasmáticas son muy comunes. En cuanto á las minas, es un negocio que á mí siempre me ha parecido muy incierto.[3] Sé que ha hecho rica á mucha gente; pero más del[4] 95 por ciento de los que han tratado de explotar minas nuevas han perdido hasta el[5] último centavo.

—Bien, yo no me embarcaré en ninguno de los dos negocios antes de estudiarlo muy detenidamente. Además, todavía no estoy seguro de si haré el viaje ó no.

—En caso que decida hacerlo, avíseme, y yo le daré cartas de

that the extraction of india-rubber would be a splendid business, and he has also written to me that in Ecuador and Peru are found many mines that nobody works, but could be exploited with good results. These are two points that I wish to study thoroughly, especially that of the mines. As you know, I have a passion for mining.

The india-rubber business is very good, although it requires a great deal of patience and, so to speak, a great deal of resignation; for the rubber tree is found hardly anywhere but in the large forests, far from the cities, and generally in low and swampy lands, where malarial fevers are very common. As to mines, this is a business that has always seemed to me very uncertain. I know that it has made many people rich; but more than 95 per cent. of those who have tried to work new mines have lost their last cent.

Well, I shall not embark in either of the two businesses before studying it very carefully. Besides, I am not yet sure whether I shall make the journey or not.

In case you decide to make it, let me know, and I will give you

---

[3] Notice the idiom "*por decirlo así*," which literally means "so to say it," but is properly rendered "so to speak."

[3] See Art. 90 of this Lesson.

[4] Notice the use of the article.

[5] Notice the use of the article.

ADDITIONAL DIALOGUES—(Continued)

recomendación para muchas personas de influencia* á quienes conozco en el Brasil y la Argentina, y también para algunos amigos que tengo en Guayaquil y en Lima. Entre ellos está el cónsul colombiano en Guayaquil, que ha sido comerciante é ingeniero, y conoce su país perfectamente: él puede darle todos los datos que Ud. desee sobre Colombia.

letters of recommendation to many influential persons whom I know in Brazil and the Argentine, and also to some friends I have in Guayaquil and Lima. Among them is the Colombian consul at Guayaquil, who has been a merchant and engineer, and knows his country perfectly; he can give you all the data you may desire about Colombia.

—Muchísimas gracias. Si Ud. me hiciera ese favor, yo le quedaría muy agradecido.

Thank you ever so much. If you would do me that favor, I should be greatly obliged to you.

—No es favor ninguno: yo tendré mucho gusto en servir á Ud. en lo que pueda.

That is no favor at all: it will be a great pleasure for me to do for you whatever I can.

¿Cuándo espera Ud. llegar á Buenos-Aires, señor Albán?

When do you expect to arrive at Buenos Ayres, Mr. Alban?

—No tengo la menor idea. Como tengo que irme por el Pacífico y atender á muchos negocios en Panamá, Guayaquil, Lima y Santiago de Chile, es probable que necesite cuatro ó cinco meses para el viaje.

I have not the least idea. As I have to go by way of the Pacific and attend to many business affairs in Panama, Guayaquil, Lima, and Santiago de Chile, it is likely that I shall need four or five months for the journey.

—Entonces Ud. va primero de aquí á Colón, ¿no?

Then you go first from here to Colon, do you not?

—Todavía no sé si tomar el vapor de Nueva-York á Colón, y luégo embarcarme en Panamá para Guayaquil, ó ir á San Francisco y tomar allí un vapor para Panamá. Por el vapor de Colón llegaría más pronto al istmo,

I do not know yet whether to take the steamer from New York to Colon, and then sail from Panama to Guayaquil, or to go to San Francisco and there take a steamer for Panama. By the Colon steamer I should

---

*The combination *ue* is not here pronounced as in "*pues*" (see Art. 12 of this Lesson): each vowel is pronounced separately by itself, the emphasis being given to the *e*. The sound of the combination is the same as if it were written in English thus: "*oo-en*."

ADDITIONAL DIALOGUES—(Continued)

pues este vapor no toca en ninguna otra parte, y va de aquí á Colón en seis ó siete días. Los vapores del Pacífico, por el contrario,[7] tocan en varias ciudades de las costas de Méjico y Centro-América, y gastan[8] mucho tiempo para llegar á la ciudad de Panamá. Además, si me voy por California, probablemente me estaré allí algún tiempo.

arrive sooner at the isthmus, for this steamer does not touch anywhere else, and goes from here to Colon in six or seven days. The Pacific steamers, on the contrary, touch at several cities on the coasts of Mexico and Central America, and take a long time to reach the city of Panama. Besides, if I go by way of California, I shall probably remain there some time.

—Pero, amigo mío, el viaje de Nueva-York á Panamá no le costaría á Ud., por los vapores del Atlántico, sino como la mitad de lo que Ud. tendría que pagar si se fuera por San Francisco.

But, my dear friend, the journey from New York to Panama would cost you, by the Atlantic steamers, but about one-half of what you would have to pay if you went through San Francisco.

—Así sería, si yo tuviera que pagar mis gastos de aquí á San Francisco; pero ése no es el caso. Uno de los ingenieros del Ferrocarril del Pacífico me ha invitado á pasar con él dos ó tres semanas en California; y, por supuesto, el viaje no me costaría nada. Él está pensando en construír allí un ferrocarril, y quiere que yo estudie el terreno y le dé mi opinión sobre el asunto.

That would be so, if I had to pay my expenses from here to San Francisco; but that is not the case. One of the engineers of the Pacific Railroad has invited me to spend two or three weeks with him in California; and, of course, the trip would not cost me anything. He is thinking of building a railroad there, and wishes me to study the ground and give him my opinion on the subject.

—Ah! eso es differente; y me parece que Ud. no deberia perder esa oportunidad de ir á California. Allí encontrará Ud. muchas cosas que le llamarán la atención.[9]

Ah! that is different; and I think you ought not to lose that opportunity of going to California. You will find there many things that will attract your attention.

---

[7] "*Por el contrario*," "on the contrary."

[8] Notice the use of "*gastar*," which literally means "to spend," "to expend," "to consume," in the sense of "to take," referring to time.

[9] "*Llamar la atención*," "to attract attention," "to appeal to one's likings or taste." Notice the use of the definite article.

ADDITIONAL DIALOGUES—(Continued)

—Eso es precisamente lo malo. Yo sé que, si voy allá, hallaré tantas cosas que ver y que estudiar, que probablemente me estaré más de un mes; y yo no puedo perder ahora tanto tiempo, pues mis negocios en Sur-América requieren mi presencia allí. Como yo volveré á los Estados Unidos el año entrante, lo mejor será que aguarde hasta entonces, cuando podré hacer el viaje con más despacio.[10] Ahora mismo le pondré un telegrama[11] á mi amigo avisándole que no puedo aceptar su invitación.

That is just the trouble. I know that if I go there I shall find so many things to see and study, that I shall probably remain longer than a month, and I cannot now lose so much time, for my business in South America requires my presence there. As I shall return to the United States next year, the best thing for me will be to wait until then, when I shall be able to make the journey more at leisure. I shall at once send a telegram to my friend, informing him that I cannot accept his invitation.

—Es, pues, cuestión decidida que Ud. saldrá de Nueva-York para Colón, ¿no?

It is, then, a settled question that you will sail from New York for Colon, is it?

—Sí, señor; y voy á hacer lo posible por salir la semana entrante. Con que puede Ud. dar sus órdenes.

Yes, sir; and I am going to do my best to leave next week. So you may give your orders.

—Muchas gracias. Le deseo á Ud. buen viaje y mucha prosperidad. Yo volveré por acá á verlo antes de que se vaya.

Thank you very much. I wish you a good journey and much prosperity. I shall come around again to see you before you go.

—Juan!

John!

—Señor.

Sir.

—¿Todavía no ha ido á comprar el papel de carta que le dije que me comprara?

Have you not yet gone to buy the letter paper I told you to buy for me?

—No, señor, todavía no; pues mi señora Rosa me mandó que arreglara primero el comedor. Ella espera á las señoritas Albanes á comer, y me dijo que

No, sir, not yet; for Mrs. Rose asked (*literally*, ordered) me to fix the dining room first. She expects the Misses Alban to dinner, and she told me to have

---

[10] "*Con despacio*," "slowly," "at leisure."

[11] "**Poner** *un telegrama*," "to send a telegram."

ADDITIONAL DIALOGUES—(Continued)

tuviera la mesa lista á las cinco y media. Pero ya he terminado, y voy á comprar el papel ahora mismo. ¿Qué clase de papel dijo Ud. que quería?

—No es necesario que diga qué clase quiere. Pídale al dependiente papel de carta ordinario; eso es suficiente. Vaya lo más pronto que pueda, pues las tiendas se cierran poco después de las seis. De paso[12] éntre al correo y cómpreme diez sellos de á dos centavos y cuatro de á cinco centavos.

—Sí, señor; está muy bien.

—Y ¡mire! Pregúntele al dependiente si á ellos les han quedado algunos números de *La Nación* del 27 del mes próximo pasado. Si dice que sí, cómprele un número; y si no, dígale que pida uno á Buenos-Aires, y que me haga el favor de enviármelo inmediatamente que le llegue.[13]

—Pero Ud. no me ha dado sino el dinero necesario para comprar el papel. Hágame el favor de darme con qué pagar por el periódico.

—Yo no tengo dinero menudo; pero aquí tiene Ud. un billete de á peso. Y no pierda más tiempo, que ya van á dar las seis.

the table ready at half-past five. But I have already finished, and am just now going to buy the paper. What kind of paper did you say you wanted?

It is not necessary for you to say what kind you want. Ask the clerk for ordinary letter paper; that is sufficient. Go as soon as you can, for the stores close shortly after six. On your way go into the post office and buy me ten two-cent and four five-cent stamps.

Yes, sir; very well.

And see here! ask the clerk if they have any numbers left of *The Nation* of the 27th of last month. If he says yes, buy a number from him; and if not, tell him to order one from Buenos Ayres, and to be so kind as to send it to me as soon as he receives it.

But you have only given me the money necessary to buy the paper. Please give me the money to pay for the newspaper.

I have no small change; but here is a dollar bill. And do not lose any more time, for it is about to strike six.

---

[12] "*De paso*," "in passing," "on the way."

[13] See Lesson XII, Review and Conversation, note 3.

PHONOGRAPH EXERCISE NO. XXI

1. ¿Qué país produce las esmeraldas más bellas del mundo?

3. ¿Cree Ud. que los Estados Unidos exportan más de lo que importan?

5. ¿Cuáles son los principales vegetales* que se cultivan en Sur-América?

7. ¿En qué parte de Sur-América se cría más ganado?

9. ¿Todavía queda mucho por construír del ferrocarril que Ud. está construyendo en el istmo de Panamá?

11. ¿Porqué hay en Colón tantas fiebres miasmáticas?

13. ¿No le preguntó Ud. al doctor si un poco de quinina le haría provecho para el resfriado que cogió antenoche?

15. ¿Á qué distancia de la estación del ferrocarril queda su ferrería?

17. ¿Porqué no trabaja Ud. de ingeniero? ¿No estudió Ud. en una escuela de ingeniería?

19. ¿Cuál es su profesión?

21. ¿Cuánto cree Ud. que costará la construcción del edificio de que le acabo de hablar?

23. ¿No cree Ud. que la maquinaria que nuestro superintendente quiere que pongamos en nuestra fábrica sería extraordinariamente costosa?

25. ¿Dónde y cuándo nació Ud.?

27. ¿Dónde nace el río más caudaloso del mundo?

29. ¿Cuáles son las dos repúblicas más notables del mundo?

---

*Remember that "*vegetal*" means "vegetal," not "vegetable," in the sense of "pulse." The Spanish equivalent of the latter word is "*legumbre*." (See Vocabulary.)

LESSON XXII

NEW WORDS AND COMBINATIONS

VOCABULARY

la **abeja**, *the bee.*
abotonar (reg.),[a] *to button.*
abundante, *plentiful.*
adelantar (reg.), *to advance, to improve.*
el **adelanto**, *the advancement, the advance, the improvement.*
afectar (reg.), *to affect.*
afelpado, a, *like plush.*
al contrario, *on the contrary.*
alegre, *merry, gay.*
aliñado, a, *adorned, decorated.*
al mismo tiempo, *at the same time.*
á lo menos, *at least.*
al revés, *contrariwise.*
anchuroso, a, *spacious, broad.*
apetecer (irr.), *to long for, to desire.*
yo apetezco, él apetece, nos. apetecemos (ind. pres.).
asentar, (irr.), *to fit; to settle.*
yo asiento, él asienta, nos. asentamos (ind. pres.).
la **aspereza**, *the asperity, the roughness.*
atacar, (reg.), *to attack.*
el **ataque**, *the attack.*
el **baile**, *the dance, the ball.*
blando, a, *soft.*
la **botica**, *the drug store.*
el **brazo**, *the arm.*
brillar (reg.), *to shine, to glare.*
yo brillo, él brilla, nos. brillamos (ind. pres.).
el **bronquio**, *the bronchial tube.*
caer (irr.),[a] *to fall.*
yo caigo, el cae, nos. caemos (ind. pres.).
la **cama**, *the bed.*
causar (reg.), *to cause.*
constipado, a, *constipated, costive.*
contentar (reg.), *to content, to satisfy.*
yo contento, él contenta, nos. contentamos (ind. pres.).
continuado, a, *continued.*
el **corazón**, *the heart.*

VOCABULARY—(Continued)

crudo, a, *raw.*
cubierto, a, *covered.*
la **cucharada,** *the spoonful.*
el **cuerpo,** *the body.*
cuidar (reg.),[21] *to take care of, to tend.*
chancear (reg.), *to jest.*
chanceando (gerund).
la **debilidad,** *the debility, the weakness.*
desabotonar (reg.),[22] *to unbutton.*
desabrido, a, *tasteless, bleak.*
el **desarreglo,** *the derangement, the disorder.*
el **descanso,** *the rest.*
descontentadizo, a, *fastidious, squeamish*
desdeñar (reg.), *to disdain, to scorn.*
yo desdeño, él desdeña (ind. pres.).
la **desigualdad,** *the inequality.*
la **destemplanza,** *the chillness.*
di, decid[23] (imperative of **decir,** *to say, to tell*).
el **diagnóstico,** *the diagnosis.*
la **dieta,** *the diet.*
diurno, a, *diurnal.*
doler (irr.),[24] *to pain, to ache.*
duele (ind. pres.).
duela (pres. subj.).
dormir (irr.), *to sleep.*
yo duermo, él duerme (ind. pres.).
el durmió, ellos durmieron (ind. pret.).
yo, él duerma (pres. sub.).
yo, él durmiera (pret. subj.).
durmiendo (gerund).
dulce, *sweet.*
durante, *during.*
empeorarse (reg.), *to become worse.*
la **enfermedad,** *the disease.*
la **espalda,** *the back.*
especialmente, *especially.*
el **estómago,** *the stomach.*
la **estopa,** *coarse cloth, tow.*
estrecho, a, *narrow, scanty.*
exagerar (reg.), *to exaggerate.*
examinar (reg.), *to examine.*
el **exceso,** *the excess, the superfluity.*
el **festejo,** *the feast, the entertainment.*
festivo, a, *joyful, gay.*
la **flor,** *the flower.*
formar (reg.), *to form, to rear.*
francamente, *frankly.*
la **fuerza,** *the force, the strength.*
el **genio,** *the genius; the disposition.*
la **gota,** *the drop.*
gozar (reg.), *to enjoy.*
gozoso, a, *joyful.*
habitar (reg.), *to dwell, to inhabit.*
yo habito, él habita, nos. habitamos (ind. pres.).

VOCABULARY—(Continued)

hicieron, (*they*) *made* or *did*.
hicimos, (*we*) *made* or *did*.
la **holanda**, *the cambric, fine Dutch linen*.
impedir (irr.), *to prevent*.
la **influenza**, *the grip*.
ingrato, a,[8] *ungrateful; unpleasing*.
la **inquietud**, *the restlessness, the uneasiness*.
insípido, a, *insipid*.
latir (reg.), *to beat, to throb* (as the heart).
el **láudano**, *the laudanum*.
levantado, a,[9] *up, out of bed*.
la **lengua**, *the tongue, the language*.
Lituania, *Lithuania*.
llover (irr.),[10] *to rain*.
llueve (ind. pres.).
llueva (pres. subj.).
el **mal**, *the ailment, the disease*.
el **malestar**, *the malaise, the general indisposition*.
mejorarse (reg.),[10] *to improve, to become better*.
el **melindre**, *the prudery, the fastidiousness*.
la **miel**, *the honey*.
el **modo**,[11] *the mood, the manner*.
de modo que,[11] *so that*.
la **morfina**, *the morphine*.
mostrar (irr.), *to show*.
yo muestro, él muestra (ind. pres.).
yo muestre, él muestre (pres. subj.).
la **muela**, *the grinder, the back tooth*.
dolor de muelas,[12] *toothache*.
la **naturaleza**, *the nature; nature*.
el **nervio**, *the nerve*.
nervioso, a, *nervous*.
nevar (irr.),[10] *to snow*.
nieva (ind. pres.).
nieve (pres. subj.).
observar (reg.), *to observe*.
ocasionar (reg.), *to occasion, to cause*.
el **ocio**, *the leisure, the idleness*.
ocioso, a, *idle*.
ocupar (reg.), *to occupy*.
odorífero, a, *fragrant, perfumed*.
padecer (irr.), *to suffer*.
yo padezco, él padece (ind. pres.).
yo, él padezca (pres. subj.).
la **paja**, *the straw*.
el **palacio**, *the palace*.
el **paso**, *the step; the gait; the pass*.
á cada paso, *at every step, frequently*.
el **pastor**, *the shepherd*.
el **pecho**, *the chest, the breast*.
el **peligro**, *the danger, the risk*.
permanecer (irr.), *to remain*.
yo permanezco (ind. pres.).

VOCABULARY—(Continued)

yo, él permanezca, nos. permanezcamos (pres. subj.).
pesar (reg.), *to weigh.*
la **pierna,** *the leg.*
la **píldora,** *the pill.*
la **pluma,** *the feather.*
precioso, a, *precious; valuable.*
precisado, a, *obliged, compelled.*
poder (irr.), *to be able.*
yo puedo, él puede (ind. pres.).
yo pude, él pudo, nos. pudimos (ind. pret.).
yo podré, etc. (ind. fut.).
yo podría etc. (postpret.).
yo, él pueda (pres. subj.).
yo, él pudiera (pret. subj.).
pudiendo (gerund).
el **polvo,** *the powder.*
poner (irr.), *to put.*
yo pongo, el pone (ind. pres.).
yo puse, él puso, nos. pusimos, ellos pusieron (ind. pret.).
yo pondré, etc. (ind. fut.).
yo pondría, etc. (postpret.).
yo, él ponga, nos. pongamos (pres. subj.).
yo, él pusiera (pret. subj.).
preparar (reg.), *to prepare.*
principiar, *to begin.*
el **principio,** *the beginning; the principle.*
el **puerto,** *the port, the harbor.*
el **pulmón,** *the lung.*
el **pulso,** *the pulse.*
el **purgante,** *the physic, the cathartic.*
quejarse (reg.), *to complain, to moan.*
quitar, (reg.), *to remove, to take away.*
quizá, *perhaps.*
rápido, a, *rapid.*
la **recaída,** *the relapse.*
la **receta,** *the prescription.*
recompensar (reg.), *to reward, to compensate.*
recordar (irr.), *to remember.*
yo recuerdo, él recuerda (ind. pres.).
yo, él recuerde (pres. subj.).
registrar (reg.), *to examine; to register.*
el **remedio,** *the remedy.*
el **reposo,** *the rest, the repose.*
el **resentimiento,** *the resentment.*
respirar (reg.), *to breathe.*
restablecerse (irr.), *to recover.*
yo me restablezco (ind. pres.).
yo me, él se restablezca, nos. nos restablezcamos (pres. subj.).
restablecido, a, *recovered from illness.*
el **rigor,** *the rigor, the sternness.*

VOCABULARY—(Continued)

rigoroso, a, *rigorous, strict.*
risueño, a, *smiling.*
rudo, a, *rude; rough.*
rústico, a, *rustic, pertaining to the country.*
saborearse (reg.), *to relish, to enjoy.*
yo me saboreo, él se saborea (ind. pres.).
yo me, él se saboree (pres. subj.).
sacar (reg.), *to extract, to draw out.*
sano, a, *sound, healthy.*
el **semblante,** *the looks.*
tener buen semblante, estar de buen semblante, *to be looking well.*
sentir (irr.), *to regret, to feel.*
sentirse, *to feel.*
yo siento, él siente (ind. pres.).
él sintió, ellos sintieron (ind. pret.).
yo, él sienta (pres. subj.).
yo, él sintiera (pret. subj.).
sintiendo (gerund).
el **sol,** *the sun.*
suceder (reg.), *to happen.*
sucede (ind. pres.).
suceda (pres. subj.).
sufrir (reg.), *to suffer; to undergo.*
el **tapiz,** *the tapestry.*
la **tarea,** *the task, the toil.*
temblar (irr.), *to tremble, to shiver.*
yo tiemblo, él tiembla, nos. temblamos (ind. pres.).
yo, él tiemble, nos. temblemos (pres. subj.).
temer (reg.), *to fear.*
el **termómetro,** *the thermometer.*
tosco, a, *coarse, unpolished.*
toser (reg.), *to cough.*
el **tratamiento,** *the treatment.*
triste, *sad, despondent.*
vario, a, *various, divers.*
vasto, a, *vast.*
el **viento,** *the wind.*
hacer viento, *to be windy.*
la **visita,** *the visit, the call.*
hacer una visita, *to make a call, to pay a visit.*
vivo, a, *lively; keen.*
yacer (irr.), *to lie down.*
yo yazco, él yace, nos. yacemos (ind. pres.).
yo, él yazca, nos. yazcamos (pres. subj.).

PHONOGRAPH RECORD

EL RICO Y EL POBRE.—Si se mira[1] la superficie de las cosas, goza el rico[2] más comodidades, y padece menos incomodidades que el pobre; pero si se registra el fondo, sucede muy al revés. Tiene el rico vario, precioso y abundante plato; ¿pero saboréase en él más que el pobre con el común y tosco? Ni aun tanto; porque en éste, la paciencia con que se sienta á la mesa recompensa con ventajas aquel exceso. ¿Qué les importa á las abejas de la Lituania, país rudo y desabrido, no tener tan odoríferas flores como las abejas de los otros países, si de esas mismas ingratas[3] flores sacan la más hermosa y dulce miel que hay en Europa? Yace el rico en colchones de pluma; ¿pero duerme más, ó mejor que el pobre sobre un poco de paja? Verás que éste siempre se levanta alegre y gozoso; y aquél muchas veces se queja[4] de que pasó[5] la noche con inquietud. Defiéndese[6] el rico con tapices, afelpados vestidos y gruesas paredes, de los rigores del frío; pero observa que con todo[7] se queja más de la

THE RICH AND THE POOR. If we look at the surface of things, it appears to us as if the rich enjoy more comforts and suffer fewer inconveniences than the poor; but should we examine the bottom, we would think that it is the contrary that happens. The rich have divers, valuable, and plentiful dishes. But, do they relish them better than the poor do their own common and coarse meals? Not even so much, for the latter's moderation at table more than compensates for the former's excess. What does it matter to the bees of Lithuania, a rough and bleak country, not to have so fragrant flowers as the bees of other countries, if they extract from its unpleasing flowers the finest and sweetest honey in Europe? The rich lie down on feather couches. But, do they sleep better than the poor do on a bed of straw? You may notice that the latter always get up merry and joyful; and that many a time the former complain that they spent a restless night. The rich protect themselves with tapestry,

PHONOGRAPH RECORD—(Continued)

que todo lo apetece y todo lo desdeña.

Adaptado del padre Feijoo.

dame who longs for and disdains everything.

(*Adapted from Father Feijoo.*)

CONVERSATION

Una Visita á" un médico

—Buenas noches, doctor.

—Muy buenas noches, señor Palma. Me alegro verlo levantado" y de tan buen semblante. Supongo que ya Ud. se sentirá perfectamente restablecido."

—No, doctor; temo que vaya" á tener una recaída. Antier salí cuando estaba nevando" y haciendo mucho viento, y desde entonces me han estado doliendo" las" piernas, la" espalda y la" cabeza, y he tenido un malestar general como el que tuve cuando me principió" la influenza.

—Lo siento mucho. Pero, amigo mío, Ud. debió haberse cuidado" más. Tres semanas de" cama con un ataque de influenza tan fuerte como el que Ud. tuvo dejan á uno en una condición delicada. Como le dije el sábado, Ud. debió haber aguardado por

A Call on a Physician

Good evening, doctor.

Good evening, Mr. Palma. I am glad to see you up and looking so well. I suppose you feel perfectly recovered already.

No, doctor; I fear I am going to have a relapse. Yesterday I went out when it was snowing and the wind was blowing very hard, and since then I have had severe pains in my legs, my back, and my head, and have had a general indisposition (have felt sick all over) like that I had when the grip was coming on.

I am sorry. But, my dear friend, you should have taken better care of yourself. Three weeks in bed with an attack of the grip as severe as the one you had, leaves one in a very delicate condition. As I told you last Saturday, you should have waited at least

CONVERSATION—(Continued)

lo menos" una semana antes de salir. De todos modos" no debió haber salido con un tiempo tan malo como el que hizo ayer. En fin, ahora de lo que se trata" es de ver si podemos impedir una recaída. ¿Dijo Ud. que le dolía" la cabeza y todo el cuerpo?

a week before going out. At any rate, you ought not to have gone out in such bad weather as we had yesterday. Well, the point is now to see whether we can prevent a relapse. Did you say that your head and all your body ached?

—Sí; sobre todo las" piernas y la" espalda.

Yes; especially my legs and back.

—¿Ha tenido tos?

Have you had any cough?

—No mucha: toso de cuando en cuando, pero no me parece que tosa" más de lo que tosía antes de salir.

Not much: I cough once in a while, but I do not think I cough any more than I did before I went out.

—¿Le duele" el pecho cuando tose?

Does your chest pain you when you cough?

—Me duele algo.

It does a little.

—Permítame que le examine" los pulmones.—No se quite" el saco; es suficiente que se lo desabotone."—Respire con fuerza.—Respire ahora naturalmente.—Ud. tiene" los pulmones perfectamente sanos, aunque los bronquios están un poco afectados.—¿Cómo va el" estómago?

Let me examine your lungs.—Do not take off your coat; it is enough for you to unbutton it.—Breathe hard.—Now breathe naturally.—Your lungs are perfectly sound, although the bronchial tubes are somewhat affected.—How are your habits?

—No muy bien. Ya no me da" indigestión, como me daba" durante la enfermedad; pero he estado muy

Not very good. I no longer have indigestion, as I did during the disease; but I have been very costive

CONVERSATION—(Continued)

constipado, y he tenido que tomarme varios purgantes.

—Hágame el favor de mostrarme la" lengua.—La tiene" muy sucia; ése es mal síntoma."—¿Qué ha estado comiendo desde que se levantó?

—He observado una dieta muy rigorosa:" fuera del caldo de carne y los huevos crudos que Ud. me dijo que tomase, no he comido sino carne á medio asar y pan viejo.

—Veamos la temperatura. Desabotónese" la camisa y póngase" este termometro debajo del" brazo.—Permítame que le tome el pulso.—Tiene" Ud. ochenta pulsaciones por" minuto, lo cual no es normal, pero no creo que tenga fiebre.—La temperatura es normal—no hay fiebre.

—Quizá la causa de la agitación del pulso sea" la aceleración anormal del corazón, que desde esta mañana me ha estado latiendo" muy rápidamente.

—Así lo acabo de notar; pero ésa no es cuestión seria". Ud. no tiene enfermedad orgánica ninguna del corazón; mas el desarreglo

and have had to take cathartics several times.

Please show me your tongue.—It is very much coated; that is a bad symptom.—What have you been eating since you got up?

I have observed a very strict diet: besides the beef tea and raw eggs that you told me to take, I have eaten only rare roast beef and stale bread.

Let us take your temperature.—Unbutton your shirt and put this thermometer under your arm.—Let me feel your pulse.—Your pulse beats eighty times per minute, which is *not* normal, but I do not think you have any fever.—The temperature is normal—there is no fever.

Perhaps the cause of the agitation of my pulse is the abnormal acceleration of my heart, which has been beating very rapidly since this morning.

I have just noticed that; but that is not a serious matter. You have no organic heart disease whatever; but the derangement caused

CONVERSATION—(Continued)

causado en el sistema nervioso por la influenza afecta todos los órganos más ó menos. Cuando los nervios están en mal estado, ningún órgano puedo hallarse" en estado" perfecto de salud.

in the nervous system by the grip affects all the organs more or less. When the nerves are in bad condition, no organ can be in perfect state of health.

—Bien, doctor, ¿cuál es su diagnóstico?

Well, doctor, what is your diagnosis?

—Creo que Ud. está á punto" de sufrir una recaída; pero quizá podamos" impedirla atacando el mal á tiempo. Voy á darle una receta, que Ud. puede hacer preparar en cualquier botica. El boticario le dará una botella con una poción, una caja de polvos y una de píldoras. Tómese dos cucharadas de la poción antes de cada comida; un polvo cada dos horas, y una píldora por la mañana y otra por la noche. Continúe tomando" estos remedios durante tres ó cuatro días, y no salga antes de una semana, por muy bien que se sienta. Después de eso puede salír de día, cuando no llueva" ni nieve." Es necesario que se cuide;" " pues en el estado de debilidad en que Ud. está, hay peligro de

I think you are on the point of having a relapse; but perhaps we may be able to prevent it by attacking the disease in time. I am going to give you a prescription that you can have prepared at any drug store. The druggist will give you a bottle with a potion, a box of powders and one of pills. Take two spoonfuls of the potion before every meal; one powder every two hours, and one pill in the morning and one in the evening. Continue to take these remedies for three or four days, and do not go out before a week, no matter how well you may feel. After that you may go out in the daytime, when it does not rain or snow. It is necessary for you to take good care of yourself, for in your present state of

CONVERSATION—(Continued)

que una recaída le cause[ud] complicaciones serias.

weakness there is danger that a relapse may cause serious complications.

—Dígame, doctor, ¿pudiera[ud] Ud. darme algo para hacerme dormir? Ultimamente he estado durmiendo poco; ha habido noches en que no he dormido más de tres horas.

Say, doctor, could you give me something to make me sleep? Lately I have been sleeping very little; there have been nights when I have not slept more than three hours.

—Ésos son síntomas de debilidad general. En cuanto á narcóticos, es mejor que no los tome, pues á Ud. le hacen mucho daño. Recuerde lo[ud] nervioso que lo pusieron las pocas gotas de morfina que le dí una noche, y el láudano que tomó el mes pasado para el dolor de muelas.[ud] El sueño le volverá poco á poco y naturalmente. Si dentro de uno ó dos días no se ha mejorado, avíseme, para cambiar el tratamiento; y si esta noche se empeora, mándeme llamar[ud] por la mañana.

These are symptoms of general weakness. As to narcotics, it is better for you not to take any, for they are very injurious to you. Remember how nervous you were made by the few drops of morphine I gave you one night, and the laudanum you took last month for your toothache. Sleep will return to you gradually and naturally. If in one or two days you have not improved, let me know, that I may change the treatment; and if you become worse tonight, send for me in the morning.

—Muy bien, doctor. Mil gracias.—Buenas noches.

Very well, doctor. Thank you very much.—Good night.

—Hasta otra vista, señor Palma.

Au revoir, Mr. Palma.

REMARKS

1. Many transitive verbs are used in Spanish with the particle *se*, although they are not reflexive verbs, for the action denoted by the verb is not performed by the subject on itself. As the subject is indefinite, it must be rendered in English by the pronouns "*one*," "*we*," "*they*," or by the nouns "*people*," "*men*." This form is called the **quasi-reflexive construction** (Spanish *construcción cuasi-refleja*):

Si se mira la superficie de las cosas.	If we look at the surface of things.
En los Estados Unidos se habla el inglés.	They speak English in the United States.
Eso se dice en la ciudad.	People say that in the city.

2. The use of the masculine definite article before an adjective, changes it into a substantive, which applies to all the persons or things possessing the quality denoted by the adjective. Thus, "*el rico*" means "rich men," all the men considered to be rich; "*el pobre*," "poor men":

Goza el rico más comodidades que el pobre.	The rich enjoy more comforts than the poor.
No siempre tiene éxito el malo.	Bad men do not always succeed.

3. See Lesson XXI, Art. **90.**

4. The verb "*quejarse*," "to complain," "to moan," is always used in its reflexive form. Notice the following examples:

Él se queja del frío.	He complains about the cold weather.
El enfermo se quejaba constantemente.	The patient moaned all the time.

5. Besides the uses of "*pasar*" illustrated in Lesson XV, Art. **19**, this verb is also used very frequently, in the sense of "to pass away," "to spend" (time), as illustrated in the following sentences:

Él **pasó** la noche con inquietud.	He spent a restless night.
Pasámos todo el día paseando por la calle.	We spent the whole day walking on the street.
Ella **pasa** el tiempo sin hacer nada.	She passes away her time without doing anything.

6. Notice the use of the preposition "*de*" with the verb "*defenderse*":

Él se defiende **de** los rigores del frío.	He protects himself against the severity of the cold weather.
Nosotros nos defendemos **de** la fiebre tomando quinina.	We protect ourselves against fever by taking quinine.

7. The word "*todo*," "all," enters into many idiomatic expressions of frequent use in Spanish, among which the most important are the following:

á todo, to the utmost, as much as possible.
ante todo, in the first place, above all.
con todo, nevertheless, notwithstanding.
en todo y por todo, absolutely, in every respect.
sobre todo, especially, principally.

The following sentences illustrate their use:

Él fue á buscar los remedios **á todo** correr.	He went for the remedies as swiftly as possible.
Pienso ir á Sur-América el año que viene; pero **ante todo**, tengo que hacer un viaje á Europa.	I intend to go to South America next year, but, in the first place, I must take a trip to Europe.
Observa que **con todo**, el rico se queja más de la destemplanza de la estación dentro de su palacio, que el pastor cubierto de pieles en el monte.	Notice that nevertheless (in spite of everything), the rich complain louder about the chillness of the season within their palace, than do the shepherds clad with skins on the mountain.
Las mercancías que Ud. me vendió el mes pasado son mejores que éstas **en todo y por todo.**	The goods you sold me last month are better than these in every respect.
Nosotros compramos muchos productos tropicales, **sobre todo** café y cacao.	We buy many tropical products, principally coffee and cocoa.

8. A substantive used as the name of several individuals of the same kind, considered as forming a group, class, or whole, is called a collective substantive. The substantive "*gente*," "people," belongs to this class. When a verb refers to a collective substantive and the action or fact denoted by it applies to every individual composing the whole of which

the collective noun is the name, the verb is put in the plural form in English, but not in Spanish. In the latter language, the verb that refers to a collective substantive is always put in the singular form. This rule applies to the adjective as well as to the verb. (See also Lesson XX, Art. **18.**)

La gente común anda alegre por la calle.	The common people cheerfully walk on the street.

9. The preposition "*por*" renders the English preposition "on," in the expression "*andar por la calle*," "to walk on the street."

10. "*Mejorar*," in the sense of "to meliorate," "to improve" something, is a transitive verb, that is, it admits an accusative, or direct object, as illustrated in the following sentences:

El rico piensa en extender ó mejorar su palacio.	The rich think of extending and improving their palace.
Ellos han mejorado mucho su casa.	They have greatly improved their home.

"*Mejorar*" as an intransitive verb, that is, one that does not admit a direct object, means "to become better." In this sense it is also used in the reflexive form "*mejorarse*."

El enfermo ha mejorado (*or* se ha mejorado) mucho.	The patient has become much better.
El tiempo mejorará mañana.	The weather will become better tomorrow.

11. The uses of the verb "*ocurrir*" are explained and illustrated in Lesson XXV, Art. **27.**

12. "*Vestir*" in the sense of "to dress" (oneself) is used both in the intransitive and reflexive forms "*vestir*" and "*vestirse*." The intransitive "*vestir*" means also "to wear." The following phrases illustrate both forms:

Viste el rico delicada holanda.	The rich wear fine linen.
Esa señora **viste** muy bien.	That lady dresses (herself) very well.
Vamos á **vestirnos** inmediatamente.	Let us go and dress at once.

13. The verb "*decir*," "to say," "to tell," is also irregular in the second person, singular, of the imperative *dí* (*tú*).

14. The adverb "*ahora*," "now," is of frequent use in many expressions, the most important of which are the following:

Ahora bien, well, granted.
Ahora mismo, just now.
desde ahora, from this moment, from this day.
hasta ahora, hitherto.
por ahora, for the present.

15. The adverb "*antes*," "before," has the meaning of "rather" in certain phrases, as in the following:

Antes irnos que permanecer aquí.	We would rather go than stay here.
Antes quisiera este libro que aquél.	I would rather have this book than that one.

16. The meaning of the adverbial expression "*al contrario*," is the same as that of "*por el contrario*," "on the contrary."

17. The substantive "*modo*," which is equivalent to "mode," "manner," or "way," occurs in several common phrases, which are more or less idiomatic. The principal ones are:

de cualquier modo, by any means, by whatever means, in whatever way.
de todos modos, at any rate (*the colloquial* anyhow), in any (*or*, either) case.
de ningún modo, by no means, not at all.
de modo que, so that, and so (the same as "*así es que*").
de este modo, in this way.
de qué modo, in what way, how.

The following sentences illustrate the use of these various phrases:

Si vendemos nuestras minas ahora, tendremos que venderlas por menos de lo que valen; y si no las vendemos, tendremos que	If we sell our mines now, we shall have to sell them for less than they are worth; and, if we do not sell them, we shall have to

vender el mineral por menos de lo que nos cuesta. Así es que, **de todos modos,** perderemos algo.	sell the ore for less than it costs us. So that, in either case, we shall lose something.
Vea si Guerrero Hermanos quieren comprarnos nuestra fundición; pero **de ningún modo** les diga que hemos perdido mucho en ella, y que por eso queremos venderla.	See if Guerrero Brothers want to buy our iron works; but do not by any means tell them that we have lost a great deal in it, and that that is why we wish to sell it.
De modo que Ud. quiere que le dé veintiocho por ciento de descuento, ¿no?	And so you wish me to give you a discount of twenty-eight per cent., do you?
Esa palabra no se pronuncia **de ese modo.**—Entonces, ¿**de qué modo** se pronuncia?	That word is not pronounced in that way.—Then, how is it pronounced?

18. See Lesson VIII, Art. **20.**

19. "*Uno y otro*" means "both," and is generally used when we refer to two things that are considered together or jointly.

20. The verb "*nacer,*" "to be born," means also "to arise," "to take its origin from."

Todas estas desigualdades nacen de un principio general.	All these inequalities arise from a general principle.

21. When the accusative or direct object of the verb "*hacer,*" is followed by the preposition "*á,*" it has the meaning of "to accustom," "to train," "to rear," as in the expressions "*hacer el hombre al trabajo,*" "to accustom a man to work," "*hacer un caballo á las labores del campo,*" "to train a horse for agricultural work."

22. The verb "*formar,*" used in the reflexive form, "*formarse,*" means "to develop" (to grow).

23. The following forms of expression, requiring the use of the subjunctive, occur in the Conversation of this Lesson:

1. "**Temo** *que* **vaya** *á tener una recaída.*" The subjunctive is always used after the verb "*temer*":

Temo mucho que ese señor no nos **pague.**	I very much fear that gentleman will not pay us.

Temíamos que el vapor no **llegase** (or, **llegara**) hoy.	We feared that the steamer would not arrive today.
Mi socio *teme* mucho que el negocio del algodón se **empeore** el mes entrante.	My partner is very much afraid that the cotton business will become worse next month.

2. "**No me parece** *que* **tosa** *mucho.*" The expression "*no me parece*" is equivalent to "*no creo,*" and, like the latter, requires the use of the subjunctive. (See Lesson XIX, Art. **3.**)

3. "**Permítame** *que le* **examine** *los pulmones.*" The subjunctive mode is always used after the verb "*permitir.*" Furthermore, the rule stated under 2 above applies here also.

4. "**Quizá** *la causa de la agitación del pulso* **sea** *la aceleración anormal del corazón*"; "**Quizá podamos** *impedir una recaída.*" The word "*quizá*" is equivalent to the phrase "*tal vez,*" and, like this phrase, requires the use of the subjunctive. (See Lesson XVIII, Review and Conversation, note 5.)

5. "**Es necesario** *que se* **cuide.**" (See Lesson XX, Art. **6,** 4.)

6. "**Hay peligro de que** *una recaída le* **cause** *complicaciones serias.*" This is an expression of the same form as that treated in Lesson XX, Art. **6,** 2.

7. "**¿Pudiera** *Ud. darme algo para hacerme dormir?*" Here we might have used the indicative form "*puede,*" just as in English we might use the form "can" instead of "could." The preterit subjunctive, however, is, in cases like this, considered more respectful in Spanish, as the form "could" is in English. This is a case similar to that of "*quisiera,*" treated in Lesson XX, Art. **6,** 1. Notice that here the form in *ra* is used. (See Art. **9.**)

24. Notice the correspondence in the endings of the following words:

*decor***oso**, decor*ous*	*por***oso**, por*ous*
*fam***oso**, fam*ous*	*religi***oso**, religi*ous*
*gener***oso**, gener*ous*	*rigor***oso**, rigor*ous*

25. Notice the following expressions, in which the indefinite article is used in English but not in Spanish: "*Ése es mal*

síntoma"; "ésa no es cuestión seria"; "ningún órgano puede hallarse en perfecto estado de salud."

26. The substantive "*visita*" is followed by the preposition "*á*," "to." It would be entirely wrong to translate the English form literally and use the preposition "*sobre*," which is the equivalent of the English "on." We say, also, "*visitar* **á** *una persona*," both in the sense of "to visit a person" and in that of "to call on a person." (See Lesson XV, Phrases and Sentences.)

27. When the participle of a reflexive verb is used as an adjective, the particle "*se*" is omitted. Thus, we say, "*Él no está* **levantado**," "He is not up (*literally*, He is not risen)"; "*El doctor está* **acostado**," "The doctor is in bed (*literally*, gone to bed)"; "*Todavía no estoy perfectamente* **restablecido**," "*Estamos* **cansados**."

28. The verbs "*llover*" and "*nevar*" have the peculiarity that they are used without a subject, either expressed or understood. The English expressions "it rains," "it snows," are rendered by "*llueve*," "*nieva*," respectively, the word "it" having no Spanish equivalent. Study the following additional examples:

Ayer **llovió** mucho.	It rained a great deal yesterday.
En algunas partes del Perú casi nunca **llueve.**	In some parts of Peru, it hardly ever rains.
¿Cree Ud. que **lloverá** mañana?	Do you think it will rain tomorrow?
Ahora no puedo salir, porque **está lloviendo.**	I cannot go out now because it is raining.
En el Ecuador no **nieva** sino en las montañas.	In Ecuador, it snows only on the mountains.
Esta semana no **ha nevado** tanto como la pasada.	It has not snowed so much this week as it did last week.
Iré á verlo mañana, por mucho que **llueva.**	I will go to see you tomorrow, no matter how much it may rain.
Yo nunca había visto **nevar.**	I had never seen it snow.
Hoy **va á nevar.**—No, yo creo que **va á llover.** Cuando la temperatura está tan alta, no **nieva.**	It is going to snow today.—No, I think it is going to rain. When the temperature is so high, it does not snow.

29. The following examples further illustrate the use of the verb "*doler*":

Me duele *la* cabeza.	My head aches.
Me duele *el* estómago.	My stomach aches.
Esta mano **me duele** mucho.	This hand pains **me** very much.
¿Qué **le duele?** ¿Qué **le duele** *á Ud.?*	What pains you?
¿Le han dolido hoy *los* pulmones?	Have your lungs **ached** today?
Ayer **me dolió** algo *el* pecho.	My chest ached very much yesterday.
¿Le duele algo *a su hermano?*—No, señor, no **le duele** nada.	Does your brother feel pain anywhere?—No, sir, nowhere.
Cuando **le duela** la cabeza, tómese una cucharada de este remedio.	When your head aches, take a spoonful of this remedy.

You will notice that in referring to the parts of a person's body, we use the definite article instead of the possessive adjective.

30. The verb "*principiar*" is the equivalent of the English verb "to begin"; but the former verb has the peculiarity that it takes the dative case of the personal pronoun to indicate the person in whom some condition, as a disease, begins to develop.

La fiebre *me* **principió** á las seis.	The fever came on (me) at six.
Cuando el doctor llegó, todavía no *me* **había principiado** el dolor de cabeza.	When the doctor arrived, my head had not begun to ache.
Cuando Ud. sienta que la fiebre *le* **está principiando,** tómese estas píldoras.	When you feel that the fever is coming on, take these pills.
Tan pronto como *le* **principie** el dolor, mande por mí.	As soon as the pain begins to come on (you), send for me.
Á mi hermana le **principió** la enfermedad con malestar general.	My sister's disease began with a general indisposition.

Observe also the use of the verb "*dar*" combined with the dative case in such expressions as the following:

Ya no *me* **da** indigestión.	I no longer have (*or*, suffer from) indigestion.
Ayer *me* **dió** fiebre.	I had fever yesterday.

A mi hijo le **da** la influenza cada año.	My son has the grip every year.
A mi hermano y *a mí nos* **dió** fiebre cuando estuvimos en Panamá.	My brother and I had fever when we were in Panama.

In all these examples, the verb "*dar*" means "to have," in the sense of "to be taken with" or "to have an attack of."

31. The verb "*cuidar*" is a transitive verb, and so we say, "*Cuidar á una persona,*" "To take care of a person"; "*Él me cuidó cuando estuve enfermo,*" "He took care of me when I was ill." When we say "*Él* se *cuida mucho,*" "He takes very good care of himself," the form "*se*" is the accusative case of the pronoun "*él,*" when the latter means "himself." We shall revert to this subject elsewhere. You know, however, that "*se*" is used as an accusative in the sense of "himself," "herself," "yourself," etc. (See Lesson XVI, Art **18.**)

32. Notice the use of the preposition "*de.*"

33. "*Por lo menos*" is more literally rendered by "at the least," and is used with reference to time or quantity. In cases in which the article "the" is not permissible in English, "at least" is rendered by "*al menos.*" (See Lesson XVII, Phrases and Sentences.)

34. The expression "*tratarse de*" literally means "to treat of," but is usually rendered by "to be considering," "to be discussing or speaking about," "to have under consideration," "to be a question of," or some similar expression:

¿De qué **se trata?** (*A question often asked by a person on joining others who are talking.*)	What is the subject of conversation? *or*, What are you discussing? *or*, What are you talking about?
La cosa era seria, pues no **se trataba** de unos pocos pesos, sino de varios millones.	The thing was serious, for it was not a question of a few dollars but of several millions.
¿De qué **se trató** en el "meeting" que tuvieron ayer los oficiales?	What was the subject considered at the meeting held yesterday by the officers?

Ahora no **se trata** de si podemos comprar más géneros ó no: de lo que **se trata** es de salir de los que tenemos.	The question now is not whether we can buy more goods or not; the question is how to get rid of those we have.

35. You will notice that the verbs "*desabotonar*" and "*quitar*" are grammatically constructed like the verb "*poner*," when the latter is used with reference to wearing apparel in the sense of "to put on." (See Lesson XXI, Art. **76.**) The same remark applies to the verb "*abotonar.*" Study the following additional examples:

Abotónese *el* saco.	Button your coat.
Voy á **desabotonarme** *el* saco y *el* chaleco, pues hace mucho calor.	I am going to unbotton my coat and vest, for it is very warm.
Abotónele *los* guantes á su hermana.	Button your sister's gloves for her.
No **se quite** *el* sombrero, que hace mucho frío.	Do not take off your hat; it is very cold.
Ayer **me quité** *el* saco cuando hacía mucho frío, y desde entonces he estado con tos.	Yesterday I took off my coat when it was very cold, and since then I have had a cough.

36. You will notice that in referring to the parts of a person's body, the verb "*tener*" is generally employed where the verb "to be" is used in English. Thus, we say, "*Ud.* **tiene** *la lengua muy sucia*," "Your tongue is very much coated" (*literally*, "very dirty"); "*Ud.* **tiene** *los pulmones en perfecta salud*," "Your lungs are in perfect health"; "*Ud.* **tiene** *los bronquios un poco afectados*," "*Su hermano de Ud.* **tiene** *el estómago en condición muy delicada*," "*El doctor me preguntó si yo* **tenía** *el estómago constipado.*"

37. The preposition "*por*" renders the English "per." (See Lesson XVIII, Art. **27.**)

38. The English expressions, "my heart beats," "my pulse beats," are rendered by "*me late el corazón*," "*me late el pulso*," respectively. These constructions belong to the general class referred to in Art. **30.**

39. The reflexive verbs "*hallarse*," "*encontrarse*," which literally mean "to find oneself," "to find himself," "to find itself," etc., commonly have the meaning of "to be":

Hoy no **me hallo** bien.	I am not well today.
Nos hallamos en una situación seria, y no sabemos que hacer.	We are in a serious situation, and do not know what to do.
Nunca **me había encontrado** en tales dificultades.	I had never been in such difficulties.

40. "*Estar á punto de*," "to be on the point of," "to be about to":

El vapor **está á punto de** salir.	The steamer is about to sail.
Estábamos á punto de irnos cuando Ud. llegó.	We were about to go when you arrived.

41. Notice that the gerund is used after the verb "*continuar*."

42. See Lesson XIX, Review and Conversation, note 7.

43. In Lesson VII, Art. **28**, you had the expression "*dolor de cabeza*," "headache." We say, likewise, "*dolor de estómago*," "stomach ache"; "*dolor de espalda*," "backache"; "*dolor de muelas*," "toothache" (*literally*, "teethache").

44. See Lesson XXI, Art. **85**.

DRILL

He oído decir que Ud. tiene un hermano muy rico.—Tengo un hermano, pero no es rico; con todo, él habita en una hermosa casa y goza tantas comodidades como el rico.

I heard that you have a very rich brother.—I have a brother, but he is not rich; nevertheless, he lives in a beautiful house and enjoys as many comforts as the rich.

Buenos días, Antonio; díme cómo pasaste la noche.

Muy mal; pues no pude dormir, porque hacía mucho calor: de modo que pasé la noche con inquietud.

Es necesario que se cuide mucho y se defienda de los rigores del frío, porque el clima de este país es rudo y desabrido en el invierno.

¿Ha adelantado Ud. mucho en sus estudios últimamente?

Al contrario, muy poco. Yo estudio el inglés desde hace un año; pero he encontrado tantas dificultades, que hasta

ahora no he podido aprenderlo, y temo que me vea precisado á dejarlo.

¿A qué hora se levanta Ud. todos los días?

Yo siempre me levanto á las siete, y trabajo todo el día, desde las ocho de la mañana hasta las seis de la tarde.

Anoche pasámos un rato muy agradable, cantando y chanceando hasta las nueve; y después, fuimos á hacerle una visita á nuestro buen amigo don Eduardo.

El doctor González me ha dicho que no salga antes de una semana, y, sobre todo, que observe una dieta muy rigorosa, hasta que me sienta perfectamente restablecido.

No me parece que Ud. deba trabajar de noche. Para estar sano, el hombre debe trabajar no más de ocho horas al día, y por la noche, descansar y acostarse temprano.

¿Cree Ud. que el rico pase la vida más alegre que el pobre?

Ésa es cuestión muy difícil de resolver; pues no se puede establecer un principio general: todo depende de la inclinación y del genio de cada uno; y Ud. sabe que en asuntos de gustos, no hay nada escrito.

El pobre trabaja de día y descansa de noche.

The poor work in the day and rest in the night.

Durante la travesía, que duró una semana, todos padecimos muchas incomodidades.

During the crossing, which lasted a week, we all suffered many discomforts.

Anoche me acosté muy temprano, porque tenía mucho sueño; pues había trabajado mucho, y estaba muy cansado.

He mandado á mis hijos á estudiar á los Estados Unidos, pues deseo que aprendan el inglés y estudien una profesión útil. Pero temo que no puedan soportar el clima de ese país; así es que quizá no permanezcan allí.

Si se registra el fondo de las cosas, á menudo sucede muy al revés de cuando se mira solamente su superficie.

Las abejas sacan la miel de las flores.

La fuerza que da calor y vida á todos los animales y vegetales de la tierra, nace del sol.

Ud. debe de sentirse contento, Sr. Toral; pues tiene un semblante muy risueño.

Sí, señor; acabo de saber que mi padre se encuentra ya completamente restablecido de la recaída que le ocasionó el exceso de trabajo, después del ataque de influenza que tuvo el invierno pasado.

La gente del campo goza menos comodidades que la gente de la ciudad; pero en sus conversaciones festivas y en sus rústicos bailes goza tanto como los habitantes de la ciudad.

Country people enjoy fewer comforts than city people, but they enjoy their gay conversations and their rustic dances as much as the inhabitants of the city.

¿Qué tiene Ud., don Juan, que está tan triste?

No estoy triste, sino que me siento algo enfermo; me duele mucho la cabeza, y el corazón me late con demasiada rapidez. Creo que tengo alguna fiebre.

La gente de este país tiene que defenderse del frío con gruesos y afelpados vestidos.

Muchas personas saboréanse más en un plato común y tosco, que otras en el suyo vario, precioso y abundante.

¿Adónde va Ud. tan aprisa?

Voy á casa de mi médico para que me examine y me recete, porque siento un malestar que me impide dormir.

Yo estoy lo mismo. Ud. sabe que el lunes pasado estuvo lloviendo todo el día, y que hacía mucho viento y mucho frío, y yo no tenía vestido grueso de invierno. Desde entonces no me siento bien.

Hay que terminar esas cartas esta tarde, pues el vapor sale por la mañana temprano.

It is necessary to finish those letters this afternoon, for the steamer sails early in the morning.

Dígale á Gómez que hay que mandar esos géneros al vapor ahora mismo.

Ayer hubo que comprar doscientas camisas más, pues por la mañana vino una orden de Panamá por 100 (ciento), y una de Colón por 80 (ochenta).

Para vivir hay que trabajar.—Eso no es cierto sino de los que han tenido la desgracia de nacer pobres.

Hace tiempo que nosotros compramos y vendemos mercancías de todas clases, sobre todo productos tropicales.

Ahora puede Ud. irse, pero de ningún modo venga mañana tan tarde.

Hay personas que se contentan con poco, y otras que, como las damas descontentadizas, todo lo apetecen y todo lo desdeñan.

¿Ha estado Ud. en cama hasta hoy, señor Gutiérrez?—No, señor; hace tres días que estoy levantado; pero no había salido á causa del mal tiempo. Marzo es el peor mes del año—mes en que llueve y nieva mucho, y hace mucho viento.

Have you been in bed until today, Mr. Gutierrez?—No, sir; I have been up for three days; but I did not go out on account of the bad weather. March is the worst month in the year; a month in which it rains and snows a great deal, and it is very windy.

Es mejor que no salgamos hoy, pues parece que va á llover ó á nevar.

Póngase los zapatos de goma y traiga el paraguas, que está lloviendo mucho ("hard").

¿En su país nieva mucho ("very often")?—No, señor, allí no nieva nunca. Yo nunca había visto nevar antes de venir á este país.

El médico me dijo que saliese todos los días á dar un paseo, aun cuando nevase.

Como últimamente ha llovido tanto, las calles están en una condición deplorable.

Aquí no llueve tanto como en los países del sur.

La gente de Colón dice que allí llueve catorce meses en el año.

Cuando salí esta mañana, hacía muy buen tiempo, y no creyendo que llovería, dejé mis zapatos de goma y mi paraguas en casa.

Ayer llovió todo el día, é hizo muchísimo viento. Hoy ha bajado mucho la temperatura, y quizá nieve, pero no creo que llueva.

Ud. no está de buen semblante; ¿qué tiene?—Me duele mucho la cabeza, y tengo también dolor de muelas.

You do not look well; what ails you?—My head aches very badly, and I have a toothache too.

¿Qué le duele?—Me duele mucho el pecho.

¿Cómo ha estado Ud. últimamente?—No he tenido nada serio; pero me ha dolido mucho una muela, y hoy tengo un fuerte dolor de cabeza.

¿Le duele á Ud. algo?—No, doctor, no me duele nada, pero no me siento bien.

¿Sabe Ud. qué es bueno para el dolor de estómago?—Hay muchos remedios, según la causa del dolor; pero lo mejor que Ud. puede hacer es ver á un médico.

Ud. ya parece restablecido, amigo mío.—No, doctor; ahora no me siento tan mal, pero anoche me dolió mucho la cabeza; el dolor era tan fuerte, que no me dejó dormir.

Dígame, doctor, ¿á Ud. no le parece que este dolor que yo tengo en los pulmones y esta tos pueden terminar en cosa seria?—Sí, señor; y por eso es preciso que se cuide.

¿Qué siente uno cuando tiene la influenza?—Á una persona con influenza generalmente le duelen las piernas, la espalda y la cabeza, y á veces el pecho, sobre todo cuando tose.

¿Cómo le principió á Ud. la enfermedad?—Me principió con malestar general; luégo me dió fiebre y mucha tos.

How did your sickness begin?—It began with general indisposition; afterwards I was taken with (or, *had*) *fever and a very severe cough.*

¿Cuándo le principió á Ud. este ataque de influenza?—Me principió hará ocho ó diez días.

¿Le dió á Ud. fiebre anoche?—Creo que sí, pues yo me tomé el pulso, y me estaba latiendo muy rápidamente.

Tiene Ud. la lengua muy sucia; ¿qué tal va el estómago?—Va muy bien, doctor: últimamente no me ha sido necesario tomar ningún purgante.

El corazón me ha estado latiendo muy aprisa. ¿Cuál cree Ud. que sea la causa?—Eso es causado por la debilidad en que Ud. tiene el sistema nervioso; pero no es cosa seria:

Ud. tiene el corazón en tan buen estado de salud como yo ("Your heart is in as good a state of health as mine").

¿Cuántas pulsaciones tiene una persona en perfecto estado de salud?—Setenta pulsaciones por minuto, poco más ó menos.

El pecho me duele cuando toso. Temo que tenga los pulmones afectados.—No; Ud. tiene los pulmones perfectamente sanos: los bronquios no están en muy buen estado, pero Ud. no tiene nada serio.

ADDITIONAL DIALOGUES

—Buenas noches, doctor. ¡Cuánto me alegro que haya venido tan pronto!	Good evening, doctor. How glad I am that you came so soon!
—Buenas noches, mi señora Rosa. ¿Quién es el paciente esta noche?	Good evening, Mrs. Rose. Who is the patient this evening?
—Otra vez nuestra hija Mercedes, que está con una fiebre muy fuerte. Por aquí, doctor: ella está en este cuarto. Siga Ud.	Our daughter Mercedes again, who has a very severe fever. This way, doctor: she is in this room. Walk in.
—Bien, señorita Mercedes, ¿otra vez en cama?	Well, Miss Mercedes, again in bed?
—Sí doctor, y tengo una fiebre abrasadora.	Yes, doctor, and I have a burning fever.
—Permítame que le tome el pulso, y póngase este termómetro debajo de la lengua. ¿Qué más siente—dolor de cabeza?	Let me feel your pulse, and place this thermometer under your tongue. What else have you—headache?
—Sí; la cabeza y la espalda me duelen mucho.	Yes; my head and back ache very badly.
—¿Cómo le principió la fiebre? ¿le dió frío primero?	How did the fever begin? Did you feel cold at first?
—Sí, doctor; primero sentí mucho malestar; luégo me dió un frío muy fuerte, y tuve que coger la cama.[1] Después de dormir un rato, desperté con fiebre, la cual me ha estado subiendo desde entonces.	Yes, doctor: at first I felt very ill all over; then I had a very severe chill, and had to take to my bed. After sleeping awhile, I awoke with a fever, which has been rising ever since.
—¿Desde cuándo? ¿Á qué hora le principió la fiebre?	Since when? At what time did the fever begin?

[1] "*Coger la cama*," "to take to one's bed."

ADDITIONAL DIALOGUES—(Continued)

—Como á las seis ó las seis y media.
—¿Siente mucha sed?
—Sí, mucha; pero no he tomado agua, porque mi mamá me dijo que podía hacerme daño, y que era mejor que no la tomase.

—¿Cómo se sintió ayer?
—Perfectamente bien. Durante el día estuve muy bien y tuve muy buen apetito, y anoche dormí toda la noche; pero desde que me levanté esta mañana empecé á sentir malestar y todos los otros síntomas que tuve antier.
—Éste parece ser un caso de fiebre intermitente. ¿Cuánto hace que Ud. volvió de Colón?
—Dos semanas. Pero durante el tiempo que estuvimos allí nos cuidámos mucho. La casa en que vivíamos quedaba á alguna distancia de la ciudad, cerca del mar, y en una localidad en que, según nos dijo un médico de Panamá, no se había visto nunca un caso de fiebre de ninguna clase. Nosotros[a] nos tomábamos dos píldoras de quinina todos los días, rara vez íbamos á la parte central de la ciudad, y nunca salíamos de noche.
—Sin embargo, Ud. parece tener todos los síntomas de fiebres intermitentes,[b] que Ud. probablemente cogió durante sus

At about six or half-past.

Do you feel thirsty?
Yes, very; but I have not drunk any water, for my mamma told me that it might do me some harm, and that I had better not drink any.
How did you feel yesterday?
Perfectly well. During the day I was very well and had a very good appetite, and last night I slept all night; but since I rose this morning I began to feel a general indisposition and all the other symptoms I had the day before yesterday.
This seems to be a case of intermittent fever. How long is it since you returned from Colon?
Two weeks. But during the time we were there we took very good care of ourselves. The house in which we lived was situated at some distance from the city, near the sea, and in a locality where, as a physician from Panama told us, not one case of fever of any kind had ever been seen. We used to take two quinine pills every day; we rarely went to the central part of the city, and never went out at night.

However, you seem to have all the symptoms of intermittent fever, which you probably caught during your visits to the city,

[a] Although here the speaker is a woman, she uses the masculine form "*nosotros*," because she refers to herself and one or more men, as her father and brothers. (See Lesson VI, Art. **10.**)
[b] Generally, the plural form "*fiebres intermitentes*" is used instead of the singular "*fiebre intermitente*," to denote an intermittent fever.

ADDITIONAL DIALOGUES—(Continued)

visitas á la ciudad, por pocas que hayan sido. La mayor parte de las casas de Colón están situadas en terreno muy cenagoso; el clima es malísimo, y la gente hace poco caso de las condiciones sanitarias, sin duda porque no comprende el peligro en que vive. Bien, mi señora Rosa, voy á dejarle esta receta: déle á la señorita Mercedes dos cucharadas de la poción tan pronto como llegue, y continúe dándole dos cucharadas cada dos horas hasta que le pase la fiebre. Por la mañana déle cinco de las píldoras que el boticario le mandará, y no la deje levantar antes de que yo venga. Yo estaré aquí como á las nueve. Si se empeora durante la noche, mándeme llamar. Hasta mañana, señorita Mercedes. Creo que la fiebre le pasará pronto y que Ud. estará mejor mañana. Sin embargo, no se levante, aun cuando se sienta mejor. Es necessario que haga cama[4] mañana todo el día.

—Muy bien, doctor. Buenas noches.

however few they may have been. The greater part of the houses in Colon are situated in very swampy ground, the climate is exceedingly bad, and the people pay little attention to sanitary conditions, no doubt because they do not understand the danger in which they live. Well, Mrs. Rose, I am going to leave you this prescription: give Miss Mercedes two spoonfuls of the potion as soon as it comes, and continue to give her two spoonfuls every two hours until the fever is over. In the morning, give her five of the pills that the druggist will send you, and do not let her rise before I come. I shall be here at about nine. If she becomes worse during the night, send for me. Good night, Miss Mercedes. I think the fever will pass over soon and that you will be better tomorrow. However, do not get up, even if you feel better. It is necessary for you to keep your bed all day tomorrow.

Very well, doctor. Good night.

—¿Qué está Ud. leyendo con tanto interés, señor Gutierrez?

—Un artículo muy largo y muy bueno sobre el estado actual[5] de las Antillas, especialmente Cuba y Puerto Rico.

What are you reading with so much interest, Mr. Gutierrez?

A very long and very good article on the present state of the West Indies, especially Cuba and Porto Rico.

---

[4] "*Hacer cama*," "to keep one's bed," "to remain in bed"; *hacer* **la** *cama*," "to make or fix the bed."

[5] "*Actual*" means "actual" in the sense of "present," "at the present time."

ADDITIONAL DIALOGUES—(Continued)

—¿Por quién es el artículo?
—Por Juan Parker
—Nunca he oído hablar de ese señor. ¿Dijo Ud. que el artículo era muy bueno?
—Magnífico; al menos hasta donde he leído. El autor discute las mejoras y la situación económica de Cuba en todos sus pormenores, y llega á la conclusión de[6] que, con excepción de ciertas regiones de la costa, la isla está en muy buenas condiciones; así es que, sin duda, adelantará muy rápidamente.

—¿El autor es cubano?
—No, señor: él empieza por decir que no es cubano sino americano, que ha viajado por toda la isla y ha hecho un escrupuloso estudio de la situación del país; y concluye que se encuentra en muy buenas condiciones para la explotación de sus riquezas agrícolas é industriales.
—¿Y qué dice de la fiebre amarilla?
—Dice que después de los estudios hechos por los médicos americanos y cubanos, y de los trabajos de sanidad que ha emprendido y está para terminar[7] el Gobierno, puede establecerse como hecho cierto, que ya no existe en Cuba la fiebre amarilla, y que los extranjeros no tienen nada que temer sobre ese particular,[8] si se

By whom is the article?
By John Parker.
I have never heard of that gentleman. Did you say the article was very good?
Exceedingly good; at least, so far as I have read. The author discusses the improvements and the economic situation of Cuba in all its details, and he arrives at the conclusion that, with the exception of certain regions on the coast, the island is in very good condition; so that, doubtlessly, it will progress very rapidly.
Is the author a Cuban?
No, sir: he begins by saying that he is not a Cuban but an American, that he has traveled through the whole island, and has made a painstaking study of the situation of the country; and he concludes that it is in a very good condition for the exploitation of its agricultural and industrial wealth.
And what does he say about the yellow fever?
He says that, after the studies made by the American and Cuban physicians, and the sanitary work that the Government has undertaken and is about to complete, it may be established as an evident fact that yellow fever does not exist in Cuba any more, and that foreigners have nothing to fear on that account, if they take care of

[6] Notice the use of the preposition "*de*," which, in this case, has no English equivalent.
[7] "Estar para," followed by an infinitive, means "to be about," "to be on the point of."
[8] "Sobre ese particular," "in that respect," "on that account."

ADDITIONAL DIALOGUES—(Continued)

cuidan y observan las reglas de la higiene. Dice además, que ha vivido en la isla varios años y nunca ha tenido fiebre; y luego agrega que ha viajado por todos los países hispano—americanos, cuyo clima es más sano de lo que se cree generalmente, con excepción de algunos lugares cenagosos, tales como Colón y Panamá.

themselves and observe the rules of hygiene. Besides, he says that he has lived in the island during many years and he has never had fever; and then he adds he has traveled through all the South American countries, the climate of which is healthier than it is generally believed, with the exception of certain swampy places, such as Colon and Panama.

Yo no creo que la cuestión sanitaria sea ahora de tanta importancia como la cuestión económica. Por fortuna, el nuevo tratado de comercio entre los Estados Unidos y Cuba será de incalculables ventajas para ambos países, pues les abrirá los mercados americanos al azúcar, al tabaco y á los demás productos de la isla, lo cual contribuirá á aumentar la producción; aumento que á su vez será de gran provecho para este país, pues Cuba podrá comprar mayor cantidad* de artículos americanos. Ud sabe que Cuba, lo mismo que los otros países hispano-americanos, es muy fértil, y que la tierra produce allí todos los frutos, tanto los de la zona tórrida como los de la zona templada. El inconveniente de todos esos países es la escasez de población y de recursos pecuniarios.

I do not believe that the sanitary question is now of so much importance as the economic question. Fortunately, the new commercial treaty between the United States and Cuba will be of incalculable advantage to both countries, and will open the American markets to the sugar, the tobacco, and the other products of the island, which will contribute to increase the production; an increase which in its turn will be a great benefit to this country, for Cuba will be able to buy a larger amount of American goods. You know that Cuba, just as the other Spanish-American countries, is very fertile, and that the earth produces there all the fruits, those of the torrid zone as well as those of the temperate zone. The trouble with all those countries, is the scarcity of population and of pecuniary resources.

—De modo que lo que más necesitan ahora son capitales y

So that what they need most now, is capital and men to people

*Notice the absence of the article, as explained and illustrated in Art. 25.

ADDITIONAL DIALOGUES—(Continued)

hombres para poblar su inmenso territorio. Yo he estado pensando desde hace algún tiempo en hacer un viaje á Sur-América, para conocer esas repúblicas, y, si encuentro campo favorable, establecer una colonia agrícola, sembrar diferentes frutos, aquellos que tengan más demanda en los Estados Unidos; y, si fuere necesario, hasta construir un ferrocarril para el trasporte de los productos al puerto de mar más próximo. De todos modos, me embracaré para Sur-América, al[10] terminar las obras hidráulicas que estoy construyendo en mi finca rural.

—Su idea me parece muy buena, y con gusto lo acompañaría á Ud., si no fuera porque ya había pensado ir á Cuba con la familia á pasar el invierno; y, si me gusta el país, puede que me establezca allí.

—Me parece muy bien pensado, pues dentro de poco Cuba se habrá levantado á la altura de las naciones hispano-americanas más adelantadas.

—Así lo espero.

their immense territory. I have been thinking for some time of taking a trip to South America, in order to get acquainted with those republics, and, if I find a favorable field, to establish an agricultural colony, to plant different fruits, those that are more in demand in the United States; and, if it should be necessary, even to build a railroad for the transportation of the products to the nearest seaport. At any rate, I shall sail for South America, as soon as I finish the hydraulic works I am constructing in my country estate.

Your idea seems to me very good, and I would gladly accompany you, if it were not that I had already intended to go to Cuba with my family to spend the winter, and, if I like the country, I might establish myself there.

It seems to me very well thought of, for I believe that before long Cuba will have risen to the level of the most advanced Spanish-American nations.

I hope so.

---

[10]The contraction "al" before an infinitive is often rendered in English by "on" followed by a gerund.

LESSON XXIII

NEW WORDS AND COMBINATIONS

VOCABULARY

admirado, a, *surprised, astonished.*
el **adorno,** *the ornament, the garniture.*
advertir, (irr.), *to remark; to call attention, to inform.*
yo advierto, él advierte (ind. pres.).
él advirtió, ellos advirtieron (ind. pret.).
yo, él advierta (pres. subj.).
advirtiendo (gerund).
aéreo, a, *aerial, airy.*
la **Alhambra,** *the Alhambra.*
la **almena,** *the merlon* (each of the solid parts of a battlement).
ambos, as, *both.*
amenazador, a, *menacing, threatening.*
á pesar de, *notwithstanding.*
el **aposento,** *the apartment.*
apoyado, a, *supported.*
árabe, *Arab, Arabian.*
el **archivo,** *the archives.*
argentino, a, *Argentine.*
los **arreos,** *the trappings.*
el **artista,** *the artist.*
atreverse á (reg.), *to dare.*
bañado, a, *bathed, watered.*
el **baúl,** *the trunk.*
la **bestia,** *the beast.*
el **billete,** / el **boleto,** } *the ticket.*
boleto de ida y vuelta, *return ticket.*
el **buey,** *the ox.*
el **caballo,** *the horse.*
á caballo, *on horseback.*
la **cadena,** *the chain.*
el **camino,** *the road.*
el **canasto,** *the basket.*
el **cansancio,** *the fatigue, the weariness.*
la **cañada,** *the ravine.*
capaz, *able, capable; capacious.*
la **carreta,** *the cart, the wagon.*
el **caudal,** *the fortune, the wealth, the capital.*
el **cenador,** *the bower.*
cercar (reg.), *to hem, to enclose, to surround.*

For notice of copyright, see page immediately following the title page

VOCABULARY—(Continued)

chileno, a, *Chilean.*
el **coche,** *the carriage; the car, the coach.*
coche dormitorio, *sleeping car.*
el **cochero,** *the coachman.*
la **colina,** *the hill.*
la **columna,** *the column.*
combinar (reg.), *to combine.*
la **comodidad,** *the comfort, the convenience.*
completo, a, *complete.*
comprender (reg.), *to comprise; to comprehend.*
comunicar (reg.), *to communicate.*
confundir (reg.), *to confound, to confuse, to mistake.*
la **conmoción,** *the disturbance, the tumult.*
la **corte,** *the court, the levee* (of a sovereign).
la **cumbre,** *the top, the summit.*
dedicado, a, *dedicated, devoted.*
la **demora,** *the delay.*
demorar (reg.), *to delay.*
demorarse (reg.), *to stop* (on the way); *to remain; to be slow, to take long.*
deslumbrar (reg.), *to dazzle.*
desmontarse (reg.), *to dismount, to alight.*
destinado, a, *destined.*
el **dibujo,** *the drawing, the design.*
diestramente, *dexterously, cleverly.*
la **diligencia,**[18] *the stage coach; the affair* (something to attend to).
el **dormitorio,** *the dormitory.*
el **efecto,**[17] *the effect; the article.*
el **ejercicio,** *the exercise.*
el **ejército,** *the army.*
el **elogio,** *the eulogy, the praise.*
embaldosado, a, *paved with flags.*
el **empleado,** *the employe.*
emplear (reg.), *to employ.*
encantado, a, *enchanted; charmed, bewitched.*
encargarse de (reg.), *to look after, to attend to; to make a business of.*
encarnado, a, *flesh-colored, scarlet.*
el **equipaje,** *the baggage.*
esbelto, a, *tall, slender.*
la **espera,** *the* (act of) *waiting.*
estuco, *stucco, fine plaster.*
la **extremidad,** *the extremity, the end.*
el **festón,** *the festoon, the garland.*
formidable, *formidable.*
la **fortaleza,** *the fortress; the fortitude.*
fragante, *fragrant.*

VOCABULARY—(Continued)

fragántisimo, *exceedingly fragrant.*
franquear (reg.), *to check* (baggage).
frondoso, a, *leafy, luxuriant.*
el **gabinete**, *the cabinet; the boudoir.*
el **giro**, *the turning, circular motion.*
la **gracia**, *the grace, the gracefulness.*
guarnecido, a, *garnished, trimmed.*
guerrero, a, *warlike.*
la **hilera**, *the row.*
hola! *hallo!*
el **huerto**, *the orchard.*
la **huri**, *the houri.*
la **ida**, *the departure; the* (act of) *going.*
idear (reg.), *to conceive, to contrive, to imagine.*
igual, *equal.*
la **imagen**, *the image.*
impreso, a, *printed, imprinted.*
inclinado, a, *inclined.*
incrustado, a,[9] *inlaid.*
ingenioso, a, *ingenious.*
innumerable, *innumerable, countless.*
interesante, *interesting.*
la **invocación**, *the invocation.*
el **itinerario**, *the time table.*
levemente, *slightly, lightly; gently.*
la **libreta**, *the ticket booklet.*
la **línea**, *the line.*
la **litera**, *the berth.*
lograr (reg.),[11] *to succeed in, to manage.*
la **loza**, *the earthenware, the majolica.*
la **magia**, *the magic.*
Mahoma, *Mohammed.*
la **maleta**, *the satchel.*
la **manera**,[12] *the manner.*
la **medida**, *the measurement; the measure.*
el **mediodía**, *the noon; the south.*
el **metro**, *the meter.*
la **milla**, *the mile.*
misterioso, a, *mysterious.*
molestar (reg.), *to molest, to trouble.*
la **molicie**, *the voluptuousness, the effeminacy.*
montar (reg.), *to mount; to install.*
montar á caballo, *to ride on horseback.*
montar en un caballo, *to mount a horse.*
la **montura**, *the saddle; the riding equipment.*
moro, *Moor, Moorish.*
mover (irr.), *to move.*
yo muevo, él mueve (ind. pres.).
yo, él mueva (subj. pres.).
el **movimiento**, *the movement, the motion.*

VOCABULARY—(Continued)

la **mula**, *the mule.*
multiplicado, a, *multiplied, multifarious.*
el **nivel**, *the level.*
la **noticia**,[15] *the news.*
obstruir (irr.),[16] *to obstruct.*
el **oriente**, *the east.*
la **palmera**, *the palm tree.*
el **paradero**,[16] *the railroad station.*
el **paraíso**, *the paradise.*
la **partícula**, *the particle.*
partir (reg.), *to depart, to leave, to start.*
el **pasaje**, *the passage; the fare.*
pasajero, a, *passenger.*
el **patio**, *the courtyard.*
el **pavimento**, *the pavement, the floor.*
perfecto, a, *perfect.*
perpetuar (reg.), *to perpetuate.*
el **peso**, *the weight.*
el **pie**, *the foot.*
pintar (reg.), *to paint; to describe.*
el **plantío**, *the cultivated field, the plantation.*
por dentro,[8] *within, inside.*
por doquiera, *anywhere, everywhere.*
por fuera,[8] *without, outside.*
el **pórtico**, *the portico, the porch, the piazza.*
la **posada**, *the lodging house.*
prendado, a, *enamored.*
preocuparse de, or **por**, *to be concerned about.*
el **profeta**, *the prophet.*
el **puesto**, *the place.*
el **punto**, *the spot, the place.*
al punto, *at once.*
el ramaje, *the ramage, the branches of a tree.*
el **recinto**, *the precinct* (enclosed space).
el **recreo**, *the recreation, the amusement.*
el **reflejo**, *the reflection, the reflected light.*
regalado, a, *pleasant, dainty.*
regresar (reg.), *to return.*
el relieve, *the relief, relief work.*
resolver (irr.), *to resolve, to decide.*
yo resuelvo, él resuelve (ind. pres.).
yo, él resuelva (pres. subj.).
resuelto (part.)
la **rivalidad**, *the rivalry.*
el **rodeo**, *the turning, the circuitous way.*
el **romance**, *the romance, the tale of chivalry, the ballad.*
la **sala**, *the parlor.*
sala de espera, *waiting room.*
la **salida**, *the departure; the exit.*
sembrar (irr.), *to sow, to plant, to scatter.*
yo siembro, él siembra (ind. pres.).

VOCABULARY—(Continued)

yo, él siembre (pres. subj.).
semejante, *similar; such.*
servir (irr.), *to serve.*
yo sirvo, él sirve (ind. pres.).
él sirvió, ellos sirvieron (ind. pret.).
yo, él sirva, nos. sirvamos (pres. subj.).
yo, él sirviera (pret. subj.).
sirviendo (gerund).
la **silla de montar**, *the riding saddle.*
el **sitio**, *the place; the siege.*
sobresaliente, *surpassing, excelling.*
la **sombra**, *the shade, the shadow.*
suave, *soft, mellow; gentle.*
suministrar (reg.), *to furnish, to provide.*
sutil, *subtle, keen; thin.*
el **techo**, *the ceiling, the roof.*
el **término**, *the term; the terminus.*
la **torre**, *the tower.*
tranquilo, a, *tranquil, quiet, easy.*
tras, *after, behind.*
trasatlántico," *transatlantic.*
la **tribu**, *the tribe.*
la **urgencia**, *the urgency.*
la **variedad**, *the variety.*
la **vega**, *the meadow, a well-watered and fertile plain.*
el **vehículo**, *the vehicle.*
la **ventana**, *the window.*
el **verdor**, *the verdure, green color of trees.*
viajar (reg.), *to travel.*
el **viñedo**, *the vineyard.*
vistoso, a, *beautiful.*
la **vuelta**, *the return, the coming back.*

PHONOGRAPH RECORD

La Alhambra.—Este palacio, que bien puede considerarse como el archivo de los árabes en España, donde está impreso todo su genio, su carácter y la imagen completa de su vida, dedicada á la gloria y á los placeres, élevase en una de las extremidades de Granada sobre una colina bañada por los ríos Jenil y Darro, al rededor de' la cual se extiende sobre un plano

The Alhambra.—This palace, which may be rightly considered as the archives of the Arabs in Spain, on which is imprinted their whole genius, their character, and a complete image of their life, devoted to glory and to pleasure, rises at one of the ends of Granada, on a hill watered by the rivers Jenil and Darro, around which, on a slightly inclined plane,

PHONOGRAPH RECORD—(Continued)

levemente inclinado, la Vega, llanura hermosa, que consideraban los moros como el paraíso del profeta. Por espacio' de cien años se emplearon inmensos caudales en la construcción de aquel vasto edificio que comprendía toda la cumbre de la colina en un recinto capaz de contener 40,000 hombres, destinado para servir de casa de recreo y juntamente de fortaleza contra las conmociones populares, tan frecuentes en una ciudad como Granada, donde las perpetuaba la rivalidad de las tribus. La Alhambra presentaba por fuera' un carácter de fuerza y una apariencia guerrera, al mismo tiempo que por dentro' todo estaba ideado para el reposo, la molicie y el placer. Las murallas del recinto, uniformemente pintadas de un encarnado oscuro, eran altas, gruesas, guarnecidas de almenas amenazadoras y de torres formidables, y tras ellas se desplegaban palacios y jardines encantados, semejantes á los que produjo con su magia la Armida* de Tasso. Allí se

spreads out the "Vega," a beautiful plain which the Moors considered as the Prophet's paradise. During a hundred years, they spent immense fortunes in the construction of that vast building, which comprised the whole summit of the hill, in a space capacious enough to contain 40,000 men, and which was destined as a house of recreation, and at the same time as a fortress against popular tumults, so frequent in a city like Granada, where they were perpetuated by the rivalry of the tribes. The Alhambra presented on the outside a strong and warlike appearance, at the same time that within, everything had been contrived for repose, voluptuousness, and pleasure. The walls of the precinct, uniformly painted a dark scarlet, were high, thick, surmounted by threatening battlements, and formidable towers, and behind them, there extended palaces and enchanted gardens, similar to those that Tasso's Armida produced through her magic. There were courtyards paved with

* *Armida* in Tasso's "Jerusalem Delivered," was a sorceress that ensnared the hero Rinaldo.

PHONOGRAPH RECORD – (Continued)

extendían patios embaldosados de mármol blanco, cercados de' ligeros pórticos, apenas apoyados sobre columnas esbeltas, aéreas, como los troncos de las palmeras. Allí se desplegaban canastos de flores y de plantas fragantísimas, á la sombra de aquellos árboles del Mediodía, cuya vegetación es tan frondosa, y tan vistosos y regalados sus frutos. Bajo galerías que continuaban aquellos cenadores de verdor y que por lo sutil de los festones de sus hojas y de la delicadeza de sus adornos, bien pudieran confundirse con los ramajes mismos de los árboles, se abrían' innumerables aposentos como otros tantos modelos de elegancia, riqueza y gracia. Sus pavimentos de mármol, incrustados de' partículas de loza, deslumbraban la vista con la variedad de sus reflejos: en el techo, figurando media naranja, se veían en relieve de estuco aquellos caprichosos dibujos de las telas de la India, tan raros en sus movimientos y tan multiplicados é inadivinables en sus giros y rodeos. En aquellos productos del arte más ingenioso,

white marble, enclosed by light porticos, scarcely supported by columns, slender and airy as the trunks of palm trees. There were baskets of flowers and exceedingly fragrant plants, under the shade of those trees of the South, whose vegetation is so luxuriant, and their fruit so beautiful and dainty. Opening under the galleries which continued those green bowers, and which on account of the thin garlands of their leaves and the delicacy of their ornaments, might be mistaken for the very branches of the trees, there were countless apartments like so many paragons of elegance, richness, and gracefulness. Their marble floors inlaid with tiny pieces of majolica, dazzled the eyes through the variety of their reflections: on the ceiling, shaped like a half orange, one could see in stucco relief all those fanciful designs of the fabrics of India, so rare in their movement, and so multifarious and undiscernable in their warps and turnings. Those products of the most ingenious art, displayed, cleverly combined, the most surpassing

PHONOGRAPH RECORD—(Continued)

brillaban diestramente combinados los colores más sobresalientes, y el artista, como admirado de su misma[9] obra y prendado de aquellos sitios, había sembrado por doquiera[9] varios fragmentos de romances é invocaciones del nombre de Dios, de la gloria de la nación árabe y de elogios de la Alhambra. Algunos de aquellos aposentos eran tan vastos y magníficos, que un monarca de Oriente podía tener en cualquiera[10] á toda su corte: y otros tan suaves, misteriosos y placenteros que parecían el gabinete de una hurí de Mahoma. Todo esto y más de lo que podemos pintar, era la Alhambra.

(*Adaptado de Pascual Madoz.*)

colors, and the artist, as if astonished at his own work and enamored with those places, had everywhere scattered various fragments of romances, and invocations of God's name, of the glory of the Arabian nation, and of praises of the Alhambra. Some of those apartments were so vast and magnificent, that an Oriental monarch could hold his whole court in any one of them; and some others were so soft, mysterious, and pleasant, that they rather seemed the boudoir of one of Mohammed's houris. All this and more than we could describe, was the Alhambra.

(*Adapted from Pascual Madoz.*)

CONVERSATION

Un viaje en el Ferrocarril Trasandino[11]

—Señor Williams, esperándolo estaba para comunicarle que he logrado[11] arreglar mis asuntos de manera[12] de poder hacer con Ud. el viaje á Buenos-Aires. Puede Ud., por tanto,[13] contar con mi compañía, y estar tranquilo respecto á las dificultades que Ud. temía encontrar,

A Journey on the Transandine Railroad

Mr. Williams, I was waiting for you, to inform you that I have managed so to arrange my affairs as to be able to make the journey to Buenos Ayres with you. You may, therefore, count on my company, and rest easy with respect to the difficulties that you feared to encounter, if you had had

CONVERSATION—(Continued)

si hubiese tenido que hacer solo un viaje tan largo, y tan lleno de incidentes nuevos para un extranjero. No se preocupe Ud. por nada, que yo me encargo[14] de todos los pormenores.

to make alone a journey so long and so full of incidents new to a foreigner. Do not be concerned about anything; I will attend to all details.

—Le aseguro, señor Cestero, que no podía Ud. darme una noticia[15] mejor. Yo ya había resuelto demorar mi salida hasta que Ud. pudiese acompañarme, á pesar de la urgencia que tengo de llegar pronto á la capital argentina. Las dificultades que he encontrado para moverme aquí en Valparaíso me han hecho comprender lo que serían las del viaje.—Empezaré, pues, á molestarlo, suplicándole[16] que me ayude[17] á hacer las diligencias[18] relativas á boletos, equipaje y demás.[19]

I assure you, Mr. Cestero, that you could not give me better news. I had already decided to delay my departure till you could accompany me, notwithstanding the urgency of my arriving quickly at the Argentine capital. The difficulties I have met with in moving about here in Valparaiso, have made me understand what those of the journey would be.—I shall, then, begin to trouble you by requesting you to help me attend to the matters relative to tickets, baggage, and so forth.

—Sí, señor; y vamos al punto, pues no nos queda mucho tiempo. El tren sale mañana á las ocho.

Yes, sir; and let us go at once, for we have not much time left. The train leaves tomorrow at eight o'clock.

—Yo tengo un coche á la puerta.

I have a carriage at the door.

—Vamos, pues. Ya verá Ud. que esto no es tan difícil como Ud. cree. No estamos por acá tan atrasados

Let us go, then. You will see that this is not so difficult as you think. Down here we are not so far behind as

CONVERSATION—(Continued)

como Uds. los americanos se imaginan.—Cochero! á la Agencia Villalonga.

—¿No sería mejor que fuésemos primero á comprar los boletos?

—La Agencia Villalonga atenderá á eso: ella se encarga de comprar los boletos, de trasportar el equipaje, de suministrar puestos en las diligencias, así como mulas y monturas, y demás[19] arreos de montar; pues, como Ud. sabe, el camino que une el término chileno del ferrocarril con el argentino hay que hacerlo[20] parte en diligencia y parte á caballo.[21]—¿Ya tiene Ud. listos sus baúles y sus maletas?

—Todavía no.

—Pues debe Ud. arreglarlos tan pronto como salgamos de la agencia; los empleados de ella irán por ellos inmediatamente, para tener tiempo de franquearlos. También es necesario que Ud. haga una lista de los efectos que lleva, para evitar demoras en las aduanas argentinas. La lista debe Ud. dársela[20] á quien[22] vaya á su posada por su

you Americans imagine.—Coachman! to the Villalonga Agency.

Would it not be better for us to go and buy the tickets first?

The Villalonga Agency will take charge of all that: it attends to buying the tickets, transporting the baggage, providing places in the stage coaches, as well as mules and saddles, and all other riding equipments; for, as you know, the road that joins the Chilean terminus of the railroad with the Argentine terminus must be made partly by stage and partly on horseback.—Have you your trunks and satchels ready now?

Not yet.

Well, you must pack them as soon as we leave the agency; its employes will go after them at once in order to have time to check them. It is also necessary that you should make a list of the articles you are taking, so as to avoid delays in the Argentine custom houses. You must give the list to the man that goes to your lodging

CONVERSATION—(Continued)

equipaje.—Aquí está la agencia.

—¿En qué podemos servir á Uds., caballeros?

—Deseamos dos boletos de ida y vuelta á Buenos-Aires —pasaje de primera clase.

—Me permito" advertir á Uds. que dentro de un mes, poco más ó menos, la nieve principiará á obstruír" el paso de la cordillera.

—Nosotros regresaremos dentro de unas dos semanas. ¿Hay muchos pasajeros para este tren?

—Muchos; pero Uds. pueden tener seguridad de que serán bien atendidos.

—¿Cuándo enviarán Uds. por nuestros equipajes?

—Ahora mismo, si están listos. Aquí tienen Uds. sus libretas. Cada una contiene un billete de ferrocarril de aqui al término de la línea chilena, fuera de billetes para las comidas y para una litera en el coche dormitorio; también contiene un billete para la diligencia, uno para una mula con silla y demás" arreos, y los billetes necesarios para las líneas argentinas de ferrocarriles que los llevarán á Uds. á Buenos-Aires. Un

house for your baggage.—Here is the agency.

What can we do for you, gentlemen?

We wish two return tickets to Buenos Ayres — first-class passage.

I take the liberty to inform you that within a month, more or less, the snow will begin to obstruct the pass of the mountain.

We shall return in about two weeks. Are there many passengers for this train?

Many; but you may rest assured that you will be well served.

When will you send for our baggage?

Immediately, if it is ready. Here you have your booklets. Each one contains a railroad ticket from here to the terminus of the Chilean line, besides tickets for meals and for a berth in the sleeping car; it also contains a ticket for the stage coach, one for a mule with a saddle and other equipments, and the necessary tickets for the Argentine railroad lines that will take you to Buenos Ayres. One

CONVERSATION—(Continued)

empleado nuestro va con los pasajeros, á quienes servirá en cuanto necesiten. Aquí tienen Uds. un itinerario y nuestra circular. En éste hallarán Uds. una descripción completa de los puntos y pueblos importantes por donde pasa el camino.

of our employes goes with the passengers, whom he will serve in whatever they may need. Here you have a time table and our circular. In the latter you will find a complete description of the important places and villages through which the road passes.

—Muy bien; gracias. Puede Ud. mandar por nuestros equipajes á las cinco: aquí están nuestras direcciones. En cuanto al valor de los pasajes, sírvase" pasar la cuenta" á Cestero y Cía.

Very well; thank you. You may send for our baggage at five o'clock: here are our addresses. As for the price of the passages, please send the bill to Cestero and Co.

—Al fin hemos partido. Abramos esa ventana, que hace mucho calor.

We have started at last. Let us open that window; it is very warm.

—¿Qué son esos plantíos tan bonitos, de los cuales hay tantos de ambos" lados del camino?

What are those lovely cultivated fields, of which there are so many on both sides of the road?

—Ésos son viñedos. Como Ud. sabe, la industria de vinos es una de las más importantes de Chile. También le llamo" la atención á los grandes huertos de árboles frutales: árboles de esta clase se cultivan aquí en grandes cantidades.

Those are vineyards. As you know, the wine industry is one of the most important in Chile. I wish also to call your attention to the large orchards of fruit trees: trees of this kind are cultivated here in large quantities.

—¿Y qué es aquella hilera de gente y ganado que parece" un ejército en movimiento?

And what is that row of people and cattle that looks like an army in motion?

CONVERSATION—(Continued)

—Son carretas de trasporte tiradas por bueyes.

Those are transport carts drawn by oxen.

—Oh! ¡qué bien se ve ahora el Aconcagua! ¡Qué vista tan magnífica!

Oh! how well the Aconcagua can be seen now! What a magnificent sight!

—Es el pico más elevado de América. Según las últimas medidas, su cima se halla á cerca de[1] 8,000 (ocho mil) metros, ó sea,[2] como 26,000 (veintiseis mil) pies sobre el nivel del mar.

It is the highest peak in America. According to the latest measurements, its top is nearly 8,000 meters, that is, about 26,000 feet above sea level.

—¿Cuántas millas habrá[3] de aquí al paradero[4] final?

How many miles may it be from here to the final station?

—Ya estamos cerca.—Aquí estamos ya. Cúbrase Ud. bien, que, aunque hace sol[5] y el día esta muy bonito, en este lugar hace mucho frío. Recuerde Ud. que estamos á cerca de[1] 3,800 metros sobre el nivel del mar. Vamos á tomar nuestros puestos en la diligencia, que está frente á la sala de espera.

We are already near.—Here we are now. Cover yourself up well, for, although the sun is shining and the day is very fine, this place is very cold. Remember that we are about 3,800 meters above sea level. Let us go and take our places in the stage, which is opposite the waiting room.

—No me parece la diligencia tan cómoda como el tren, y hace en ella muchísimo frío.

The stage does not seem to me so comfortable as the train, and it is exceedingly cold.

—Pronto montaremos en nuestras mulas, y el ejercicio á caballo[6] nos hará entrar en calor.[7]

We shall soon mount our mules, and the exercise on muleback will warm us up.

—Hola! Aquéllas deben de ser las tan deseadas mulas.

Hallo! Those yonder must be the so much desired mules.

CONVERSATION—(Continued)

—Sí, señor, las mismas. ¿No está Ud. cansado?

Yes, sir, the very ones. Are you not tired?

—Absolutamente no. Todo esto es tan nuevo y tan interesante para mí, que el viaje no parece haberme producido el menor cansancio.

Not at all. This is all so new and interesting to me, that the journey does not seem to have caused me the least fatigue.

—Vamos á escoger buenas bestias y sillas cómodas.

Let us go and choose good beasts and comfortable saddles.

—Ya estamos en territorio argentino. ¿Ve Ud. aquella casa que queda del otro lado de esta cañada?

We are already in Argentine territory. Do you see yonder house on the other side of this ravine?

—Sí, señor, la veo.

Yes, sir, I do.

—Ésa es nuestra posada, donde nos desmontaremos y dormiremos esta noche.

That is our lodging place, where we shall dismount and sleep tonight.

—Me alegro, porque ahora sí empiezo á sentirme un poco cansado; probablemente á causa de la mula, vehículo á que estoy poco acostumbrado, y cuya excelencia, desde el punto de vista de la comodidad, yo no me atrevería á recomendar.

I am glad, for now I do begin to feel a little tired; probably on account of the mule, a vehicle to which I am little accustomed, and whose excellence, from the point of view of comfort, I should not dare recommend.

REMARKS

1. "*Al rededor de*," or "*en rededor de*," means "round about," "around":

Todo el ejército se extendió **al rededor de** la fortaleza.	The whole army spread round about the fortress.
Hay una muralla muy alta **al rededor** de la ciudad.	There is a very high wall around the city.

2. The word "*espacio*," which means "space," is also used in the sense of "interval" or "lapse" of time.

3. The expression "*por fuera*," formed with the preposition "*por*," "by," and the adverb "*fuera*," "out," means "without," "outside," and is generally used when we wish to refer to the outward surface or aspect of things.

4. "*Por dentro*," formed in a similar manner as "*por fuera*," means "within," or "inside":

Por dentro, todo estaba ideado en la Alhambra para el reposo, la molicie y el placer.	Within, everything was contrived in the Alhambra for repose, voluptuousness, and pleasure.
El edificio es mucho más hermoso **por dentro** que **por fuera.**	The building is much more beautiful inside than outside.

5. Notice the use of the preposition "*de*," to render the English preposition "by," in the expression "*cercado de*," "surrounded by." This preposition is rendered in the same manner in all similar expressions, as the following: "*seguido de*," "followed by"; "*precedido de*," "preceded by"; "*acompañado de*," "accompanied by."

El monarca estaba **acompañado de** toda su corte é iba **seguido de** muchísimas personas.	The monarch was accompanied by his whole court, and was followed by a great many persons.
En español, el verbo generalmente está **precedido del** sujeto en las frases afirmativas.	In Spanish, the verb is generally preceded by the subject in affirmative phrases.

6. The difference between the transitive verb "*abrir*" and the reflexive "*abrirse*," will be clearly understood, by comparing the two following sentences:

Ellos **abrieron** todas las puertas de la casa á las siete de la mañana.	They opened all the doors of the house at seven o'clock in the morning.
Todas las puertas de la casa **se abrieron** cuando ellos llegaron, á las siete de la mañana.	All the doors of the house opened as they arrived, at seven o'clock in the morning.

7. "*Incrustado de*," "inlaid with."

8. In Lesson XV, Note 11, we explained the emphatic use of "*mismo*," in such phrases as "*yo mismo*," "I myself," "*nosotros mismos*," "we ourselves," etc. We introduce in this Lesson another case of the emphatic use of "*mismo*," in the expression "*su misma obra*," in which "*misma*" should be rendered by "own."

The following sentences further illustrate this use of "*mismo*":

Eso debe de ser cierto, pues ella me dijo que su **misma** madre se lo había dicho.	That must be true, for she told me her own mother had told it to her.
El caimán es un animal que devora hasta sus **mismos** hijos.	The alligator is an animal that devours even its own young.

9. "*Doquiera*" has the same meaning as "*dondequiera*," "anywhere," "everywhere," but the former is only used now in elevated style, and in poetry. The following sentences illustrate the use of "*dondequiera*," both in the sense of "anywhere" and "everywhere":

A **dondequiera** (or **doquiera**) que vayas, verás que el pobre es tan feliz como el rico.	Anywhere you may go, you will see that the poor are as happy as the rich.,
Esas cosas pueden verse ahora por **dondequiera.**	Those things may now be seen anywhere.
Él había sembrado por **dondequiera** fragmentos de romances y elogios de la Alhambra.	He had everywhere scattered fragments of romances and praises of the Alhambra.

10. If "*cualquiera*" is not immediately followed by a substantive, it is not an adjective, but an indefinite pronoun, and then means "any one":

Un monarca de Oriente podía vivir en **cualquiera** de ellos.	An Oriental monarch could live in any one of them.
Eso lo sabe **cualquiera.**	Any one knows that.

11. Additional examples illustrating the use of the verb "*lograr*":

Le he cobrado mucho á don Antonio, pero no **he logrado** *que me pague.*	I have dunned Mr. Anthony a great deal, but I have not been able to make him pay me.
Le he escrito varias cartas á mi socio, pero no **he logrado** *que me conteste.*	I have written my partner several letters, but I have not succeeded in getting him to answer me.
No pudimos **lograr** *que* don Manuel *viniera* á pasar el domingo con nosotros.	We could not persuade Mr. Manuel to come to spend Sunday with us.
Al fin **logré** salir de ese hombre.	At last I succeeded in getting rid of that man.
Mucho trataron mis amigos de montar una fábrica de zapatos en Valparaíso, pero no pudieron **lograrlo.**	My friends tried very hard to install a shoe factory in Valparaiso, but they could not accomplish it.
Si ellos **hubieran logrado** ganar una victoria importante durante la guerra, quizá las condiciones del enemigo habían sido diferentes.	If they had succeeded in winning an important victory during the war, perhaps the conditions of the enemy would have been different.

In the first three of the examples given above you will notice that the translations are very free. The idea expressed by the verb "*lograr*" is that of succeeding in an undertaking of any kind: but in English the same idea often requires a form of expression that differs more or less from the Spanish form.

12. The substantive "*manera*" has the same meaning as "*modo*," and is used in idiomatic phrases having the same form as those referred to in Lesson XXII, Art. **19.** The expressions "*de manera de*," "*de modo de*," followed by an infinitive, are rendered, as in the Conversation of this Lesson, by the phrase "so as," or "so that," followed by the infinitive of the corresponding English verb. The expressions "*de manera que*" and "*de modo que*" have the same meaning

as the two just mentioned, but are followed by the subjunctive instead of the infinitive of the verb:

Arregle sus baúles temprano, **de manera que** *pueda* mandarlos á la estación antes de las cuatro.	Pack your trunks early, so you may send them to the station before four.
Hable en vos más baja, **de modo que** no nos *oiga* la gente que está en el cuarto siguiente.	Speak in a lower tone, so that the people in the next room may not hear us.
Venda esos efectos **de modo que** no *perdamos*, aun cuando no ganemos nada.	Sell those goods so that we shall not lose, even if we do not gain anything.
Éntre **de modo que** nadie lo *vea*.	Go in so as not to be seen by anybody.

13. Notice that the phrase "*por tanto*" is the equivalent of the English "therefore."

14. This is another illustration of the use of the present tense instead of the future, to which reference was made in Lesson XIII, Art. **15.**

15. The plural form "*noticias*" is employed in the sense of "news" in general, while the singular form "*noticia*," or "*una noticia*," means "a piece of news":

¿Qué **noticias** tiene hoy el periódico?	What news has the paper today?
Me acaban de dar una **noticia** muy buena.	They have just given me a very good piece of news.

16. We might say with equal propriety "*empezaré* **por suplicarle.**" As you know (Lesson VII, Art. **13**), the gerund can never be used after a preposition.

17. The verb "*ayudar*" means "to help," in the sense of "to aid," and not in the sense of "to avoid." The Spanish equivalent of the latter verb is "*evitar*," which also occurs in this Lesson. When an infinitive follows any of the forms of "*ayudar*," it is always preceded by the preposition "*á*."

18. The substantive "*diligencia*" is very commonly used in the sense of "affair," and the expression "*hacer una diligencia*," means "to do an errand," "to attend to an affair,"

"to take steps," etc., according to circumstances. (See also Lesson XVIII, Art. **12.**)

19. The word "*demás*" is generally used as an adjective having the meaning given in the Vocabulary and Conversation of this Lesson (see also Lesson XVI, Art. **9**). The phrase "*y demás*" is an idiomatic expression having the meaning of "and so forth," used only in colloquial and informal style: under other circumstances, the Latin expression "*et cetera*" (abbreviated as in English), is used.

20. When a substantive which is the accusative of a verb is placed before the verb, the accusative case of the corresponding pronoun must be used with the verb. Thus we may say, either, "**el camino** *hay que hacer***lo**," or, "*hay que hacer* **el camino**"; either, "**la lista** *debe. Ud. dárse***la**," or, "*Ud. debe darle* **la lista**"; either "**á ese señor lo** *conozco*," or, "*conozco* **á ese señor.**" (See Lesson V, Arts. **14, 19.**)

21. The phrase "*á caballo*" literally means "on horseback," but is properly applied with reference to riding on any animal.

22. The word "*quien*," used without reference to a substantive already mentioned, means "he who," "the person who," "the man who," etc. The English "who" is employed in the same manner, but not in familiar style.

23. The reflexive form "*permitirse*" is literally rendered by "to allow oneself," and is often used in this sense. Generally, however, such expressions as "*me permito*," "*nos permitimos*," when followed by an infinitive, are better rendered by "let me," "let us," "I would," "we would," "allow me," "allow us":

Me permito suplicarle que me conteste antes del fin del mes.	I would request you to answer me before the end of the month.
Nos permitimos llamar la atención de Ud. á las siguientes ventajas de nuestro método.	Allow us to (*or*, We would) call your attention to the following advantages of our method.
Me permito decirles que las noticias que les han dado á Uds. no son verdaderas.	Let me (*or*, Allow me to) tell you that the news they have given you is not true.

24. The reflexive form "*servirse*" is commonly employed in its various forms as the equivalent of the English "please," or of the Spanish "*hacer el favor*," "*tener la bondad*":

Sírvase contestarme lo más pronto que pueda.	Please answer me as soon as you can.
Si Uds. **se sirviesen** acompañarnos á la estación, nos harían un gran favor.	If you would please accompany us to the station, you would do us a great favor.

25. "*Pasar la cuenta*" and "*mandar la cuenta*" are equivalent and therefore interchangeable.

26. Although "*ambos*" means "both," its position in the sentence is not always the same as in English. When used with reference to two substantives connected by "*y*," which are both subjects of the same verb, it must always be placed after the verb, and never before the two substantives, as the word "both" often is in English:

D. Juan y su señora viven **ambos** en este hotel. (*Never*, **Ambos** D. Juan y su señora, etc.)	Mr. John and his wife both live in this hotel (*or*, Both Mr. John and his wife live in this hotel).

Furthermore, this word is always an adjective or a substantive, and cannot, therefore, be used to render the English "both—and." Thus, the expression "I am *both* tired and sick" could not be rendered "*Estoy* **ambos** *cansado y enfermo.*" In this case it would be necessary to change the construction in Spanish and use such an expression as, "*Estoy cansado y enfermo*," or, "*Además de estar cansado, estoy enfermo*," or, "*Estoy cansado, así como enfermo.*" Likewise, the English "both here and there" is rendered by "*tanto aquí como allí*," or, "*aquí, así como allí.*"

In the following example, "*ambos*" is a substantive:

Acabo de ver al doctor Gómez y al general Aguilera: **ambos** llegaron en un buque de guerra español.	I have just seen Doctor Gomez and General Aguilera: they both arrived on a Spanish warship.

Here it would be wrong to say "*ellos ambos*," or, "*ambos de ellos*": such forms are never used in Spanish.

27. "*Llamarle la atención á una persona*," "to call a person's attention." Notice the use of the dative case "*le*" and the article "*la*." Observe also the use of the present tense "*llamo*" as the equivalent of the English "I would call," or, "I wish to call." It would be proper to say "*quiero llamarle la atención*," or, "*quisiera llamarle la atención*"; but the bare form "*llamo*" is more emphatic.

28. The verb "*parecer*," followed by a substantive, renders the English "to look like":

Ese hombre **parece** *general.*	That man looks like a general.
Hay partes en que el Amazonas **parece** *un mar.*	There are parts in which the Amazon looks like a sea.
Aquella casa **parece** *un edificio del siglo XIII* (trece).	Yonder house looks like a building of the 13th century.

29. The phrase "*ó sea*" is an idiom meaning "or, what is the same thing," "that is."

30. Notice this idiomatic use of the verb "*haber*" with reference to distance:

¿Cuántas millas **hay** de aquí á Nueva-York?—**Habrá** seis ó siete millas.	How many miles is it from here to New York?—I think it is about six or seven miles.
¿Qué distancia **hay** de aquí al paradero?—**Hay** muy poca distancia; puede **haber** unos trescientos metros.	What is the distance from here to the station?—The distance is very small; it may be about three hundred meters.

31. You will observe that the expression "*hace sol*," "it is sunny," or, "the sun shines," is of the same form as "*hace viento*," "it is windy"; "*hace frío*," "it is cold."

32. "*Entrar en calor*," "to warm up," "to become warm."

33. This verb has the irregularities referred to in Lesson XX, Art. **2.**

34. The proper translation of the word "station" is "*estación*," but the term "*paradero*," which properly means "a stopping place," is also very commonly used.

35. This word is sometimes written "*transatlántico*," but this mode of spelling it is becoming antiquated, as the *n* in the syllable *trans* is not generally pronounced. (See Lesson XX, Art. **24.**)

36. The word "*efecto*," in the sense of "article," is always used in the plural form "*efectos*," as the English word "goods."

DRILL

¿En qué país de Europa queda la ciudad de Granada?—En el mediodía de España. ¿Cuál es el edificio más hermoso que tiene Granada?—La Alhambra, vasto palacio construido por los árabes para servir de fortaleza contra las conmociones populares y juntamente de casa de recreo.

In what country of Europe is the city of Granada located?—In the south of Spain.—Which is the most beautiful building that Granada has?—The Alhambra, a vast palace built by the Arabs to serve as a fortress against popular tumults, and at the same time, as a house of recreation.

¿Cuánto tiempo ha vivido Ud. en Nueva-York?—Hace cerca de tres años y medio que vivo aquí.

Cuando Ud. llegó, hacía cerca de media hora que mi tío y yo le estábamos aguardando.

Cuando mi esposa y yo entrámos al teatro anoche, hacía cerca de un cuarto de hora que había principiado la función.

¿Se acuerda Ud. del número de habitantes que tiene Buenos-Aires?—No tengo seguridad, pero creo que tiene cerca de 850.000 (ochocientos cincuenta mil).

La Alhambra está situada en una colina, al rededor de la cual se extiende una hermosa llanura llamada la Vega de Granada.

Los patios del palacio están cercados de ligeros pórticos apenas apoyados sobre columnas esbeltas y aéreas como los troncos de las palmeras.

¿Hasta cuándo piensan Uds. permanecer en la Habana?—Pensamos estarnos aquí hasta recibir noticias de Valparaíso, que probablemante llegarán á fines de este mes ó á principios del entrante.

How long do you intend to remain in Havana?—We intend to remain here until we receive news from Valparaiso, which will probably arrive in the latter part of this or early next month.

¿Ha tenido Ud. noticias de su familia últimamente, señorita López?—No, señor; desde fines del mes pasado no he recibido ninguna: las frecuentes lluvias han interrumpido las comunicaciones; y como no hay ferrocarril, es muy difícil recibir ahora una carta de por allá.

¿Qué noticias ha tenido Ud. de Nueva-York?—Hoy recibí cartas en que me dicen que á principios del mes entrante se empezará á construír un nuevo ferrocarril elevado movido por electricidad.

Tengo una noticia muy buena que darle, señorita Mercedes.—¿Cuál será?—Acabo de recibir un telegrama de su padre, en que me dice que él y su señora madre de Ud. estarán aquí á fines de esta semana, y que permanecerán con Ud. hasta principios del mes entrante.—¡Cuánto me alegro! Yo he estado muy triste desde que me mandaron aquí á estudiar, pues nunca he estado acostumbrada á vivir lejos de casa.

Ayer me vino una noticia muy triste de Panamá: me dicen que mi tía Carmen estaba muy mala, y que los médicos no creían que viviría más de uno ó dos días.

El recinto de la Alhambra estaba cercado de murallas guarnecidas por dondequiera de almenas amenazadoras y de torres formidables, que los árabes habían construído para defenderse de los ataques exteriores, los cuales eran muy frecuentes á causa de la rivalidad de las tribus.

The precinct of the Alhambra was surrounded by walls, surmounted by threatening battlements and formidable towers, which the Arabs had built in order to protect themselves against exterior attacks, which were very frequent, on account of the rivalry of the tribes.

La vegetación de los árboles del Mediodía es muy frondosa, y vistosos y regalados sus frutos.

La gran demanda en que están ahora el tabaco y el azúcar ha hecho que el precio de estos artículos suba considerablemente.

La falta de una buena bestia me ha hecho demorar el viaje una semana más.

He logrado convencer á mi padre de que el negocio que él quería emprender no le produciría sino pérdidas.

Todavía no he logrado averiguar la dirección de don Manuel Cervera.

Si Ud. logra que su padre permanezca aquí hasta mañana, yo les mostraré muchas cosas interesantes que hay en esta ciudad.

Al fin logré que mi madre abandonase á Santiago, cuyo clima le estaba haciendo muchísimo daño.

El mal estado de mi salud hizo que yo abandonase mis estudios casi completamente. Ahora, después de probar ("try") muchos médicos y tomar muchos remedios, he logrado restablecerme un poco, y pienso continuar estudiando.

¿Quién quiere encargarse de llevarle esta noticia al señor Pérez?—Yo me encargo de hacerlo, con la condición de que Ud. se encargue de contestar estas cartas.

Who will take (literally, *will attend to taking*) *this news to Mr. Perez?—I will, on condition that you will attend to answering* (or, simply, *will answer*) *these letters.*

¿Dónde debemos ir á comprar nuestros boletos?—No se preocupe Ud., que yo me encargo de eso.

¿Ha franqueado Ud. su equipaje?—No: los empleados de la Agencia de Equipajes, que fueron á llevar nuestros baúles al paradero, se encargan de franquearlos.

¿Qué clase de negocios hacen Uds.?—Nosotros somos comisionistas, y nos encargamos de comprar aquí efectos de todas clases para enviárselos á los comerciantes de Sur-América. También nos encargamos de vender aquí artículos que ellos nos envían de allá.

¿Quién está encargado ("in charge") del Ferrocarril Oriental?—Actualmente ("at present"), está encargado de

él un joven chileno; pero hoy ó mañana llegará un ingeniero americano que viene á encargarse de este ferrocarril y de las tranvías de Santiago.

Es imposible enseñar á quien no quiere aprender: quien no quiere es como quien ne puede.

It is impossible to teach him who will not learn; he who will not is like him who cannot.

Quien lee mucho y piensa poco nunca aprende nada.

El dinero le hace más daño que provecho á quien no sabe cómo emplearlo.

Quien habla mucho generalmente piensa poco.

Quien da experimenta más placer que quien recibe.—Esa máxima es sin duda muy bella; pero lo sería más si fuese verdadera.

Nuestra circular se le mandará gratis á quien escriba pidiéndola.

Sírvase pasarles la cuenta por estos efectos á Juan Arosemena y Cía.

Please send the bill for these articles to John Arosemena and Co.

Sírvase pasarme la sal, señor López.—Muchas gracias.

Si Ud. se sirviese darle esta carta á su señora madre, le quedaría muy agradecido.—Sí, señor, con el mayor gusto.

Sírvase mandarme estos géneros mañana. Puede Ud. pasarme la cuenta cuando Ud. guste.

Mozo! sírvase cerrar la puerta, que está haciendo mucho frío.

Sírvanse pasarle la cuenta á D. Pedro Cestero por las máquinas que les enviámos el mes pasado.

Páseles la cuenta á esos señores, y dígales que se sirvan enviar el dinero lo más pronto que puedan.

Mi padre y mi hermano estuvieron en España á fines del año pasado.

My father and my brother were in Spain at the end of last year.

Recibí los dos libros que Ud. me mandó: ya los leí, pero ninguno de los dos me gustó. Su autor parece conocer poco los países que pinta.

I received the two books you sent me: I have already read them, but I did not like either. Their author seems little acquainted with the countries he describes.

Las señoritas González son ambas muy amigas de montar á caballo.

Mi socio y yo somos ambos de opinión que esta ciudad no sirve para los negocios.

El viaje de Buenos-Aires á Santiago de Chile puede Ud. hacerlo por los vapores de la Compañía Trasatlántica, ó bien por el ferrocarril trasandino; ambas vías tienen sus ventajas y sus inconvenientes.

¿Han tenido Ud. y su hermano noticias de su señora madre?—Sí, señor; ambos recibímos carta de ella antier; dice que se está mejorando muy rápidamente, y que el médico cree que dentro de poco estará completamente restablecida.

ADDITIONAL DIALOGUES

¿Le gusta á Ud. viajar, señorita Spencer?

—Sí, señor Parra, me gusta muchísimo.

—Entiendo que Ud. ha visitado todas las partes del mundo.

—Es cierto que he estado en muchos lugares, pero mis viajes no me han sido de tanta utilidad ni me han dado tanto placer como Ud. tal vez se imagina. Aunque he visto muchas cosas que me han llamado la atención, el no saber más lengua que la inglesa y un poco de español me ha privado del placer de conocer bien la gente y las costumbres de los países en que he viajado.

Do you like to travel, Miss Spencer?

Yes, Mr. Parra, I like it very much.

I understand you have visited every part of the world.

It is true that I have been in a great many places, but my travels have not been of so much use nor have given me so much pleasure as you perhaps imagine. Although I have seen many things that have attracted my attention, my not knowing any other language than English and a little Spanish has deprived me of the pleasure of becoming well acquainted with the people and the customs of the countries in which I have traveled.

ADDITIONAL DIALOGUES—(Continued)

—Es Ud. una excepción, señorita; pues en el día son pocos los que viajan por el deseo de conocer las gentes de otras naciones, que los viajeros generalmente miran con indiferencia.

You are an exception, Miss Spencer, for nowadays they are few who travel out of a desire to know the peoples of other nations, whom travelers generally regard with indifference.

—Conmigo el caso es diferente: lo que más me llama la atención cuando viajo en países extranjeros es su aspecto físico y las costumbres de sus habitantes.

With me the case is different: what attracts my attention most when I travel in foreign countries is their natural features and the customs of their inhabitants.

—Según eso, su viaje á Sur-América debe de haberle gustado mucho; pues las costumbres de aquellos pueblos son en casi todo tan diferentes de las de aquí, y al mismo tiempo cambian tanto de un país á otro, que le deben de haber mantenido á Ud. la atención ocupada. En cuanto al aspecto físico, no creo que le haya dejado á Ud. mucho que desear.

According to that, you must have liked your trip to South America very much; for the customs of those people are so different in almost everything from the customs here, and at the same time change so much from one country to another, that they must have kept your attention busy. As to the natural features, I do not think they can have left you much to desire.

—Ah! nunca olvidaré las vistas magníficas que á cada paso se presentan al viajero: los altos montes cubiertos de nieve perpetua; los vastos bosques de extensión al parecer[1] infinita, cuyos árboles enormes deben de haber visto los acontecimientos de varios siglos—tal vez desde los tiempos de la conquista de América; los grandes ríos, como el Amazonas, el Orinoco y el Plata, en que á veces viaja uno día tras día sin ver tierra; y tantas otras cosas bellas y extrañas, que hacen que uno se olvide

Oh! I shall never forget the magnificent views that present themselves there to the traveler at every step: the lofty mountains covered with perpetual snow; the vast forests of seemingly infinite extent, whose enormous trees must have seen the events of several centuries—perhaps since the times of the conquest of America; the large rivers, like the Amazon, the Orinoco, and the Plata, in which one sometimes travels day after day without seeing land; and so many other beautiful and

[1] "*Al parecer*," "seemingly."

ADDITIONAL DIALOGUES—(Continued)

de las muchas incomodidades del viaje á caballo.

—Supongo que á Ud. le daría trabajo[1] acostumbrarse a viajar en mula.[2]

—Al principio me cansaba algo, pero poco á poco me acostumbré, y después más bien me gustaba. Ah! allí viene mi papá.

—Buenos días, señor Parra.

—Muy buenos los tenga Ud., señor Spencer.

—Señor Parra, vengo por Mabel, a quien voy á llevar á dar un paseo[3] en coche. El día está muy bonito, y el calor no está tan fuerte como ayer. Si Ud. nos acompañase, nos daría un gran placer.

—Muchas gracias, señor Spencer; el placer será para mí, y tengo mucho gusto en aceptar su invitación.

—Muy bien. Mi coche está á la puerta del hotel: allí lo aguardamos.

strange things, which make one forget the many inconveniences of traveling on horseback.

I suppose it must have been difficult for you to accustom yourself to traveling on muleback.

At first it used to tire me somewhat, but I gradually became accustomed to it, and afterwards I rather liked it. Oh! there comes papa.

Good morning, Mr. Parra.

A very good morning to you, Mr. Spencer.

Mr. Parra, I come for Mabel, whom I am going to take for a drive. The day is very fine, and the heat is not so severe as it was yesterday. If you would accompany us, you would afford us great pleasure.

Thank you very much, Mr. Spencer; the pleasure will be mine, and I shall be very much pleased to accept your invitation.

Very well. My carriage is at the door of the hotel; we will wait for you there.

—¿Qué casa es ésta?

—Ésa es la casa de Vanderbilt, quien, como Ud. sabrá, fue uno de los hombres más ricos del mundo.

What house is this?

That is Vanderbilt's house, who, as I suppose you know, was one of the richest men in the world.

---

[1] We say "*Esto* **me dio trabajo,**" "I found this difficult"; "*Aprender un idioma extranjero* **da trabajo,**" "To learn a foreign language is difficult"; "*Eso nos* **ha dado mucho trabajo,**" "We have found that very difficult."

[2] We say "*montar* **á caballo,**" "*viajar* **á caballo,**" but "*montar* **en mula,**" "*viajar* **en mula.**"

[3] The word "*paseo*" is used not only in the sense of "a walk," but also in that of any other outing taken for pleasure: "*dar un paseo en coche*," "to go for a drive"; "*dar un paseo á caballo*," "to go for a ride on horseback."

ADDITIONAL DIALOGUES—(Continued)

—Me permito preguntarle una cosa, señor Spencer. ¿Quiere Ud. decir[1] que este señor fue realmente uno de los más ricos del mundo, ó únicamente que fué muy rico? Le pregunto esto, porque en los Estados Unidos, ser rico significa tener muchos millones.

I would like to ask you something, Mr. Spencer. Do you mean that this gentleman was really one of the richest in the world, or only that he was very rich? I ask you this because in the United States, to be rich means to have many millions.

—Tiene Ud. razón en lo que dice. Pero en el caso presente puede Ud. tomar mis palabras literalmente. Vanderbilt dejó cerca de $200,000,000 (doscientos millones de pesos), que no es suma común en ninguna parte del mundo.

You are right in what you say. But in the present case you may take my words literally. Vanderbilt left nearly $200,000,000, which is not a common amount in any part of the world.

—Por supuesto que no.—¿Qué calle es ésta en que estamos ahora?

Of course not.—What street is this where we are now?

—Es la Quinta Avenida, la calle de la aristocracia y de lo que aquí se llama la buena sociedad. Aquí vive mucha gente rica, y mucha que, aunque no lo es, quiere parecerlo.

This is Fifth Avenue, the street of the aristocracy and of what is here called good society. Many rich people live here, and many who, although they are not rich, wish to appear so.

—¡Qué bello parque! ¿Cómo se llama?

What a beautiful park! What is the name of it?

—Ése es el Parque Central, el más grande y el más bonito de Nueva-York.

That is Central Park, the largest and prettiest in New York.

—Mucho he oído hablar de él, y he tenido mucho deseo de verlo.

I have heard a great deal about it, and have been very anxious to see it.

—Eso requiere tiempo. Mañana domingo podemos volver y verlo todo con despacio. Yo lo llevaré á los principales puntos

That requires time. Tomorrow, Sunday, we may come again and see everything at leisure. I will take you to the principal

[1] "*Querer decir*," "to mean," "to signify": "*¿Qué* **quiere decir** *esto?*" "What does this mean?" "*No sé qué* **quieren decir** *esos anuncios, pues están en alemán, lengua que yo no entiendo.*" "I do not know what those advertisements mean, as they are in German, a language that I do not understand."

ADDITIONAL DIALOGUES—(Continued)

y le mostraré los varios edificios del parque. Siento no poderlo hacer hoy, pero ya es tarde, y yo no puedo demorarme, pues tengo que regresar al hotel é ir luego á la parte baja de la ciudad. Con que mañana si Ud. no tiene otra cosa que hacer, saldremos del hotel después de comer y vendremos á pasar toda la tarde aquí.

places and show you the several buildings in the park. I am sorry I cannot do it today; but it is late already, and I cannot stay, for I have to return to the hotel and then go down-town. So, then, tomorrow, if you have nothing else to do, we will leave the hotel after dinner and come to spend all the afternoon here.

—Sí, señor; nada me gustaría más. Debo darle á Ud. mil gracias por su bondad.

Yes, sir; nothing would please me more. I must thank you very much for your kindness.

—Eso no merece mencionarse, señor Parra. Nosotros los habitantes de Nueva-York experimentamos cierta satisfacción en mostrarles nuestras cosas buenas á los extranjeros; de manera que yo tendré tanto placer en mostrarle á Ud. el parque como Ud. en verlo.

That is not worth mentioning, Mr. Parra. We, the inhabitants of New York, experience a certain satisfaction in showing our good things to foreigners; so that I shall take as much pleasure in showing you the park as you will in seeing it.

—Me alegro de ver que, aun cuando no sea sino de una manera tan indirecta, pueda darle algún placer á Ud., señor Spencer.

I am glad to see that, even if it is only in so indirect a manner, I can afford you some pleasure, Mr. Spencer.

—Hola! ya van á ser las diez.—Cochero! llévenos al hotel lo más pronto que pueda.

Hallo! It is almost ten already.—Coachman! take us to the hotel as soon as you can.

PHONOGRAPH EXERCISE NO. 23

1. ¿Dónde está situada la Alhambra, y quiénes la construyeron?

3. ¿Ha viajado Ud. mucho? Díganos qué países ha visitado, y cuáles le han gustado más?

5. ¿Cómo le principió á Ud. la influenza?

7. ¿Qué le preguntó el médico cuando Ud. fue á verlo?

9. ¿Sabe Ud. cuales son los síntomas de la influenza?

11. ¿Porqué le gustaría á Ud. viajar en el mediodía de España?

13. ¿Ha hecho Ud. ya todas las diligencias relativas á billetes, equipaje y demás?

15. ¿Cuánto vale un boleto de ida y vuelta de Nueva York á San Francisco?

17. ¿Cuántas millas hay de la Habana al istmo de Panamá?

19. Para qué construyeron los árabes la Alhambra?

21. Por la descripción que hemos dado de este palacio, ¿qué idea se ha formado Ud. de la civilización árabe?

LESSON XXIV

NEW WORDS AND COMBINATIONS

VOCABULARY

NOTE 1.—In "*exacto*," "*excavar*," "*extender*," "*extensión*," "*extremidad*," the *x* is customarily pronounced like *s*; in "*exigir*," "*exigencia*," as in English.

NOTE 2.—When giving the preterit subjunctive of verbs, we shall give only the form ending in *ra*, it being understood that in the majority of cases this ending may be replaced by *se*.

abajo, abajo de,[11] *below; down.*
abonar (reg.), *to fertilize.*
acercarse (reg.), *to go,* or *come, near.*
el **acuerdo,** *the agreement, the accord.*
de acuerdo, *in accordance.*
estar de acuerdo, *to agree.*
adaptar (reg.), *to adapt.*
adelante, *forward; in front.*
admirar (reg.), *to admire.*
el **adobe,** *the adobe, the sun-burnt brick.*
agrícola, *agricultural.*
alcanzar (reg.), *to reach, to attain; to amount.*
la **altiplanicie,** *the plateau, the tableland.*
amarillo, a, *yellow.*
ancho, a, *wide.*
el ancho, *the width.*
de ancho,[8] *in width.*
la **anchura,**[8] *the width.*
de anchura,[8] *in width.*
antiguo, a, *ancient.*
el **antojo,**[17] *the fancy, the hankering.*
aplicar (reg.), *to apply.*
apuntar (reg.), *to note down in writing, to make a note of.*
la **arcilla,** *the clay.*
la **arena,** *the sand.*
arriba, arriba de,[11] *above; up.*
á saber, *namely.*
asombrar (reg.), *to astonish.*
el **asombro,** *the astonishment.*
el **aspecto,** *the aspect.*
atrás, *behind.*
atravesar (irr.), *to traverse, to run through, to cross.*
yo atravieso, él atraviesa (ind. pres.).

VOCABULARY—(Continued)

yo, él atraviese (pres. subj.).
aventurero, a, *adventurer.*
azul, *blue.*
la **bandera,** *the flag.*
la **barba,** *the beard; the chin.*
barbado, a, *bearded.*
bastante, *enough; considerably, fairly.*
beber (reg.),[40] *to drink.*
la **boca,** *the mouth.*
el **borde,** *the edge, the border.*
el **cabo,** *the end.*
llevar á cabo, *to accomplish, to carry out.*
la **cal,** *the lime.*
cal y canto, *masonry.*
la **calzada,**[3] *the road.*
el **capricho,** *the whim, the caprice.*
caprichoso, a, *whimsical, capricious.*
la **cara,** *the face.*
la **carga,** *the burden; the cargo.*
castaño, a, *brown, chestnut-colored.*
la **ceja,** *the eyebrow.*
chocar (reg.),[35] *to be displeasing.*
el **cielo,** los **cielos,** *the sky; the heaven.*
claro, a, *clear; light.*
colgante, *hanging, suspended.*
colorado, a,[41] *red.*
el **conducto,** *the conduit.*
la **contribución,** *the contribution; the tax.*
el **correo,** *the courier.*
el **cuaderno,** *the notebook; the pamphlet.*
decir (irr.), *to say, to tell.*
yo digo, él dice (ind. pres.).
yo dije, él dijo, nos. dijimos, ellos dijeron (ind. pret.).
yo diré, él dirá (fut.).
yo, él diría (postpret.).
yo, él diga (pres. subj.).
yo, él dijera (pret. subj.).
dicho (part.).
diciendo (gerund).
el **dedo,** *the finger; the toe.*
dedos de las manos, *fingers.*
dedos de los pies, *toes.*
delantero, a, *front* (adj.).
descalzo, a, *barefoot.*
despreciar (reg.), *to despise; to slight.*
destruir (irr.),[44] *to destroy.*
el **diente,** *the tooth.*
digno, a, *worthy; honorable.*
indigno, a, *unworthy; low, contemptible.*
dividir (reg.), *to divide.*
Egipto, *Egypt.*
ejecutar (reg.), *to execute.*
embaldosar (reg.), *to pave.*
escalar (reg.),[16] *to scale.*
escarpado, a, *rugged.*
la **especie,**[16] *the species; the kind.*
espiritual,[16] *spiritual.*
espléndido, a,[16] *splendid.*
la **estacada,** *the estacade.*
establecer (irr.), *to establish.*
yo establezco (pres. ind.).

VOCABULARY—(Continued)

yo, él establezca, nos. establezcamos (pres. subj.).
establecerse (irr.), *to establish oneself, to settle.*
exacto, a, *exact.*
excavar (reg.), *to excavate.*
exigir (reg.), *to require; to demand.*
extender (see Lesson XXI).
yo extiendo, él extiende (ind. pres.).
yo, él extienda (pres. subj.).
extenderse (irr.), *to extend; to stretch.*
la **extensión,** *the extension; the extent.*
figurar (reg.), *to figure.*
el **flanco,** *the flank, the side.*
formar (reg.), *to form, to make.*
la **fortaleza,** *the fortress.*
el **foso,** *the pit.*
frecuente, *frequent.*
la **frente,** *the forehead.*
fuere[24] (hypothetic mode, sing., of "*ser*").
la **galería,**[12] *the gallery.*
la **garganta,** *the throat.*
gobernante, a, *ruler; ruling* (adj.).
la **gradería,** *the stairway.*
el **grado,** *the degree.*
la **grieta,** *the cleft.*
gris, *gray.*
Guillermo, *William.*
hacia, *toward.*
hondo, a,[8] *deep.*
ignorar (reg.), *to be ignorant of.*
el **imperio,** *the empire.*
imponer, (irr.), *to impose.*
inferior, *inferior, lower.*
internarse en (reg.), *to go,* or *penetrate, into.*
el **juez,** *the judge.*
el **labio,** *the lip.*
lampiño, a, *beardless.*
el **lenguaje,**[26] *the language.*
llenar (reg.), *to fill.*
la **longitud,** *the longitude; the length.*
el **maguey,** *the maguey* (a fiber).
marcar (reg.), *to mark.*
medir (irr.), *to measure.*
yo mido, él mide (ind. pres.).
yo, él mida, nos. midamos (pres. subj.).
él midió, ellos midieron (ind. pret.).
yo, él midiera (pret. subj.).
midiendo (gerund).
la **mejilla,** *the cheek.*
la **memoria,** *the memory.*
miliario, a, *distance-marking.*
piedra miliaria, *mile stone.*
el **mimbre,** *the osier.*
moderno, a, *modern.*
el **monarca,** *the monarch.*
montañoso, a, *mountainous.*
moreno, a, *brown; dark complexioned.*
una morena, *a brunette.*

VOCABULARY – (Continued)

la **mujer**,[44] *the woman; the wife.*
el **muro**, *the (protecting) wall.*
la **nariz**, *the nose.*
niño, a, *child.*
nombrar (reg.), *to appoint; to name.*
el **norte**, *the north.*
la **nube**, *the cloud.*
nublado, a, *clouded, cloudy.*
ocurrir (reg.), *to occur, to happen.*
el **oído**, *the inner ear.*
oír (irr.),[44] *to hear.*
yo oigo, él oye (pres. ind.).
él oyó, ellos oyeron (pret. ind.).
yo, él oiga, nos. oigamos (pres. subj.).
yo, él oyera (pret. subj.).
oyendo (gerund).
el **ojo**, *the eye.*
ora,[4] *now.*
la **oreja**, *the outer ear; the ear.*
oscuro, a, *dark.*
pálido, a, *pale.*
el **parapeto**, *the parapet.*
el **párpado**, *the eyelid.*
el **pelo**, *the hair.*
perforar (reg.), *to perforate.*
la **pericia**, *the skill.*
peruano, a, *Peruvian.*
la **pestaña**, *the eyelash.*
la **piel**, *the skin.*
el **pilote**, *the pile.*
la **plaza**, *the square* (open space in a city or town).
el **poder**, *the power.*
la **pólvora**, *the gunpowder.*
la **posta**, *the post; the mail.*
casa de postas, *post house.*
la **práctica**, *the practice.*
el **precipicio**, *the precipice.*
el **problema**, *the problem.*
propio, a, *own.*
proteger (reg.), *to protect.*
el **puente**, *the bridge.*
puente colgante, *suspension bridge.*
quebrado, a, *broken; hilly.*
quebrar (irr.), *to break; to fail in business.*
yo quiebro, él quiebra (ind. pres.).
yo, él quiebre (pres. subj.).
quebrarse, *to become*, or *get, broken.*
recorrer (reg.), *to run over, to extend over.*
el **reglamento**, *the rules, the regulations.*
rellenar (reg.), *to fill up; to stuff.*
remover (irr.), *to remove.*
el **respecto**,[1] *the respect, the aspect,*
el **respeto**,[1] *the respect, the regard.*
el **representante**, *the representative.*
la **roca**, *the rock.*
la **rosa**, *the rose.*
rosado, a, *rosy.*

VOCABULARY—(Continued)

rubio, a, *blonde; blonde person.*
salvar (reg.), *to go over; to cross over.*
seguir (irr.), *to go on, to proceed.*
yo sigo, él sigue (ind. pres.).
yo, él siga (pres. subj.).
él siguió, ellos siguieron (ind. pret.).
yo, él siguiera (pret. subj.).
siguiendo (gerund).
la **señal,** *the sign, the mark.*
en señal de, *as a sign, mark or token of.*
el **soldado,** *the soldier.*
sólido, a, *solid.*
subterráneo, a, *subterranean, underground.*
la **sumisión,** *the submission.*
la **superfluidad,** *the superfluity.*
superfluo, a, *superfluous.*
superior, *superior; upper.*
suspender (reg.), *to suspend.*
el **templo,** *the temple.*
el **terraplén,** *the embankment, the terrace.*
la **tira,** *the strip.*
torreado, a, *turreted.*
tragar (reg.), *to swallow.*
trasero, a, *back* (adj.).
el **trayecto,** *the course.*
el **tronco,** *the trunk.*
el **túnel,** *the tunnel.*
el **uso,** *the use, the usage.*
varonil, *manly, virile.*
verde, *green.*
el **vestido,** *the dress, the garment.*
la **vía,**[2] *the way, the road.*
violado, a, *violet-colored.*
la **violeta,** *the violet.*

PHONOGRAPH RECORD

CIVILIZACIÓN DEL ANTIGUO PERÚ.—El imperio del Perú ocupaba una tira de tierra que se extendía como doscientas millas hacia el norte del ecuador y dos mil hacia el sur. En tiempo de la conquista española, este vasto imperio había alcanzado un grado de desarrollo que en muchos respectos[1] era superior al de las naciones europeas de aquella época.

CIVILIZATION OF ANCIENT PERU.—The empire of Peru occupied a strip of land which extended about two hundred miles north of the equator, and two thousand south. At the time of the Spanish conquest, this vast empire had attained a degree of development which in many respects was superior to that of the European nations of that time.

PHONOGRAPH RECORD—(Continued)

Dos grandes vías[8] militares recorrían el país de norte á sur, una por la altiplanicie, la otra á lo largo de[8] la costa. Atravesaba aquélla[4] regiones montañosas y quebradas, ora[8] salvando hondas cañadas, ora internándose en túneles perforados en la roca, ora escalando[10] escarpados precipicios por medio de largas graderías. Hallábanse en su trayecto sólidas obras de cal y canto, construídas para rellenar anchas grietas en los flancos de la montaña, y puentes colgantes suspendidos de cables de mimbre ó de maguey cuya longitud alcanzaba á veces hasta[8] doscientos pies. La calzada[8] media cosa de[7] dos mil millas de largo[8] y veinte pies de anchura,[8] y estaba embaldosada en toda su extensión. Piedras miliarias marcaban las distancias. Tan espléndida[10] obra de ingeniería es tanto más digna de admirarse[8] cuanto[10] los peruanos ignoraban el uso del hierro y de la pólvora.

El camino[8] de la costa estaba construído sobre terraplenes protegidos de lado y lado[11] por parapetos de arcilla ó por estacadas de

Two great military roads traversed the country from north to south, one on the plateau, the other along the coast. The former crossed mountainous and broken regions, now passing over deep ravines, now going into tunnels perforated in the rock, now scaling rugged precipices by means of long stairways. There were in its course solid masonry works, built to fill in wide clefts in the sides of the mountain, and suspension bridges hung by osier and maguey cables, whose length sometimes reached as much as two hundred feet. The road was some two thousand miles in length and twenty feet in width, and was paved throughout. Mile stones marked the distances. So splendid a work of engineering is so much the more worthy to be admired, because the Peruvians were ignorant of the use of iron and gunpowder.

The coast road was built on terraces protected on both sides by clay parapets or by pile estacades. Every five miles there was a post house,

PHONOGRAPH RECORD—(Continued)

pilotes. Á cada cinco millas había una casa de postas, y los correos públicos podían hacer, como en Méjico, hasta[9] doscientas millas en un día. Humboldt dice que estas calzadas deben figurar entre las más útiles y estupendas ejecutadas por la mano del hombre.

and the public couriers could make, as in Mexico, as much as two hundred miles a day. Humboldt says that these roads must figure among the most useful and stupendous executed by the hand of man.

El Cuzco era la metrópoli y la residencia imperial del Inca. Allí estaba situado el Templo del Sol. Los edificios de esa ciudad, sus calles, sus plazas, sus puentes, sus fortalezas, sus muros torreados y sus galerías[11] subterráneas dejaron asombrados[12] á los mismos aventureros españoles.

Cuzco was the metropolis and the imperial residence of the Inca. There the Temple of the Sun was situated. The edifices of that city, its streets, its squares, its bridges, its fortresses, its turreted walls, and its subterranean galleries excited the amazement of the Spanish adventurers themselves.

La dignidad imperial era hereditaria de padre á hijo. Como en Egipto, el monarca tomaba á veces á sus propias hermanas por esposas. Quien[14] á él se acercaba debía presentarse descalzo y llevar una ligera carga sobre el hombro, en señal de sumisión. El Inca era el representante de los poderes temporal y espiritual.[15,16] Él hacía leyes, imponía contribuciones, levantaba ejércitos y nombraba ó removía jueces á su antojo.[17]

The imperial dignity was hereditary from father to son. As in Egypt, the monarch sometimes took his own sisters for wives. Whoever approached him had to present himself barefoot, and carry a light burden on his shoulder, as a mark of submission. The Inca was the representative of the temporal and the spiritual power. He made laws, imposed taxes, raised armies, and appointed or removed judges at his pleasure.

PHONOGRAPH RECORD–(Continued)

Muy digna de notarse[9] es la pericia con que los peruanos adaptaron su suelo á las exigencias de la agricultura, que llegó á ser[10] la industria nacional. Formaban terraplenes en los flancos de las montañas, ó excavaban fosos en la arena, los cuales llenaban de tierra abonada y protegían con paredes de adobe.

Su sistema agrícola exigió la construcción de grandes obras hidráulicas. El acueducto de Condesuya recorría una extensión de quinientas millas. El modo como[19] los ingenieros que llevaron á cabo este trabajo resolvieron los grandes problemas que él presentaba, es de[20] llenar de[21] asombro aun á los tiempos modernos.

(*Adaptado de Juan Guillermo Draper.*)

Very worthy of notice is the skill with which the Peruvians adapted their soil to the demands of agriculture, which became the national industry. They built terraces on the sides of mountains, or excavated pits in the sand, which they filled with fertilized soil and protected with adobe walls.

Their agricultural system required the construction of great hydraulic works. The aqueduct of Condesuya ran over an extent of five hundred miles. The manner in which the engineers who carried out this work solved the great problems which it presented might well (*or*, is enough to) strike modern times with astonishment.

(*Adapted from John William Draper.*)

CONVERSATION

Una lección de español	*A lesson in Spanish*
—Señor Rivera, yo ya he aprendido muchos términos comerciales, técnicos, de historia y de política;" pero veo que todavía me faltan por aprender" muchas palabras ordinarias que son de uso frecuente y no han ocurrido en las lecciones que he estudiado.	Mr. Rivera, I have already learned many commercial, technical, historical, and political terms; but I see that there still remain for me to learn many ordinary words that are of frequent use and have not occurred in the lessons I have studied.
—Señorita Johnson, una lengua extranjera no se aprende en veintitrés lecciones. Ud. debe tener paciencia y no tratar de aprenderlo todo á un tiempo. Veamos cuáles son las palabras que Ud. dice que desea aprender.	Miss Johnson, one does not learn a foreign language in twenty-three lessons. You must have patience and not try to learn all at once. Let us see what are the words that you say you wish to learn.
—En primer lugar, hay muchas partes del cuerpo cuyos nombres no sé. Las únicas cuyos nombres han figurado en mis lecciones son la cabeza, las muelas, la lengua, el hombro, la espalda, el pecho, los pulmones, los brazos, las manos, las piernas y los pies.	In the first place, there are many parts of the body whose names I do not know. The only ones whose names have figured in my lessons are the head, the grinders, the tongue, the shoulder, the back, the chest, the lungs, the arms, the hands, the legs, and the feet.
—Hay otra palabra de las que Ud. ha aprendido que se aplica también á una parte del cuerpo, aunque	There is another word of those that you have learned, which is also applied to a part of the body, although

CONVERSATION—(Continued)

Ud. la ha visto empleada como nombre" de una parte del vestido.

—¿Cuál es?

—La palabra "cuello": así" se llama la parte del cuerpo que une la cabeza al tronco.

—¿Qué cosa" es el tronco?

—Bien; el cuerpo se divide en tres partes principales, á saber: la cabeza, el tronco y las extremidades. Ud. ya sabe lo que es la cabeza. Los brazos y las piernas se llaman extremidades. Tanto la cabeza como las extremidades están unidas al tronco.

—Ah! ya entiendo. La cabeza tiene muchas partes importantes cuyos nombres tiene Ud. que enseñarme.

—Por supuesto. La parte de adelante" de la cabeza es la cara, cuya parte superior se llama frente," y cuya extremidad inferior se llama barba. Los lados de la cara se llaman mejillas. Ud. tiene las mejillas rosadas, es decir, color de rosa; yo las tengo pálidas."

—Yo creía que la barba era una especie" de . . . . ¿Cómo se llama esto que nace" en la cabeza?

you have seen it employed as the name of a piece of wearing apparel.

Which one is it?

The word "*cuello*": that is the name of that part of the body which joins the head to the trunk.

What is the trunk?

Well; the body is divided into three principal parts, namely: the head, the trunk, and the extremities. You already know what the head is. The arms and legs are called extremities. Both the head and the extremities are joined to the trunk.

Oh! I understand now. The head has many important parts whose names you must teach me.

Certainly. The forward part of the head is the face, whose upper part is called the forehead, and whose lower extremity is called the chin. The sides of the face are called the cheeks. Your cheeks are rosy, that is, rose-colored; mine are pale.

I thought that the "*barba*" was a kind of —— What is the name of this that grows on the head?

CONVERSATION—(Continued)

—Oh! ése es el pelo. Ud. tiene razón: la palabra "barba" se aplica tanto á la extremidad inferior de la cara como al pelo que nace en dicha extremidad y en los lados de la cara.

Oh! that is the hair. You are right: the word "*barba*" is applied both to the lower extremity of the face and to the hair that grows on said extremity and on the sides of the face.

—De la cara del hombre, quiere Ud. decir, señor Rivera, pues nosotras las mujeres carecemos de esa superfluidad.

Of man's face, you mean to say, Mr. Rivera, for we women lack that superfluity.

—La barba no es tan superflua que digamos,[21] pues le da al hombre un aspecto varonil, que á las mujeres, lejos de chocarles,[22] les gusta mucho. Yo he oído decir á varias señoritas que un hombre sin barba no parece hombre.[23] En cuanto á mí, un hombre lampiño me parece tan contrario á la naturaleza como una mujer barbada.

The beard is not so very superfluous, for it gives man a virile aspect, which women, far from disliking, like very much. I have heard several young ladies say that a man without a beard does not look like a man. As for me, a beardless man seems to me as contrary to nature as a bearded woman.

—¡Oh, señor Rivera! ¡cómo exagera Ud. las cosas!

Oh, Mr. Rivera! how you exaggerate things!

—Sea como fuere,[24] sigamos con nuestra lección de anatomía.[25] Arriba de[26] la barba está la boca, dentro de la cual están los dientes.

Be it as it may, let us go on with our lesson in anatomy. Above the chin is the mouth, within which are the teeth.

—¿Y cómo se llaman las dos partes de la boca que cubren los dientes?

And what are the names of the two parts of the mouth that cover the teeth?

—Ésos son los labios: el de

Those are the lips: the one

CONVERSATION—(Continued)

arriba" se llama labio superior; el de abajo," labio inferior.

—Yo creía que los dientes se llamaban "muelas."

—No: el término técnico es "dientes": hay dientes de adelante" y dientes de atrás." Pero en el lenguaje" ordinario, el nombre "dientes" no se aplica sino á los dientes delanteros, y el nombre "muelas," á los dientes traseros.

—Pero, si el término general es "dientes," ¿porqué se dice" "dolor de *muelas*" en vez de "dolor de *dientes?*"

—Ése es un capricho del idioma: Ud. sabe que el lenguaje" es casi tan caprichoso como las mujeres.

—Supongo que ésta será una de esas cosas que uno tiene que aprender de memoria," ¿verdad?

—No precisamente de memoria, sino por medio de la práctica, exactamente como un niño aprende su idioma.—Pero continuemos. Arriba del labio superior está la nariz, y á los dos lados de ésta[4] quedan los ojos—uno á cada lado. Los párpados cubren los

above is called the upper lip; the one below, the lower lip.

I thought that the teeth were called "*muelas.*"

No: the technical term is "*dientes*": there are front teeth and back teeth. But in ordinary language the name "*dientes*" is applied only to the front teeth, and the name "*muelas*," to the back teeth.

But, if the general term is "*dientes*," why do you say "*dolor de* **muelas**" instead of "*dolor de* **dientes?**"

That is a whim of the language: you know that language is almost as whimsical as women.

I suppose this is one of those things that one has to learn by heart; is that not so?

Not exactly by heart, but through practice, just as a child learns his language.—But let us proceed. Above the upper lip is the nose, and on the two sides of the latter are the eyes—one on each side. The eyelids cover the eyes. The hair that grows on the edge

CONVERSATION—(Continued)

ojos. El pelo que nace en el borde del párpado se llama pestaña, y el que nace en la frente, encima del" ojo, se llama ceja.

of the eyelid is called the eyelash, and that which grows on the forehead, above the eye, is called the eyebrow.

—¿Y cómo se llama" esto con que uno oye?

And what do you call this that one hears with?

—El conducto interior se llama oído; la parte exterior es la oreja.

The inner conduit is called the (inner) ear; the outer part is the auricle (outer ear).

—¿Cómo se llama el pasaje entre la parte interior de la boca y el pecho?

What is the name of the passage between the inner part of the mouth and the chest?

—Ésa es la garganta, órgano muy importante y muy delicado. Cuando uno está enfermo de la garganta," tiene mucha dificultad en tragar lo que come ó bebe."

That is the throat, a very important and very delicate organ. When one has a sore throat, one has great difficulty in swallowing what one eats or drinks.

—¿Cómo se llaman las extremidades de las manos?

What do you call the extremities of the hand?

—Se llaman dedos, nombre que también se aplica á las extremidades de los pies.

They are called "*dedos*" (fingers), a name that also applies to the extremities of the feet.

—Dígame ahora algo sobre los colores.

Now tell me something about colors.

—¿Dé que color tiene" Ud. los ojos?

What is the color of your eyes?

—Yo los tengo" negros. ¿Y Ud. de qué color los tiene?

They are black. And what color are yours?

—Yo los tengo castaños.—Cuando una persona tiene la piel oscura, pero no

Mine are brown (chestnut-colored).—When a person has a dark skin, but not

CONVERSATION—(Continued)

negra, se dice que la persona es morena.

—¿De qué color es el firmamento?

—Cuando no hay nubes, el cielo (que así se llama también el firmamento) es azul claro. Cuando el cielo está nublado, casi siempre es gris oscuro.—El oro es amarillo; las hojas de los árboles son verdes; las violetas son de color violado. Cuando se habla del pelo color de oro, no se dice que es amarillo, sino rubio.

—¿De qué color es la bandera de su país?

—Colorada,[41] blanca y azul, lo mismo que la bandera americana.

—Creo que ya me ha enseñado Ud. bastante para una lección.

—Ud. ha apuntado todos estos nombres, ¿no?

—Sí, señor; todos los tengo escritos en mi cuaderno, y pienso aprendérmelos[42] muy bien, pues me han hecho mucha falta[43] en mis conversaciones en español.

black, we say the person is "*morena*" (dark-complexioned).

What is the color of the firmament?

When there are no clouds, the sky (for the firmament is also called by this name) is light blue. When the sky is clouded, it is almost always dark gray.—Gold is yellow; the leaves of trees are green; violets are violet-colored. When we speak of gold-colored hair, we do not say it is yellow, but blonde.

What is the color of your country's flag?

Red, white, and blue, the same as that of the American flag.

I think you have already taught me enough for one lesson.

You have written down all these names, have you not?

Yes, sir, I have them all written in my note-book, and I intend to learn them very well, for I have missed them very much in my conversations in Spanish.

REMARKS

1. The following examples will clearly illustrate the difference between the two substantives "*respecto*" and "*respeto*," both of which are rendered by "respect":

El francés y el español son semejantes en muchos **respectos.**	French and Spanish are similar in many respects.
Con **respecto** á (*or*, **Respecto** á) los caminos de Méjico, nada puedo decirle, pues no los conozco.	With respect to Mexico's roads I can tell you nothing, for I am not acquainted with them.
El presidente McKinley siempre tuvo el **respeto** aun de sus enemigos políticos.	President McKinley always had the respect of even his political enemies.
El hombre pobre que vive de su trabajo es tan digno de **respeto** como el millonario que vive sin trabajar.	The poor man who lives by his labor is as worthy of respect as the millionaire who lives without working.
El **respeto** de nuestros enemigos vale más que la admiración de nuestros amigos.	The respect of our enemies is worth more than the admiration of our friends.

2. The three substantives "*camino*," "*vía*," and "*calzada*" are all used in the sense of "road," although they are not synonymous. The first is a general term applying to roads of all kinds. "*Vía*" properly means "way," and applies to all means and routes of communication; while "*calzada*" applies only to a well-built and consolidated road, such as a ballast road or a causeway.

3. "*Á lo largo de*," "alongside," "along."

4. The adjectives "*éste*" and "*aquél*," written with an accent mark, as shown, mean, respectively, "the latter" and "the former." (See Lesson XX, Art. **25.**)

5. In enumerations and in referring to alternating facts or circumstances, in which the English "now—now" is used in the sense of "at one time—at another time," the short form "*ora*" is considered more elegant, although the complete form "*ahora*" is equally proper.

6. Notice that here "*hasta*" has the meaning of "as much as." This meaning is closely allied to the meaning "even," in which sense the word "hasta" has been repeatedly used in the foregoing lessons. (See examples given in Lesson XII, Art. **5.**)

7. The phrase "*cosa de*" before a number is an idiomatic expression meaning "about," "something like," "more or less."

8. The words "*largo*," "*ancho*," "*alto*" are used both as adjectives and as substantives. As adjectives they mean, respectively, "long," "wide," "high" (*or*, "tall"); as substantives, "length," "width," "height." These three English substantives can also be rendered by the Spanish substantives "*longitud*," "*anchura*," "*altura*." The adjective "*hondo*," when preceded by the preposition "*de*," also becomes a substantive meaning "depth":

Esta bahía no tiene más de ocho metros de **hondo.**	This bay is not more than eight meters deep (*more literally*, in depth).

You will notice by this example that the verb "*tener*," followed by the preposition "*de*," is used to indicate dimensions, while the verb "to be," followed by the preposition *in*, or simply by an adjective indicating dimension, is employed in English: "*El Aconcagua* **tiene** *veintiséis mil pies* **de alto** (or, **de altura**)," "*Ud.* **tiene** *seis pies y medio* **de alto** (or, **de altura**)," "*El puente de Brooklyn* **tiene** *cosa de dos millas* **de largo** (or, **de longitud**)."

9. Many transitive verbs, when used as reflexives, may be translated by either "to be" or "to become" followed by the participle of the corresponding English verb. Thus, "*cansar*" means "to tire," and "*cansarse*" means "to become tired"; "*mejorar*" means "to improve," and "*mejorarse*" "to become better" (literally, "to become improved"); "*casar*" means "to marry," and "*casarse*" "to be married." In expressions like those to which this article refers, we say, indifferently, either, "*digna de* **admirarse,**" or, "*digna de*

ser admirada"; either, "*digna de* **notarse**," or, "*digna de* **ser notada.**" The reflexive form of the verb, however, is preferable to "*ser*" followed by the participle.

10. Notice that the expression "*tanto más—cuanto*" is rendered in English "so much the more—because," "all the more—because." "*Tanto más—cuanto que*" has the same meaning.

11. "*De lado y lado*," literally, "on side and side," but properly, "on both sides," "on each side."

12. Notice the correspondence of endings in the following words:

*la galer***ía**, the gallery.	*la geograf***ía**, geography.
*la anatom***ía**, anatomy.	*la geometr***ía**, geometry.
*la geolog***ía**, geology.	*la telegraf***ía**, telegraphy.
*la astronom***ía**, astronomy.	*la fotograf***ía**, photography.

13. "*Dejar asombrado*" literally means "to leave astonished," but properly, "to fill with astonishment," "to excite the astonishment of."

14. See Lesson XXIII, Art. **22.**

15. Here the singular forms "*temporal*" and "*espiritual*" indicate that there is only *one* temporal power and *one* spiritual power. If we said "*los poderes* **temporales y espirituales**," the plural forms of the adjectives would indicate that there were more than one *temporal power* and more than one *spiritual power*. So, too, "*los libros* **negro y rojo**" means "the black book and the red book." The following forms, however, are considered more elegant: "*el poder temporal y el espiritual*," "*el libro negro y el rojo.*"

16. There are no Spanish words beginning with *s* followed by a consonant. Almost all words that in English begin with a combination of this kind, begin in Spanish with the same combination preceded by *e*: "*espiritual*," "spiritual"; "*estación*," "station"; "*estado*," "state"; "*España*," "Spain"; "*escalar*," "to scale"; "*espléndido*," "splendid"; "*especie*," "species."

17. Notice the idiomatic expression "*á su antojo*," which means "at his pleasure," or, simply, "at pleasure." We say, similarly, "*á mi antojo*," "*á nuestro antojo*," which expressions may be rendered either "at my pleasure," "at our pleasure," or simply, "at pleasure," "at will."

18. See Lesson XVIII, Review and Conversation, note 6.

19. The English expressions, "the way in which," "the manner in which," are rendered by "*el modo* **como**," "*la manera* **como**."

20. Notice this idiomatic meaning of the verb "*ser*" followed by the preposition "*de*."

21. The verb "*llenar*" is followed by the preposition "*de*," while in English "to fill" is followed by the preposition "with": "**llenar** *un vaso* **de** *agua*," "to fill a glass with water"; "**Llene** *esa botella* **de** *vino*," "*Haga* **llenar** *esta caja* **de** *libros*"; "*Como casi no tenía* (*nada*) *que traer en mis baúles, los* **llené de** *periódicos viejos*."

22. The phrases "*de historia*," "*de política*," are equivalent to the adjectives "*histórico*," "*político*." We say, likewise, either, "*cuestiones* **de religión**," or, "*cuestiones* **religiosas**"; either, "*asuntos de* **economía**," or, "*asuntos* **económicos**"; either, "*trabajos* **de agricultura**," or, "*trabajos* **agrícolas**."

23. "*Faltar*" followed by the preposition "*por*" has the same meaning as "*quedar*" followed by the same preposition. (See Lesson XXI, Art. **81.**)

24. Notice that no article is here used.

25. The literal translation of the expression, "*así se llama esta parte del cuerpo*," is, "this part of the body is called thus," but the usual way of expressing the same idea in English is, "this part of the body is called by that name." You must have noticed also that in a great many cases the word "*así*" is translated "in this way," "in that way," as in the sentences, "*Esa palabra no se pronuncia* **así**," "That word is not pronounced in that way"; "*Estudie Ud. despacio y con paciencia,*

que **así** *aprenderá bien sus lecciones*," "Study slowly and patiently; in that way (*or*, by so doing) you will learn your lessons well."

26. We might have said with equal propriety, "*¿Qué es el tronco?*" The word "*cosa*" is not really necessary in questions of this kind, but it is commonly used in familiar style. Thus, we say, "*¿Qué* **cosa** *es anatomía?*" "What is anatomy?" "*¿Qué* **cosa** *es un acueducto?*" "What is an aqueduct?" "*¿Qué* **cosa** *es cocaína?*" "*¿Qué* **cosa** *es una cordillera?*"

27. You will notice that the adverbs "*atrás*," "*arriba*," "*abajo*," "*adelante*," which, when standing alone, mean "behind," "above," "below," "in front," respectively, form with the preposition "*de*" phrases that perform the office of adjectives. Thus, "*los dientes* **de atrás**," "the back teeth"; "*los dientes* **de adelante**," "the front teeth"; "*los dientes* **de arriba**," "the upper teeth"; "*los dientes* **de abajo**," "the lower teeth."

28. Observe the use of the verb "*tener*" and the definite article in sentences like the following:

Ud. **tiene las** mejillas rosadas.	Your cheeks are rosy.
Yo **tengo los** ojos negros.	My eyes are black.
¿De qué color **tiene** su hermana **el** pelo?—Lo **tiene** rubio.	What color is your sister's hair?—It is blonde.

We say also, following the English construction:

Ud. tiene mejillas rosadas.	You have rosy cheeks.
Yo tengo ojos negros.	I have black eyes.
Esa señorita tiene pelo rubio.	That young lady has blonde hair.

29. Notice that we say "*el pelo que* **nace** *en la cabeza*" (literally, "the hair that has its source in the head"), and not "*el pelo que* **crece** *en la cabeza*." The latter form would be the literal translation of the English "the hair that grows on the head." The use of "*crecer*" in this sense is correct; but "*nacer*" is generally preferred.

30. See Lesson XXIII, Additional Dialogues, note 5.

31. The literal translation of this sentence is "the beard is not so superfluous that we may say." The following are

additional examples of this peculiar idiom, which occurs very often in familiar style:

Esa señorita no es tan bonita **que digamos** (*or*, **que se diga**).	That young lady is not so very pretty.
Los géneros que Ud. quiere venderme no son tan buenos **que digamos** (*or*, **que se diga**).	The goods that you wish to sell me are not so very fine.
El español no es tan fácil **que digamos** (*or*, **que se diga**).	Spanish is not so very easy.
Ese señor no sabe tanto **que digamos** (*or*, **que se diga**).	That gentleman does not know so very much.

32. The verb "*chocar*" is the opposite of "*gustar*," and is grammatically constructed like the latter verb. Examples:

¿**Le gustan á Ud.** los sur-americanos?—Sí, señor, **me gustan mucho.**	Do you like South Americans?—Yes, sir; I like them very much.
Á mí me choca mucho viajar à caballo.	I very much dislike to travel on horseback.
No hay cosa que **me choque** más que el comercio.	There is nothing I dislike more than commerce.
Cuando uno está enfermo, tiene que tomar remedios, por mucho que **le choque.**	When one is ill, one must take medicines, however much one may dislike it.

You will observe that in the last two examples the *c* of the infinitive has been changed to *qu*. As in other similar cases, this is done in order to preserve the *k*-sound of the *c*, and is not considered an irregularity.

33. See Lesson XXIII, Art. **28.**

34. "*Fuere*" is the hypothetic mode of both "*ser*" and "*ir*." To this mode we shall revert elsewhere. At present it is only necessary for you to learn the meaning of the expression "*sea como* **fuere**," "be it as it may," as a whole.

35. The words "*antes*," "*arriba*," "*abajo*," and "*encima*" never combine directly with substantives, that is, they do not perform the office of prepositions, like the corresponding English words "before," "above," "below" (or "down"), "up." When these English words are used as prepositions, the preposition "*de*" must be used in Spanish after the corresponding adverbs: "*antes* **de** *comer*," "before dinner"; "*arriba*

de *la estación*," "above the station"; "*abajo* de *este hotel*," "below this hotel"; "*encima* de *la mesa*," "above the table."

36. Either "*idioma*" or "*lengua*" can be used in the sense of "language," when reference is had to a special language, such as the English or the French. In all other cases, as when we speak of language in general, the term "*lenguaje*" is used: "*el* **idioma** *francés*," or, "*la* **lengua** *francesa*"; "*el* **idioma** *italiano*," or, "*la* **lengua** *italiana*"; "*Ese señor habla muchos* **idiomas** (or, *muchas* **lenguas**)"; "*En España se hablan otras* **lenguas** *fuera de la española* (or, *otros* **idiomas** *fuera del español*)"; "*El* **lenguaje** *hace al hombre muy superior á los demás animales*," "Language makes man much superior to all other animals"; "*La historia del* **lenguaje** *es un estudio muy interesante*," "The history of language is a very interesting study"; "*Max Müller escribió un gran libro sobre el* **lenguaje**"; "*el* **lenguaje** *ordinario*," "*el* **lenguaje** *técnico*," "*el* **lenguaje** *de la política*."

37. You will notice that such English expressions as "why do you say," "what do you call," "how do you pronounce," and the like, when used in the sense of "why does one say," "what does one call," "how does one pronounce," are rendered by the reflexive expressions "*porqué se dice*," "*cómo se llama*," "*cómo se pronuncia*," etc. In cases of this kind it is not usual to employ the pronoun "*Ud.*," saying, for instance, "*porqué dice Ud.*"

38. "*Aprender de memoria*," "to learn by heart," "to commit to memory."

39. Study the following peculiar expressions:

Estoy **enfermo de** la garganta.	I have a sore throat.
Mi padre está **enfermo de** los pulmones.	My father is suffering from his lungs.
No he podido salir, por haber estado muy **enfermo del** pecho.	I have not been able to go out, because I have had a very sore chest.
La señorita Gutiérrez estuvo muy **enferma de** los ojos el año pasado.	Miss Gutierrez had very sore eyes last year.

You should bear in mind, however, that the expression "*estar enfermo de*" means "to be suffering from a disease in," and it would, therefore, be hardly correct for a person to say "*estoy enfermo de un dedo*," if he had strained or burned his finger.

40. The verb "*beber*" has all the meanings of the English verb "to drink." It is not, however, considered a very refined word, and in polite language it is not ordinarily used with reference to people. We say, "*El caballo está* **bebiendo** *agua*," "The horse is drinking water"; "*La señorita María está* **tomando** *café*," "Miss Maria is drinking (*better*, taking) coffee."

41. The adjectives "*rojo*" and "*colorado*" are synonomous, but the latter is seldom used outside of familiar style.

42. Here the dative case "*me*" is used merely for the sake of emphasis: it would be equally proper to say, "*pienso aprenderlos muy bien.*" This emphatic use of the dative case will be more fully treated in a subsequent lesson.

43. Notice the following additional illustrations of the idiomatic phrase "*hacer falta*":

Ud. *nos* **ha hecho** mucha **falta.**	We have missed you very much.
Mándeme mi libro de español, que *me* **hace** mucha **falta.**	Send me my Spanish book, which I miss very much.
Mi socio me escribió que no era necesario que le enviase estos papeles, porque *á él* no *le* **hacían falta.**	My partner wrote me that it was not necessary for me to send these papers, for he did not need them.

You will see by the last example that the phrase "*hacer falta*" often has the same meaning as the verb "*faltar.*" (See Lesson XI, Art. **10.**)

44. See Lesson XX, Art. **2.** Besides the irregularities there mentioned, all verbs ending in *uír* form the first and the third person singular, and the third person plural of the present indicative, and all the persons and numbers of the present subjunctive, as if their infinitives ended in *uyir.* Thus, "*yo construyo*," "*él construye*," "*ellos construyen*," "*yo*

construya," "*nosotros construyamos*," "*ellos construyan*," instead of "*yo construo*," "*él construe*," "*ellos construen*," etc.

The verb "*oír*" forms the third persons of the indicative present in a similar manner: "*él oye*," "*ellos oyen*."

45. In very colloquial style, "*mujer*," which properly means "woman," is employed instead of "*esposa*" or "*señora*." The term is also used in the same sense to indicate contempt: "*No quiero conocer á ese hombre ni á su* **mujer**," "I do not wish to meet either that man or his wife."

DRILL

¿De qué tamaño es la mesa que Ud. acaba de comprar para el comedor?—Tiene dos pies y medio de alto, tres pies de ancho, y ocho pies de largo.

What size is the table you have just bought for the dining room?—It is two feet and a half high, three feet wide, and eight feet long.

¿De qué tamaño es su cuarto?—Tiene diez y ocho pies de largo y catorce de ancho.

¿Qué ancho (*or*, anchura) tiene el Amazonas?—En la boca tiene como ciento cincuenta millas de ancho (*or*, de anchura).

¿Qué largo (*or*, longitud) tiene un buque de guerra?—Todos los buques de guerra no son del mismo tamaño.

¿De qué tamaño es la caja en que Ud. desea enviar esas herramientas?—Tiene como tres pies de largo, uno y medio de ancho, y dos de hondo.

¿Recuerda Ud. las dimensiones de los dos grandes caminos de los antiguos peruanos?—El camino de la altiplanicie tenía como 3.400 (tres mil cuatrocientos) kilómetros de longitud, y cosa de 7 (siete) metros de anchura; el de la costa era poco más ó menos del mismo largo, pero el ancho no lo recuerdo.

¿De qué ancho es la vía ("track") del ferrocarril de Panamá?—No estoy seguro, pero tengo idea de que la vía tiene como cuatro pies y tres cuartos de ancho.

¿Qué es lo más digno de verse en Nueva-York?—En esta ciudad hay muchas cosas dignas de verse, y muchos lugares que merecen visitarse. Quizá lo que á Ud. más le llamaría la atención sería el puente colgante de Brooklyn, el ferrocarril elevado y el ferrocarril subterráneo: éstas son las mejores obras de ingeniería de la ciudad.

What are in New York the things most worthy to be seen?—There are in this city many things worthy of notice, and many places that deserve to be visited. Perhaps what would attract your attention the most would be the Brooklyn suspension bridge, the elevated railroad, and the underground railroad: these are the best engineering works in the city.

De los miles de libros que se escriben, los que son dignos de leerse pueden contarse en los dedos de las manos.

La influencia de la religión católica en España es tanto más digna de notarse, cuanto la Península estuvo durante varios siglos bajo la dominación musulmana.

Aun cuando yo no estoy de acuerdo con el presidente, sus opiniones me parecen dignas de consideración, y él personalmente me parece muy digno de respeto.

Semejantes argumentos no son dignos de contestarse, pues los que los presentan carecen de los conocimientos necesarios para discutir esta importantísima cuestión.

Cuando íbamos de Valparaíso para Buenos-Aires, nos dejaron asombrados los vastos viñedos y huertos que se extienden de lado y lado del ferrocarril, pues no sabíamos que la agricultura hubiese alcanzado allí tal grado de desarrollo.

When we were going from Valparaiso to Buenos Ayres, we were struck with astonishment at the vast vineyards and orchards that extend on each side of the railroad, for we did not know that agriculture had there attained such a degree of development.

La noticia de la toma de Santiago por Shafter nos dejó asombrados, pues aguardábamos mayor resistencia de parte de los españoles.

La rica vegetación y el gran número de animales de toda clase que se ven de lado y lado bajando el Orinoco, son de dejar asombrado á cualquier europeo.

Los hondos precipicios que se ven de lado y lado del camino son de llenar de terror á cualquiera.

Cuando la señorita Sadie empezó á hablarnos en español, nos dejó asombrados, pues lo habla casi tan bien como nosotros, aunque apenas hace un año que lo está estudiando.

¿Han visto ya Uds. todo lo que hay que ver aquí en la Habana?—No, señor, todavía no hemos visto casi nada: aún nos faltan muchas cosas interesantes por ver.

Have you already seen everything there is to be seen here in Havana?—No, sir; we have seen hardly anything as yet: there still remain many interesting things for us to see.

¿No quiere que salgamos á dar un paseo, amigo Toral?—No gracias; esta noche no puedo salir; pues aún me faltan muchas cartas por contestar, y tengo que contestarlas ahora, porque el vapor correo sale mañana temprano, y no hay otro antes del 10 (dies) del mes entrante.

¿Ud. ya conoce á todos los generales del ejército?—No; todavía me faltan dos ó tres por conocer, entre ellos el general Jiménez, el que cogió á Ruy Gómez.—No se preocupe Ud. por conocerle; pues á la verdad no es hombre digno de conocerse.—Eso le parece á Ud., pero yo tengo mucho respeto y mucha admiración por este hombre, á quien considero un militar ("a military man") de primera clase, por mucho que digan contra él.

¿Ya terminó Ud. su libro?—No; todavía me faltan como diez páginas.

¿Cuándo piensa Ud. acabar sus estudios de español?—Muy pronto: ya no me faltan sino seis lecciones por estudiar, y aguardo terminarlas en cosa de dos meses. Como ahora tengo poco que hacer, creo que fácilmente pueda aprender tres lecciones por mes.

¿Qué cosa es un metro?—Así se llama una medida de longitud que tiene un poco más de tres pies.

What is a meter?—That is the name of a measure of length which is a little over three feet.

¿Qué cosa es caucho?—El caucho es un árbol que crece en las selvas de Sur-América. Así se llama también la resina que se extrae de ese árbol.

¿Qué cosa es cocaína?—Así se llama un anestésico muy valioso que se extrae de las hojas de la coca.

El doctor me dijo que comprase una botella de sal de frutas ("fruit salt"), pero yo no sé qué cosa es eso.—Ah! ése es un remedio muy bueno para la indigestión. Ud. puede comprarlo en cualquier botica.

¿Sabe Ud. qué cosa es un llano?—Así se llama una vasta extensión de terreno plano y sin árboles. En la Argentina los llanos se llaman pampas.

¿De qué color tiene el pelo la señorita María?—Lo tiene castaño muy claro, casi rubio.

What is the color of Miss Mary's hair?—It is very light brown, almost blonde.

La señorita de sombrero negro que está sentada en aquel sofá es la hija mayor del general Rodríguez.

The young lady with a black hat who is seated on yonder sofa is General Rodriguez's eldest daughter.

46. Notice the use of the preposition "*de*" as the equivalent of "with" in the last example. Likewise, "*el caballero* de *saco gris*," "the gentleman with the gray coat"; "*la mujer* de *pelo colorado*," "the woman with red hair"; "*el niño* de *pantalones cortos*," "*la niña* de *medias azules*."

La señorita Mercedes tiene ojos azules muy bonitos, pero tiene el pelo colorado, la boca muy grande y la nariz muy larga. Á mí á la verdad no me parece tan bonita que se diga.

¿Le gustan á Ud. las mujeres de ojos azules y pelo rubio?—

Á mí me gustan todas las mujeres; pero las morenas son las que más me gustan.

¿Cuál de aquellas dos señoritas le parece á Ud. más bonita?—La del vestido colorado, por supuesto; la otra no es nada bonita, aunque tiene el pelo bastante bonito.

¿Quiénes son aquellos dos señores?—El de vestido gris es el doctor Antonio Pérez; el de vestido negro es un comerciante americano que acaba de llegar de Nueva-York.

Señorita Carmen, tiene Ud. las mejillas más rosadas que las mismas rosas: parece que este clima le está haciendo á Ud. muchísimo provecho.—Ah! sí, señor: yo estoy asombrada del cambio que he tenido durante mi corta permanencia aquí.

ADDITIONAL DIALOGUES

—¿No sabe las últimas noticias?	Do you not know the latest news?
—¿De qué noticias habla Ud.—noticias sociales ó de política?	Of what news do you speak—social or political news?
—Sociales, se entiende.[1] Ud. sabe que desde que terminó la guerra con España, yo poco interés tomo en la política.	Social, of course. You know that since the war with Spain ended, I take little interest in politics.
—Bien, ¿cuáles son las noticias que Ud. quiere darme?	Well, what is the news you wish to give me?
—Que se casa[2] la señorita Montejo.	That Miss Montejo is to be married.
—¿Cuál de las dos?	Which of the two?
—La mayor, la señorita Rosa.	The older, Miss Rose.
—¿Es ésa la morena ó la rubia?	Is that the brunette, or the blonde?
—La rubia; la que vino de Inglaterra en el mismo vapor en que nosotros vinimos.	The blonde; the one that came from England on the same steamer on which we came.
—Ah! ya recuerdo. Muy bonita mujer, aunque lo sería más si no tuviese los ojos verdes y la nariz tan larga.	Oh! I remember. A very pretty woman, although she would be prettier if she did not have green eyes and such a long nose.
—No, hombre. Ud. exagera las cosas demasiado. Es cierto que ella tiene la nariz un poco más	No, my dear fellow. You exaggerate things too much. It is true that her nose is a little

[1] See Lesson XIX, Review and Conversation, note 5.

[2] Notice the use of the present instead of the future tense. (See Lesson XIII, Art. 15.)

ADDITIONAL DIALOGUES—(Continued)

larga de lo necesario;[3] pero, en cuanto á los ojos, pocas mujeres los tienen tan bellos: no son verdes, como Ud. dice, sino azules claros.

longer than necessary; but as to her eyes, few women's are so pretty: they are not green, as you say, but light blue.

—Yo siempre he notado en Ud. cierta parcialidad (pues no quiero emplear un término más enfático) por esta señorita. Recuerdo que durante nuestro viaje nunca quería perderla de vista,[4] y que en varias ocasiones me dijo que ella llevaba el cielo en los ojos. Mas, por desgracia para Ud., ya es demasiado tarde.

I have always noticed in you a certain partiality (I do not wish to use a more emphatic term) for this young lady. I remember that during our journey you never wanted to lose sight of her, and that you told me on several occasions that she carried heaven in her eyes. But, unfortunately for you, it is too late now.

—Ahí está Ud. otra vez exagerando. Es cierto que á mí me gusta mucho la señorita Rosa, y que me parece muy bonita y muy agradable; pero esto de ninguna manera quiere decir que yo desee[5] casarme con ella.

There you are exaggerating again. It is true that I like Miss Rose very much, and that I think her very pretty and very pleasant; but this by no means implies that I wish to marry her.

—Sea como fuere; ¿con quién se casa?

Be that as it may; to whom is she going to be married?

—Con Manuel Pérez, hijo del Dr.[6] Juan Pérez.

To Mr. Manuel Perez, a son of Dr. John Perez.

—Pero, ¡hombre! Manuel Pérez es apenas un niño: no puede tener más de veinte años. Y la cosa es tanto más extraña cuanto la señorita Rosa tiene por lo menos treinta.

But, my dear fellow! Manuel Perez is only a child: he cannot be over twenty. And the thing is all the more strange because Miss Rose is at least thirty.

---

[3] "*Más largo* **de lo necesario,**" "longer than (what is) necessary"; "*más caro* **de lo ordinario,**" "more expensive than (what is) usual"; "*más á menudo* **de lo que** *acostumbro,*" "oftener than I am in the habit of"; "*más lejos* **de lo que** *Ud. cree,*" "farther than you think"; "*más viejo* **de lo que** *parece,*" "older than he looks." (See Lesson XVIII, Art. **21.**)

[4] "*Perder de vista algo,*" "to lose sight of something."

[5] After the negative expressions "*no quiere decir,*" "*no quiero decir,*" "*no queremos decir,*" etc., used in the sense of "it does not mean," "I do not mean," "we do not mean," etc., the verb is placed in the subjunctive mode.

[6] "*Dr.,*" or "*Dr.,*" abbreviation for "*doctor.*" The word, however, should always be read in full.

ADDITIONAL DIALOGUES—(Continued)

—Por eso es por lo que todo el mundo[7] está hablando de este matrimonio, que parece tan poco natural. Mas el caso es que Pérez es rico, y eso vale[8] por mucho.

That is why everybody is talking about this marriage, which seems so unnatural. But the fact is that Perez is rich, and that counts for a great deal.

—Matrimonios de esa clase generalmente duran poco. Ya verá Ud. que á la señorita Rosa pronto le pesará haberse casado por dinero.

Marriages of that kind generally last but a short time. You will see that Miss Rose will soon regret having married for money.

—¡Qué hay,[9] Cervera! ¿De dónde viene?

Hallo, Cervera! Where do you come from?

—Vengo de comprar un paraguas y unos zapatos de goma, que he necesitado mucho, pero que no había comprado antes por no haber tenido con qué.

I have been to buy an umbrella and a pair of rubber overshoes, which I have needed very badly, but had not bought before because I had not the money.

—Muy pobre debe de haber estado Ud.; pues durante las dos últimas semanas ha estado lloviendo y nevando casi constantemente; y en esta clase de tiempo rara es la persona que carece de esos artículos.

You must have been very poor, for during the last two weeks it has been raining and snowing almost constantly; and in this kind of weather there is hardly any one who lacks those articles.

—Lo sé muy bien; pero el ser pobre es una desgracia, no una falta.[10] Como Ud. sabe, mi mujer ha estado muy enferma últimamente, y el médico y el

I know it very well; but to be poor is a misfortune, not a fault. As you know, my wife has been very ill lately, and the physician and the druggist have

---

[7] The idiomatic expression "*todo el mundo*" is commonly used in the sense of "everybody." Additional examples: "**Todo el mundo** *me debe, y yo le debo á* **todo el mundo,**" "Everybody owes me, and I owe everybody"; "**Á todo el mundo** *le gusta el dinero,*" "Everybody likes money"; "*En este país* **todo el mundo** *es ó ingeniero ó comerciante,*" "In this country everybody is either an engineer or a merchant."

[8] Notice the use of "*valer*" in the sense of "to count."

[9] "*¿Qué hay?*" like "*¿qué tal?*" (Lesson XIV, Review and Conversation, note 1) is a form of salutation very common among intimate friends and relatives. It is an abbreviated form of "*¿Qué hay de nuevo?*" "What is the news?" but is generally employed in the sense of "Hallo!" "How are you?" or some other familiar greeting.

[10] Notice the use of "*falta*" in the sense of "fault."

ADDITIONAL DIALOGUES—(Continued)

boticario me han dejado sin un centavo. Ayer le pagué al Dr. González una cuenta de más de $170 (ciento setenta pesos), y los remedios me han costado también muchísimo.

left me without a cent. Yesterday I paid Dr. Gonzalez a bill of over $170, and the medicines too have cost me a great deal.

—¡Cuánto siento que se halle en tales dificultades, amigo Cervera! Si yo puedo servirle en algo, Ud. sabe que me tiene á sus órdenes. Si alguna vez necesita dinero, avíseme, y yo tendré el mayor gusto en ayudarle en cuanto pueda.

How sorry I am that you are in such difficulties, friend Cervera! If I can do anything for you, you know that I am at your service. If ever you need money, let me know, and I shall have the greatest pleasure in helping you in everything I can.

—Gracias, gracias. Por ahora no necesito nada; pero cuando necisite algo, quizá lo moleste, puesto que Ud. tiene la bondad de ofrecerme su ayuda.

Thank you, thank you. At present I need nothing; but when I need anything, I shall perhaps trouble you, since you have the kindness to offer me your assistance.

—La bondad no—el placer: entre amigos no se habla de bondad, ni se emplean esas formalidades de dar gracias y demás. Pero, dejando esto á un lado,[11] ¿qué tal está su señora?

Not the kindness—the pleasure: among friends one does not speak of kindness or use such formalities as giving thanks, and so forth. But leaving this aside, how is your wife?

—Está mucho mejor, gracias á Dios. El mes entrante pienso llevarla á la costa: el Dr. Aguilera me dijo que un cambio de clima le haría mucho provecho ahora que está convaleciente.

She is much better, thank Heaven (*literally*, thanks to God). Next month I intend to take her to the seashore: Dr. Aguilera told me that a change of climate would do her a great deal of good now that she is convalescent.

—Me alegro saber que esté mejor, y espero que cuando regrese de la costa esté perfectamente restablecida.

I am glad to hear she is better, and I hope that when she returns from the seashore, she will be perfectly recovered.

—Gracias, amigo mío.—¿Ud. cuándo parte para la Habana?

Thank you, my dear friend.—When do you start for Havana?

—Mañana por la mañana. Ahora

Tomorrow morning. I have just

---

[11] "*Dejar á un lado*," literally, "to leave on one side," but properly, "to leave aside."

ADDITIONAL DIALOGUES—(Continued)

acabo de comprar mi boleto, y voy á mandar mis baúles al vapor. Á propósito, necesito una maleta, y quisiera comprar una como la suya. ¿Dónde la compró Ud.?

now bought my ticket, and am going to send my trunks to the steamer. Apropos, I need a satchel, and should like to buy one like yours. Where did you buy it?

—En el almacén de Arosemena y Cía., que se halla abajo del Grande Hotel.

At Arosemena and Co.'s, below the Grand Hotel.

—Ahora mismo voy á comprar una. Con que adiós, Cervera. Tan pronto como llegue a la Habana le escribiré.

I am going to buy one at once. So, then, good by, Cervera. I will write to you as soon as I arrive at Havana.

—Adiós, Gómez; que tenga buen viaje.

Good by, Gomez; I wish you a good journey.

LESSON XXV

NEW WORDS AND COMBINATIONS

VOCABULARY

NOTE.—The combination *ai* in "*traidor*" is pronounced as two syllables: it sounds like "*ahí*," although the *i* should not be emphasized, the only emphasized vowel in "*traidor*" being the *o*.

el **abismo,** *the abyss.*
adornar (reg.), *to adorn.*
el **adornito,**" *the small ornament.*
el **adorno,** *the ornament.*
agarrar (reg.), *to seize.*
el **aguamanil,** *the wash-stand.*
el **águila,**" *the eagle.*
el **aire,** *the air.*
la **alfombra,** *the carpet.*
alfombrar (reg.), *to carpet.*
la **almohada,** *the pillow.*
el **amueblamiento,** *the* (act of) *furnishing.*
amueblar (reg.), *to furnish.*
el **apartamento,** *the apartment.*
la **apostura,** *the bearing, the carriage.*
arrastrar (reg.), *to drag; to captivate; to carry away.*
el **arte,**" *the art.*
asesinar (reg.), *to murder.*
el **atleta,** *the athlete.*
avaro, a, *avaricious; covetous; miser.*
el **baño,** *the bath; the bath tub.*
cuarto de baño, *bath room.*
barrer (reg.), *to sweep.*
la **biblioteca,**" *the library.*
el **bolsillo,** *the pocket.*
botar (reg.), *to throw away; to squander.*
brillante, *brilliant, glittering.*
caballeresco, a, *chivalrous, knightly.*
la **caída,** *the fall.*
el **cepillo,** *the brush.*
cerúleo, a, *cerulean.*
César, *Cæsar.*
la **chimenea,** *the chimney.*
la **ciencia,** *the science.*
el **cobertor,** *the blanket.*
la **cocina,** *the kitchen.*
cocinar (reg.), *to cook.*
cocinero, a, *cook.*

For notice of copyright, see page immediately following the title page

VOCABULARY—(Continued)

el **colchón**, *the mattress.*
colgar (irr.), *to hang, to suspend.*
yo cuelgo, él cuelga (ind. pres.).
yo, él cuelgue (subj. pres.).
comparar (reg.), *to compare.*
componer (irr.),[13] *to repair, to fix; to compose.*
conducir (irr.), *to lead.*
yo conduzco (ind. pres.).
yo, él conduzca, nos. conduzcamos (pres. subj.).
yo conduje, él condujo, nos. condujimos, ellos condujeron (ind. pret.).
yo, él condujera (pret. subj.).
congénito, a, *congenital.*
contigo,[12] *with thee.*
el **contrato**, *the contract; the lease.*
correcto, a, *correct.*
la **cortina**, *the curtain.*
cuadrado, a, *square.*
el **cuadro**, *the picture; the description; the scene.*
cuán, cuánto,[14] *how* (before an adjective).
el **cumpleaños**, *the birthday.*
cumplir[13] (reg.), *to accomplish; to keep* (a promise, one's word).
la **delicadeza**, *the delicacy.*
el **demonio**, *the demon; the devil.*
derramar (reg.), *to spill; to shed.*
descender (irr.), *to descend.*
yo desciendo, él desciende (ind. pres.).
yo, él descienda (pres. subj.)
de veras, *indeed, truly; in earnest.*
el **disfraz**, *the disguise.*
dominar (reg.), *to dominate, to rule.*
el **duque**, *the duke.*
ejercer[14] (reg.), *to exercise* (as a right).
encadenar (reg.), *to enchain; to captivate.*
encantar (reg.), *to charm; to enchant.*
encima, encima de, *over, above.*
la **energía**, *the energy.*
engañador, a, *deceiving, deceitful.*
enlazar (reg.), *to connect; to interlace.*
ensangrentado, a, *reeking* or *covered with blood.*
las **entrañas**, *the entrails; the bowels; the bosom.*
la **escama**, *the scales* (as of a fish).
el **escritorio**, *the writing desk.*
espacioso, a, *spacious.*
el **espejo**, *the mirror.*
espeso, a, *thick.*
el **estante**, *the shelves; the bookcase.*
la **estera**, *the matting.*

VOCABULARY—(Continued)

esterar (reg.), *to cover with matting.*
la **familia,** *the family.*
la **fealdad,** *the ugliness, the homeliness.*
femenino, a, *feminine.*
feo, a, *homely, ugly.*
fingir[24] (reg.), *to feign.*
firmar (reg.), *to sign.*
el **flúido,** *the fluid.*
el **freno,** *the brake, the check.*
fresco, a, *cool; fresh.*
gallardo, a, *genteel; handsome.*
la **grandeza,** *the greatness.*
griego, a, *Greek; Grecian.*
la **habilidad,** *the skill, the skilfulness.*
hacer (irr.), *to make; to do.*
yo hago (ind. pres.).
yo hice, él hizo, nos. hicimos, ellos hicieron (ind. pret.).
yo haré, él hará (fut.).
yo, él haría (postpret.).
yo, él haga, nos. hagamos (pres. subj.).
yo, él hiciera (pret. subj.).
haz[25] (imp. with "*tú*").
hermoso, a, *handsome, beautiful.*
la **hermosura,** *the handsomeness, the beauty.*
importar[26] (reg.), *to matter; to be of importance.*
el **impulso,** *the impulse.*
incluir (irr.), *to include; to enclose.*
intenso, a, *intense.*
íntimo, a, *intimate.*
el **jabón,** *the soap.*
la **jarra,** *the pitcher.*
José, *Joseph.*
la **joya,** *the jewel.*
el **lago,** *the lake.*
el **lápiz,** *the pencil.*
el **lavabo,** *the wash-stand.*
lavar (reg.), *to wash.*
la **lentitud,** *the slowness.*
la **leyenda,** *the legend.*
limpiar (reg.), *to clean.*
la **losa,** *the slab, the plate.*
la **luz,** *the light.*
madurar (reg.), *to mature; to ripen.*
manejar (reg.), *to handle, to wield; to manage.*
la **máscara,** *the mask.*
el **mármol,** *the marble.*
la **mecedora,** *the rocking chair.*
la **mesita,**[27] *the small table.*
la **meta,** *the goal.*
el **mobiliario,** *the furniture.*
mudarse (reg.), *to change one's residence; to change one's clothes.*
novio, a, *fiancé, bridegroom* (fem., *fiancée, bride*).
el **obstáculo,** *the obstacle.*
ocultar (reg.), *to hide.*
ocurrirse[27] (reg.), *to occur* (to one).
el **óleo,** *the* (painting or annointing) *oil.*

VOCABULARY—(Continued)

oponer (irr.),[28] *to oppose.*
oponerse á (irr.),[28] *to oppose, to antagonize.*
la **palangana,** *the wash bowl.*
el **papa,**[29] *the pope.*
el **peine,** *the comb.*
la **percha,** *the rack.*
pérfido, a, *perfidious.*
el **perfil,** *the profile.*
el **plan,** *the plan, the scheme.*
la **pluma,** *the pen; the feather.*
la **poesía,** *the poetry.*
la **poltrona,** *the easy chair.*
pon[11] (imp. of "*poner,*" with "*tú*").
predilecto, a, *favorite.*
preferir (irr.), *to prefer.*
yo prefiero, él prefiere (ind. pres.).
yo, él prefiera (subj. pres.).
él prefirió, ellos prefirieron (ind. pret.).
yo, él prefiriera (pret. subj.).
prefiriendo (gerund).
la **presa,** *the prey.*
prestar[26] (reg.), *to lend.*
pedir prestado, tomar prestado,[26] *to borrow.*
pródigo, a, *prodigal.*
profundo, a, *profound, deep.*
el **propietario,** *the owner; the proprietor, the landlord.*
querer (irr.), *to wish; to love.*
yo quiero, él quiere (ind. pres.).
yo, él quiera (subj. pres.).
yo quise, él quiso, nos. quisimos, ellos quisieron (ind. pret.).
yo, él quisiera (pret. subj.).
yo querré, él querrá (fut.).
yo, él querría (postpret.).
la **rapidez,** *the rapidity.*
el **rayo,** *the ray; the thunderbolt.*
redondo, a, *round, circular.*
regalar (reg.), *to present with, to make a present of.*
regio, a, *royal.*
el **relámpago,** *the lightning.*
la **repisa,** *the bracket.*
repisa de chimenea, *mantelpiece.*
el **retrato,** *the picture, the portrait.*
ridículo, *ridiculous.*
robusto, a, *robust.*
romper[27] (irr.), *to break.*
roto[27] (part.).
la **sábana,** *the sheet.*
saber (irr.), *to know.*
yo sé (ind. pres.).
yo, él sepa, nos. sepamos (pres. subj.).
yo supe, tú supiste, él supo, nos. supimos, ellos supieron (ind. pret.).
yo, él supiera (pret. subj.).
yo sabré, él sabrá (fut.).
yo, él sabría (postpret.).
semejarse á (reg.), *to resemble.*
el **sentido,** *the sense.*

VOCABULARY – (Continued)

la **serpiente**, *the serpent.*
el **sobre**, *the envelope.*
someter (reg.),[11] *to submit, to reduce to submission.*
someterse (reg.),[11] *to submit, to obey.*
sonar (irr.), *to sound.*
suena (ind. pres., third person sing.).
suene (pres. subj. sing.).
la **sonrisa**, *the smile.*
súbito, a, *sudden.*
sumo, a, *exceeding*, (adj.).
superar (reg.), *to excel.*
la **superficie**, *the surface.*
te[12] (accusative and dative of "*tú*").
ti,[12] *thee.*
Tiberio, *Tiberius.*
la **tinta**, *the ink.*
el **tintero**, *the inkstand.*
la **toalla**, *the towel.*
el **tocador**, *the bureau, the dresser.*
traidor, a, *treacherous; traitor.*
el **traje**, *the dress; the suit of clothes.*
tú,[12] *thou.*
tu,[12] *thy.*
tuyo, el tuyo,[12] *thine.*
los **útiles**, los **utensilios**, *the utensils, the implements, the materials.*
vacío, a, *empty.*
el **valladar**, *the fence, the wall; the barrier.*
venenoso, a, *poisonous.*
venirse (irr.),[11] *to leave for this place; to come to this place.*
veras (de) (see "*de veras*").
la **virtud**, *virtue.*
la **voluntad**, *the will.*
vulgar, *vulgar.*

PHONOGRAPH RECORD

CÉSAR BORGIA. – Duque,[1] hijo predilecto del Papa, enlazado con regias familias de Europa, ningún obstáculo se podía oponer ya en el mundo á sus ambiciones, ningún freno á sus apetitos, ningún valladar á los impulsos de su voluntad intensa é imperiosa. Como se cuenta de Tiberio, la hermosura de su cuerpo sólo podía compararse á la

CÆSAR BORGIA. – A duke, the Pope's favorite son, connected with European royal families, no obstacle in the world could now oppose his ambition; no check, his appetites; no barrier, the impulses of his intense and imperious will. As is related of Tiberius, the beauty of his body could be compared only with the ugliness of his soul –

PHONOGRAPH RECORD—(Continued)

fealdad de su alma — serpiente[1] venenosa de brillantes escamas, abismo[1] cubierto de aromáticas flores, lago[1] de[2] superficie azul y de traidoras entrañas. Nada más griego que su perfil olímpico, nada más atractivo que sus ojos profundos, nada más pérfidamente engañador que su sonrisa tranquila, nada más vasto que su frente espaciosa, nada más gallardo que su apostura caballeresca, nada más elegante que su traje . . . ni nada más terrible que su alma. Naturaleza[3] puso en él todos los medios de la seducción, todo lo que puede encantar los sentidos, todo lo que materialmente puede arrastrar,[4] encadenar[4] y dominar con esa especie de flúido que la ciencia moderna llama magnetismo animal. Todas las delicadezas de la hermosura femenina habíalas[5] puesto Dios en robusto cuerpo de atleta, como si quisiese[6] someterle[7] por la seducción á todas las mujeres,[8] y por la fuerza y por la energía á todos los hombres. Pocos han conocido menos la virtud; pocos la han fingido con más arte. Actor[1] de primer orden,[9] podía

a venomous serpent with glittering scales, an abyss covered with aromatic flowers, a lake with a blue surface and a treacherous bosom. Nothing more Grecian-like than his Olympic profile, nothing more attractive than his deep eyes, nothing more perfidiously deceitful than his gentle smile, nothing more vast than his spacious forehead, nothing more genteel than his chivalrous bearing, nothing more elegant than his garb—nor anything more terrible than his soul. Nature put in him all the means of seduction, all that can charm the senses, all that can physically attract, captivate, and sway with that sort of fluid that modern science calls animal magnetism. God had placed in an athlete's robust body all the delicacies of feminine beauty, as if wishing him to subdue all women by attraction, and all men by force and energy. Few have known virtue less; few have feigned it with more art. A first-class actor, he could with the greatest ease hide under the thickest of masks the intimate ideas and the inner movements of his soul, which,

PHONOGRAPH RECORD—(Continued)

con la mayor facilidad ocultar bajo la máscara más espesa las íntimas ideas y los movimientos interiores de su alma, la cual, como los demonios de las leyendas monásticas, tomaba todos los aspectos y todos los disfraces imaginables. Imposible superarle en lentitud para madurar un plan, ni en rapidez para cumplirlo.[9] Semejábanse sus movimientos á esas caídas súbitas del águila, que con la rapidez del relámpago desciende de los abismos cerúleos sobre su presa, la agarra y se[9] la lleva ensangrentada á las alturas del aire. La bondad y la crueldad le[9] eran igualmente congénitas, y ejercía indiferentemente ya[10] la una, ya la otra, según las necesitaba.

like the demons in the monastic legends, assumed all imaginable aspects and disguises. Impossible to exceed his slowness in maturing a plan, or his quickness in accomplishing it. His movements resembled those sudden falls of the eagle, which, with the rapidity of lightning, descends from the cerulean abysses upon his prey, seizes it, and snatches it away, reeking with blood, to the heights of the air. Kindness and cruelty were equally congenital in him, and he exercised indifferently now one, now the other, according as he needed them.

Nadie más avaro en adquirir, ni más pródigo en dar. Todos los caminos le parecían iguales, con tal que[11] condujesen á su meta. El mismo desprecio tenía por las personas que por las cosas, y como rompía una joya, ¡oh! asesinaba á un hombre. Conoció y manejó con suma habilidad muchas de las actividades humanas que conducen á la grandeza: la

No one more covetous in acquiring, or more prodigal in giving. To him all roads seemed alike, provided they led to his goal. He had the same contempt for persons as for things; and, as he would break a jewel, he would, alas! murder a man. He was acquainted with, and wielded with exceeding skill, many of the human activities that lead to greatness:

PHONOGRAPH RECORD—(Continued)

religión, el arte, la ciencia, el poder, la poesía, la política parecían derramar sobre él sus rayos de luz; y, sin embargo, no fué verdaderamente grande, porque le faltó la única grandeza que hace á los hombres dignos de la inmortalidad—la grandeza moral.

(*Adaptado de Emilio Castelar.*)

religion, art, science, power, poetry, politics, seemed to shed their rays of light upon him; and yet he was not truly great, for he lacked the only greatness that makes men worthy of immortality—moral greatness.

(*Adapted from Emilio Castelar.*)

CONVERSATION

Amueblamiento de un apartamento	*Furnishing an apartment*
—¡Hola, José! al fin llegas.[13] ¿Por qué te[14] demoraste[13] tanto?	Hallo, Joseph! you have come at last. Why did you stay so long?
—Estaba haciendo limpiar y barrer nuestro apartamento, pues no tienes[13] idea cuán[14] sucio estaba. Ya está listo, y vengo á[15] que hagamos la lista del mobiliario. Tú[16] tienes aquí papel, pluma y tinta, ¿verdad?	I was having our apartment cleaned and swept, for you have no idea how dirty it was. It is now ready, and I have come to make the list of the furniture with you. You have paper, pen, and ink here, have you not?
—No, hombre; ahí está el tintero, pero está vacío, pues yo quería lavarlo, y boté la tinta. Todo lo demás lo he puesto en mis baúles.	No, my dear fellow; there is the inkstand, but it is empty, for I wanted to wash it, and threw the ink away. I have put everything else in my trunks.
—Eso no importa: yo tengo un sobre en el[6] bolsillo. Préstame[13] tu[8] lápiz.	That does not matter: I have an envelope in my pocket. Let me have your pencil.
—Aquí lo tienes.	Here it is.

CONVERSATION—(Continued)

—Bien, empecemos. ¿Cómo vamos á amueblar la sala?

Well, let us begin. How are we going to furnish the parlor?

—En primer lugar, necesitamos un sofá, dos ó tres sillas ordinarias, una poltrona y dos ó tres mecedoras.

In the first place, we need a sofa, two or three ordinary chairs, an easy chair, and two or three rockers.

—Agrega[12] á eso una mesa redonda para el centro de la sala, y una mesita[17] cuadrada con losa de mármol para poner bajo la repisa de la chimenea.

Add to that a round table for the center of the parlor, and a small square marble-top table to put under the mantelpiece.

—Muy bien. Con eso hay[16] para la sala. Veamos ahora lo que necesitamos para los dos cuartos de dormir.[18]

Very well. That is enough for the parlor. Let us see now what we need for the two sleeping rooms.

—No, no; no te[14] des[13] tanta prisa.[20] ¿No te[14] parece que sería bueno alfombrar la sala?

No, no; do not be in such a hurry. Do you not think it would be well to carpet the parlor?

—¡Hombre, de veras!

Well, that is so!

—Pon, pues, una alfombra en tu lista.

Put a carpet in your list, then.

—Bueno. Ahora los dos cuartos de dormir.

Very well. Now the two sleeping rooms.

—Todavía no; á ti[14] todo se te olvida.[21] Es necesario que compremos cortinas para las ventanas, unos cuatro ó cinco cuadros para adornar las paredes, y algunos adornitos[17] para poner sobre la repisa.

Not yet; you forget everything. We must buy curtains for the windows, four or five pictures to adorn the walls, and some small ornaments to put on the mantel.

—Con dos cuadros tenemos,

Two pictures are enough, for

CONVERSATION—(Continued)

pues yo tengo el retrato de mi padre, y esos dos hermosos cuadros que están ahí colgados."

I have my father's portrait and those two handsome pictures hanging there.

—Ahora sí podemos pasar á los cuartos de dormir. Apunta[11] primero la alfombra y las cortinas.

Now we may pass to the sleeping rooms. Put down the carpet and curtains first.

—Me parece que para esos cuartos es mejor estera que alfombra; ¿no lo crees[12] tú así?

It seems to me that matting is better than carpet for those rooms; do you not think so?

—No; la alfombra es más bonita, y es á la larga[13] más barata.

No; carpet is prettier, and is cheaper in the long run.

—Pero la estera es más fresca y más limpia.

But matting is cooler and cleaner.

—Bueno, pues; esteraremos esos dos cuartos. Sigamos. Cada cuarto necesita una cama, dos sillas, un tocador y un lavabo.

Very well, then; we will cover those two rooms with matting. Let us go on. Each room needs a bed, two chairs, a bureau, and a wash-stand.

—Y también una palangana y una jarra, una percha para colgar las toallas, y un colchón, almohadas, sábanas y cobertores.

And also a wash bowl and a pitcher, a rack to hang the towels on, and a mattress, pillows, sheets, and blankets.

—¿No te parece bueno que pongamos un espejo encima de cada lavabo?

Don't you think it would be well to put a mirror over each wash-stand?

—Como tú quieras;[12] pero, ¡por Dios![13] hazme[11] el servicio de no volver á decir *lavabo:* esa palabra, por muy correcta que sea, me suena ridícula y vulgar.

As you like; but, for mercy's sake! please do not again say *lavabo:* that word, however correct it may be, sounds ridiculous and vulgar to me.

CONVERSATION—(Continued)

—No me siento yo ahora con ganas de discutir contigo[18] cuestiones gramaticales. Puesto que la palabra *lavabo* te choca y te parece fea, diré *aguamanil*, que es como tú dices: ambas palabras son correctas, y á mí me importa[84] poco cuál de las dos empleo. Pero dejémonos de[85] literatura, y sigamos con nuestra lista. Dos cuadros para cada uno de los cuartos de dormir: ¿qué te parece?

I do not now feel like discussing grammatical questions with you. Since you dislike the word *lavabo*, and find it homely, I shall say *aguamanil*, which is what you say: both words are correct, and it matters little to me which of the two I employ. But let us drop literature and proceed with our list. Two pictures for each of the bed rooms—what do you think?

—Dos para el tuyo,[19] uno para el mío.

Two for yours, one for mine.

—Ah! se me había olvidado[21] que tú tienes el retrato al óleo de tu novia. Pero, ¿no opinas[13] que sería mejor colgarlo en la sala?

Oh! I had forgotten that you have the oil portrait of your fiancée. But do you not think it would be better to hang it in the parlor?

—No; yo prefiero tenerlo en mi cuarto.

No; I prefer to have it in my room.

—Así sea. En cuanto á artículos menudos, como jabón, peines y cepillos, es mejor que los compre cada uno por su cuenta.[86]

Be it so. As for small articles, as soap, combs, and brushes, it is better that each one should buy them for himself.

—Por supuesto, amigo. Ésas son cosas que á nadie, antes de ti, se le había ocurrido[27] incluír en el mobiliario de una casa. Á propósito, ¿hiciste[13] componer[85] el baño?

Of course, my dear friend. Those are things that it had not occurred to any one before you to include in the furniture of a house. Apropos, did you have the bath tub repaired?

CONVERSATION—(Continued)

—Sí; cuando yo me vine[29] lo estaban componiendo.	Yes; when I left, they were fixing it.
—¿Y qué vamos á poner en la biblioteca?[30]	And what are we going to put in the library?
—Creo que, fuera de los estantes que mandamos hacer, y de las dos poltronas que te regaló tu padre, no necesitamos sino dos escritorios y dos sillas. Tanto tú como yo tenemos todos los útiles de escribir necesarios.	I think that, besides the bookcases that we ordered made, and the two easy chairs that your father gave you, we need only two writing desks and two chairs. Both you and I have all the necessary writing materials.
—En eso estoy de acuerdo contigo.—Parece que ya hemos apuntado todo lo que es indispensable. Los utensilios de cocina los comprará el cocinero cuando venga, pues ni tú ni yo sabemos mucho del arte de cocinar. Vamos ahora á firmar el contrato con el propietario, para que empecemos á mudarnos mañana.	I agree with you there.—It seems that we have put down everything that is indispensable. The cook will buy the kitchen utensils when he comes, as neither you nor I know much about the art of cooking. Let us now go to sign the lease with the landlord, that we may begin to move tomorrow.
—Sí, vamos.	Yes, let us go.

REMARKS

1. Notice that in this case the indefinite article is not used in Spanish, although it cannot be omitted in the corresponding English expression. The first sentence in the Phonograph Record could be made to begin thus: "*Siendo duque*," "being a duke"; but the omission of the gerund "*siendo*" makes the expression much more elegant.

2. See Lesson XXIV, Art. **46.**

3. Here the word "*Naturaleza*" is not preceded by the definite article, because, by personification, nature is referred to as an intelligent being. When this is done, the personified word is written with a capital: the first part of the sentence in the Phonograph Record might have been written thus: "*Puso en él Naturaleza.*" In ordinary language, however, the substantive "*naturaleza*" is preceded by the definite article "*la*," and written with a small *n*.

4. Although the verbs "*arrastrar*" and "*encadenar*" literally mean "to drag" and "to enchain," respectively, they are here used figuratively, and have been rendered by "attract" and "captivate," which seem more adequate verbs to express in English the idea that the Spanish writer wishes to convey. In writings of this kind, it is often necessary to translate words and sentences in a very free manner, as otherwise the writer's style would lose a great deal of force in the translation. Another example of translations of this sort is afforded by the sentence, "*Imposible superarle en lentitud para madurar un plan, ni en rapidez para cumplirlo,*" the literal rendering of which is, "Impossible to excel him in slowness for maturing a plan, or in rapidity for accomplishing it." This translation, however, would not be so forcible as the one given in the Phonograph Record. Likewise, the literal translation of the phrase, "*como si quisiese someterle por la seducción á todas las mujeres,*" is, "as if he wished to submit to him all women by attraction."

5. "*Las había puesto Dios*" would be equally proper, although not so forcible. The construction to which this article refers is not common except in formal and elevated style.

6. Although it would be proper to render the phrase "*como si quisiese*" by "as if he wished," it is not conversely true that it would be proper to render the English "as if wishing" into Spanish by "*como si queriendo.*" In all cases

of this kind, the subjunctive form of the verb should be employed, and not the gerund.

7. "*De primer orden*," "first-class," the same as "*de primera clase.*" (See Lesson XVII, Review and Conversation, note 9.)

8. The reflexive form "*llevarse*" may usually be rendered by "to carry away," "to take away," and sometimes by "to take with one":

Carmen, **llévese** estos platos.	Carmen, take away these dishes.
El enemigo **se llevó** cuanto encontró en la ciudad.	The enemy carried away everything they found in the city.
Llévese estos libros, que yo ya no los necesito.	Take these books with you; I no longer need them.
Lo que **nos llevámos** no alcanzaba ni á la mitad de lo que dejámos.	What we carried away (*or*, took with us) did not amount even to one-half of what we left.

9. The use of the dative case here is similar to that illustrated in Lesson XIX, Art. **34.** The literal translation of the sentence, "*La bondad y la crueldad le eran igualmente congénitas*," is, "Kindness and cruelty were equally congenital to him."

10. Here "*ya*" has the same meaning as "*ora*" (Lesson XXIV, Art. **5**).

11. "*Con tal que*" is equivalent to "*con condicion de que*," "on condition that," "provided," and is always followed by a verb in the subjunctive mood. (See Lesson XVII, Art. **22.**) "*Con tal de que*" has the same meaning.

12. Although "*Ud.*" is today used as a personal pronoun of the second person, it is really a contraction of two words meaning "your grace," and for this reason is grammatically treated as if it were a substantive in the third person; that is, the third persons of verbs and of possessive adjectives ("*su*," "*suyo*," etc.) are used with it. (See Lesson II, Art. **3.**)

The true personal pronoun of the second person singular is "*tú*," "thou." This pronoun, however, is not used except in addressing relatives, intimate friends, children, and, in some places, servants. It is also employed in formal and solemn style, like "thou" in English. The plural personal pronoun of the second person is "*vosotros*." With this pronoun we shall deal in a subsequent lesson.

The declension of "*tú*" is similar to that of "*yo*"; it is as follows:

nominative, tú;	*dative*, te;
accusative, te;	*prepositional*, tí.

After "*con*," the case "*tí*" takes the form "*tigo*," and "*contigo*" is written instead of "*con tigo*," just as "*conmigo*" is written instead of "*con mí*" or "*con migo*."

The possessive adjectives "*tu*" (plural "*tus*"), "thy," and "*tuyo*," "thine," correspond to the pronoun "*tu*."

Although "*tú*," "*te*," "*tu*," etc., mean, respectively, "thou," "thee," "thy," etc., they have been rendered by "you," "your," etc., as, under the circumstances, the two persons conversing would use the English "you," and not "thou."

13. The second person singular of all verbs, for all modes and tenses, except the indicative preterit, is formed by adding *s* to the third person singular. Thus,

él habla, *tú hablas*;	él vendrá, *tú vendrás*;
él tiene, *tú tienes*;	él ha escrito, *tú has escrito*;
él cree, *tú crees*;	él construye, *tú construyes*;
él estaba, *tú estabas*;	él hubiera ido, *tú hubieras ido*.

The second person singular of the indicative present of the verb "*ser*" is an exception to this rule: "*tú* **eres**," "thou art."

The second person singular of the indicative preterit is obtained from the first person by the following rule: *If the first person ends in an accented* e (é), *replace this letter with*

the ending **aste**; *otherwise, replace the last letter of the first person with the ending* **iste**. Examples:

hablar:	*yo habl***é**, *tú habl***aste**.	dar:	*yo d***i**, *tú d***iste**.
comer:	*yo com***i**, *tú com***iste**.	poder:	*yo pud***e**, *tú pud***iste**.
escribir:	*yo escrib***i**, *tú escrib***iste**.	decir:	*yo dij***e**, *tú dij***iste**.
ser, ir:	*yo fu***i**, *tú fu***iste**.		

The imperative with "*Ud.*" is, as you know, the same as the third person of the present subjunctive ("*venga*," "*hable*," "*traiga*"). The same is true of the imperative with "*tú*" *in negative sentences:* "*No* **vayas** *allá*," "Do (thou) not go there"; "*No le* **hables** *á ese hombre*," "*No te* **olvides** *de lo que te dije que me compraras.*"

Hereafter, when we refer to the second person singular of the imperative, we shall mean the form used with "*tú*" *in positive sentences.* This form is, for all regular and for many irregular verbs, the same as the third person singular of the indicative present: "**Habla** *con tu hermano*," "Speak (thou) with thy brother"; "**Agrega** *á eso un espejo para la sala*," "Add (thou) to that a mirror for the parlor"; "**Escríbe***me pronto*," "**Vénde***le esos géneros al Dr. Rivera*," "**Acuérda***te de mí.*" The only important irregular verbs to which this rule does not apply are the following:

decir, to say:	**di** *tu*, say thou.
hacer, to do, to make:	**haz** *tú*, do, *or* make, thou.
ir, to go:	**ve** *tú*, go thou (the same as the imperative of "*ver*," "to see").
poner, to put:	**pon** *tú*, put thou.
salir, to go out:	**sal** *tú*, go thou out.
ser, to be:	**sé** *tu*, be thou.
tener, to have:	**ten** *tú*, have thou.
venir, to come:	**ven** *tú*, come thou.

You will notice that, when "*tú*" is used, the particle "*se*" of reflexive verbs is changed to "*te*": "*Pronto* **te** *acostumbrarás á eso*," "Thou wilt soon become accustomed to that"; "*No* **te** *acuestes todavía*," "*¿Á qué hora piensas levantar***te**?"

14. "*Cuán*" is the apocopated form of the adverb "*cuánto*," "how," and is used when it immediately precedes an adjective or another adverb:

¡**Cuán** corta es la existencia del hombre!	How short is man's existence!
¡**Cuán** pocos son los hombres que merecen ser llamados grandes!	How few are the men that deserve to be called great!
No tiene Ud. idea **cuán** difícil nos ha sido viajar en este país.	You have no idea how difficult it has been for us to travel in this country.
Ya verá Ud. **cuán** fácilmente aprenderá Ud. nuestra lengua.	You shall see how easily you will learn our language.

In formal style, especially in poetry, "*cuánto*" is sometimes separated from the adjective or adverb it modifies, and then it is not apocopated: "¡**Cuánto** *es corta la existencia del hombre!*" "How short is man's existence!" "¡**Cuánto** *es bella la naturaleza!*"

15. "*Venir á que*," followed by a verb in the subjunctive mode, means "to come to," "to come with the object of," "to come with the purpose of." The expression "*ir á que*" has a similar meaning, except that it refers to the verb "to go," instead of to the verb "to come." In the majority of cases, expressions of this kind must be translated very freely, as the literal translations would sound awkward and unusual:

Vengo á que Ud. me *preste* sus útiles de escribir.	I come to ask you to lend me your writing materials (*literally*, I come in order that you may lend me your writing materials).
Ayer **vinimos á que** Uds. nos *llevasen* al Parque Central, pero no los encontrámos.	We came yesterday to have you take us to Central Park, but we did not find you (*literally*, We came yesterday in order that you might take us to Central Park, but we did not find you).

Mi esposa fué esta mañana á que el doctor la *examinase.*	My wife went this morning to have the doctor examine her.
Hoy **han venido** muchas personas **á que** yo les *dé* la dirección de Ud.	Many persons have come today to ask me for your address (*literally*, Many persons have come today in order that I may give them your address).
¿Ha ido Ud. **á que** el cónsul le *extienda* la factura consular?	Have you gone to have the consul make out your consular invoice?

For the use of the interrogative expression "*á qué*," "what for," see Lesson XVII, Review and Conversation, note 2.

16. Notice the use of the definite article. In English, the possessive adjective ("my" in this case) is employed instead.

17. The ending *ito* (feminine, *ita*), added to a substantive, is equivalent to either "little" or "small" prefixed to the corresponding English substantive. If the substantive ends in an unaccented vowel, this vowel is replaced with the ending *ito;* if in a consonant, the ending *ito* is added without any change:

hermano, brother:	*hermanito*, little brother.
mesa, table:	*mesita*, small table.
baúl, trunk:	*baulito*, small trunk.

Substantives formed in this manner are called **diminutive substantives.** They are all accented on the *i* of the ending *ito.*

18. The expression "*con eso hay*" is an idiom meaning "that is enough," "that is sufficient." Likewise, the idiomatic sentences, "*Con eso tengo*," "*Con eso tenemos*," "*Con eso tendrá su amigo*," mean, respectively, "That is enough for me," "That is enough for us," "That will be enough for your friend."

19. The infinitives of many verbs form phrases with the preposition *de* that perform the office of adjectives, and are often translated into English by the gerund (present participle) of the corresponding English verb:

cuarto **de dormir,** sleeping room.
mesa **de escribir,** writing table.
caballo **de montar,** riding horse.
tinta **de marcar,** marking ink.
máquina **de coser,** sewing machine.

20. "*Darse prisa,*" "to make haste," "to hurry up":

Dése prisa, que es muy tarde.	Hurry up; it is very late.
Díle á José que **se dé prisa.**	Tell (thou) Joseph to make haste.
Si no **te das prisa,** perderás el tren.	If you do not make haste, you will miss the train (*literally*, If thou dost not make haste, thou wilt miss the train).

21. The most nearly literal translation of the sentence, "*Á ti todo se te olvida,*" is "Everything is forgotten by thee." This construction of the verb "*olvidar*" is very common. We might, however, have said, either "*Tú de todo te olvidas,*" or, "*Tú todo lo olvidas.*" (See Lesson XIX, Art. **22.**) Similarly, either, "*Olvidé hablar con él,*" or, "*Se me olvidó hablar con él*"; either, "*Hemos olvidado nuestros libros,*" or, "*Nuestros libros se nos han olvidado*"; either, "*Ud. olvidó ir por esas cartas,*" or, "*Se le olvidó ir por esas cartas.*" With the redundant phrases "*á mí,*" "*á Ud.,*" etc., we say, "*Á mí se me olvidó hablar con él,*" "*Á Ud. se le olvidó ir por esas cartas,*" "*Á nosotros se nos olvidaron los precios de esos géneros,*" "*Á ti se te ha olvidado tu propia lengua.*"

22. Observe the use of the participle "*colgado*" instead of the gerund "*colgando*": the use of the latter would not be permissible in this case.

23. The expression "*¡por Dios!*" literally means "by God!" Spanish-speaking people very often employ the names of the Deity, the Virgin Mary, and the saints in exclamations. Expressions of this kind are considered to be perfectly proper, no idea of either profanity or impoliteness being attached to them, as to the corresponding literal translations of the same expressions in English. Such exclamations as "*¡Jesús!*" "*¡Dios mío!*" "*¡Santa María!*" and

others of a similar kind may be rendered into English by "gracious!" "dear me!" etc.

24. Observe the following examples illustrating the use of the verb "*importar*":

Eso no **importa.**	That does not matter.
Poco me **importa** lo que ese hombre ha dicho de mí.	What that man has said about me matters very little to me (*better*, I do not care for what that man has said about me).
Á nosotros no nos **importa** quién es presidente, con tal de que quien lo sea no *haga* mal uso del poder.	It does not matter to us (*or*, We do not care) who is president, provided whoever is does not make bad use of power.
Importa que les *escribamos* á esos señores ahora mismo.	It is of importance that we write to those gentlemen at once.

Notice the use of the subjunctive in the last two examples.

25. "*Dejarse de*" is a familiar idiom meaning "to leave aside," "to drop," "to stop."

26. Observe the following additional examples illustrating the idiomatic use of the substantive "*cuenta*" preceded by the preposition "*por*":

Eso lo hice yo **por mi cuenta** (*or*, **por mi propia cuenta**), y estoy resuelto á someterme á las consecuencias.	I did that of my own accord, and am resolved to submit to the consequences.
Todavía no podemos viajar aquí **por nuestra cuenta,** pues no conocemos ni el país ni el idioma.	We cannot yet travel here by ourselves, as we are acquainted with neither the country nor the language.

27. The non-reflexive verb "*ocurrir*" means "to occur," both in the sense of "to happen" and in the sense of "to come to the mind":

Esos acontecimientos **ocurrieron** hace más de tres siglos.	Those events occurred more than three centuries ago.
Me **ocurrió** la idea de montar una fábrica de camisas y cuellos.	The idea occurred to me of installing (*or*, starting) a shirt and collar factory.

In the second sense, the reflexive form "*ocurrirse*" is more generally used. The grammatical construction of this verb is the same as that of "*olvidarse*," illustrated in Art. **21:**

Eso no **se me había ocurrido** (*or*, Á mí no **se me había ocurrido** eso).	That had not occurred to me.
¿Á quién **se** le puede **ocurrir** semejante cosa?	To whom can such a thing occur?
Sólo á él **se** le **ocurren** ideas tan ridículas.	Only to him do so ridiculous ideas occur.
Parece raro que la invención del fonógrafo no **se** le **haya ocurrido** á nadie antes de Édison.	It seems strange that the invention of the phonograph should not have occurred to any one before Edison.

28. The verbs "*com*ponер," "*o*ponер" *o*ponerse are conjugated like "*poner*": "*yo com*pongo," "*com*ponga *Ud.*," "*com*pón *tú;*" "*Yo o*pongo *la razón á la fuerza*," "I oppose reason to force;" *El se o*puso *á nuestro plan*," "He opposed our plan."

29. The reflexive verb "*venirse*" usually means "to come away," "to leave for this place," but is occasionally used in the sense of "to come," as in the sentence, "**Véngase** *por acá mañana*," "Come around tomorrow."

30. Notice that the substantive "*biblioteca*" means "library," while "*librería*" means "bookstore": "*la* **Biblioteca** *Astor*," "the Astor Library"; "*la* **librería** *de Appleton*," "Appleton's bookstore."

31. "*Águila*" is feminine, although it takes the masculine form of the definite article. (Lesson XVI, Art. **17.**)

32. "*Arte*," in the singular, is preferably used as masculine; in the plural, as feminine. In the expression "*bellas artes*," "fine arts," it is always used as feminine.

33. The verb "*cumplir*" has several meanings, the chief of which are illustrated by the following examples:

El hombre que no **cumple** su palabra no merece el respeto de nadie.	The man who does not keep his word does not deserve anybody's respect.

Don Eduardo no **cumplió** lo que me prometió.	Mr. Edward did not do (*literally*, fulfil) what he promised me.
Me dijo que vendría esta mañana, pero no **cumplió.**	He told me he would come this morning, but he did not keep his promise (*literally*, he did not fulfil.)
¿Cuántos años **cumple** Ud. hoy?—Hoy **cumplo** veintiocho años.	How old are you today?—I am twenty-eight years old today.
¿Cuándo **cumple** Ud. años? (*or*, ¿Cuándo es su cumpleaños?)	When is your birthday?

34. "*Ejercer*" is regular, but changes the *c* into *z* before *a* and *o*: "*yo ejerzo*," "*yo ejerza*." Likewise, "*fingir*," which also is regular, changes the *g* into *j* before *a* and *o*: "*yo finjo*," "*yo finja*."

35. When "*papa*" means "pope," it is masculine; when it means "potato," it is feminine.

36. "*Prestar*" properly means "to lend," although often employed in the sense of "to borrow." The latter verb is rendered by "*pedir prestado*" or "*tomar prestado*":

Me **pidió prestados** doce pesos.	He borrowed twelve dollars from me.
En este mes he tenido que **pedir** mucho dinero **prestado.**	This month I have had to borrow a great deal of money.

37. The verb "*romper*" has the irregular participle "*roto*." It is regular in all its other forms.

38. The following examples illustrate the difference between "*someter*" and "*someterse*":

Inglaterra **ha sometido** al fin á los Boers.	England has at last subjugated the Boers.
Deseo **someter** este escrito á la consideración de Ud.	I wish to submit this writing to your consideration.
Los Boers **se han sometido** á Inglaterra.	The Boers have submitted to England.
El verdadero filósofo **se somete** con resignación á la desgracia.	The true philosopher submits with resignation to misfortune.

39. "*Á la larga*," "in the long run," "in the end."

DRILL

Tú vas para la calle, ¿no?—Sí; ¿porqué dices?—Hazme el favor de ponerme esta carta en el correo. Ponle un sello de á cinco centavos.

You are going out, aren't you?—Yes; why do you ask?—Please put this letter in the post office for me. Put a five-cent stamp on it.

¡Lincoln! tú, que diste la libertad al esclavo, é hiciste hombres de los que habían sido considerados como bestias de carga, eres digno de que se te llame el hombre más grande de tu patria.

Lincoln! thou, who gavest liberty to the slave, and madest men of those who had been regarded as beasts of burden, art worthy of being called the greatest man of thy country.

¿Porqué no has venido á verme últimamente?—Hombre, tú vives ahora tan lejos de mi casa, que no me es posible venir á verte (*or*, venirte á ver) sino muy de cuando en cuando, pues de día vivo muy ocupado, y de noche llego á casa tan cansado, que no me siento con fuerzas ("strength") para emprender el viaje hasta aquí.

¿Qué tal te sientes?—Me siento mucho mejor, gracias. El Dr. Rivera me dejó esta receta. Descansa un rato, y luégo ve á la botica de la esquina y hazla preparar. Creo que no es sino quinina.—¿Á ti no te parece que tú estás tomando demasiada quinina?—Sí, pero tú sabes que para las fiebres intermitentes no hay otro remedio.

¿Quién era la señorita de ojos negros que estaba conversando contigo en la mesa anoche?—Una maestra de escuela, que acaba de mudarse á nuestro hotel. ¿Porqué me preguntas?—Porque me extrañó mucho que tú, siendo tan feo y estando tan viejo, hubieses hecho semejante conquista.—Hombre, las mujeres son caprichosas, y á veces prefieren un hombre feo, como yo, á un Apolo como tú.

¡Civilización! ¡cuántas guerras se han hecho y cuánta sangre ("blood") se ha derramado en tu nombre!

¿Hasta cuándo, humanidad, permitirás que duren estas guerras fratricidas que acaban con la juventud de los pueblos?

¡Washington! á ti no te hicieron inmortal las guerras de conquista, como á César y á Napoleón: tú te hiciste inmortal por tu virtud, por tu amor de la libertad, y por tu heroica defensa de tu patria.

¿Á qué vienes por acá á esta hora?—Vengo á que me prestes diez pesos, pues tengo que irme para Filadelfia ahora mismo, y el banco está cerrado.—Lo siento mucho, pero no tengo en el bolsillo más que siete pesos.—Con eso tengo; pero date prisa, que el tren sale dentro de veinte minutos.

What do you come here for at this hour?—I come to ask you to lend me ten dollars; I have to leave for Philadelphia just now, and the bank is closed.—I am very sorry, but I have only seven dollars in my pocket.—That will do me; but make haste; the train leaves in fifteen minutes.

¿Á qué vino tu socio anoche?—Vino á que yo le diera la dirección de Pedro Toral é Hijos, comerciantes de la Habana.

¿Á qué fuiste ayer á la oficina del Dr. Arosemena?—Fuí á que me diese su opinión con respecto á la enfermedad de mi padre. Tú sabes que varios médicos han examinado á mi padre, y hasta ahora nadie sabe qué es lo que tiene.

¿Á qué viniste hoy á la ciudad?—Vine á que tú y yo fuésemos al teatro.—Ah! gracias, hombre. Por supuesto que acepto tu invitación con el mayor gusto.

Aquí vino un italiano esta mañana y preguntó por ti: dijo que venía á que le pagases unos zapatos que tú le compraste.—Hombre, ¡de veras! Eso hace tanto tiempo ("that happened so long ago"), que ya se me había olvidado.

¿Cuánto dinero dijiste que necesitabas?—Con cuarenta pesos tengo.

¿Cuánto crees que necesitaremos para este viaje?—Creo que con doscientos pesos hay: yo tengo con setenta y cinco, y supongo que tú, que gastas más que yo, tendrás con ciento veinticinco.

Tú no sirves para los negocios: en primer lugar, el dinero parece que no te importa mucho; poco haces por conseguirlo, y, cuando lo consigues, lo botas en superfluidades, como si no valiese nada. En segundo lugar, tú tienes la peor memoria del mundo: todo se te olvida, aun las cosas más importantes.

You are not fit for business: in the first place, you do not seem to care much for money; you scarcely try (literally, *you try little*) *to get any, and when you get it, you throw it away on superfluities, as if it were not worth anything. In the second place, you have the worst memory in the world: you forget all, even the most important things.*

40. "*Hacer por*" is an idiom having the same meaning as "*tratar de*," "to try," "to exert oneself."

¿Ya fuiste á averiguar el precio del hierro y el del carbón?—No, todavía no; la verdad es que se me había olvidado.

Yo he tratado varias veces de aprender alemán; pero, como tengo tan mala memoria, no he podido aprenderlo: las palabras se me olvidan muy fácilmente, y lo que aprendo hoy se me olvida mañana.

¿Á ti se te olvidó ir á visitar al general González?—No se me olvidó; pero á mí me choca mucho ir á visitar á estos generales sur-americanos, que no hablan sino de las guerras civiles de sus países, asunto que á mí me importa muy poco.

¿Recuerdas cuánto nos debe la firma de Rivera, Albán y Cía.?—Ni lo recuerdo, ni me importa recordarlo, pues sé que nunca nos pagarán.

Si á ti te importara más la suerte de tu patria, tomarías más interés en la política.—Lo haría, si no tuviese que trabajar para ganar con qué vivir; pero tú sabes que yo soy pobre, y que la política no es ocupación en que yo pueda ganar lo necesario para mantener ("support") mi familia. Yo quiero más á mi mujer y á mis hijitas que á mi patria. Esto tal vez no suene patriótico, pero tal es mi modo de sentir.

¿Cuántos años compliste tú ayer?—Mi cumpleaños no fué ayer, sino antier, y cumplí veintitrés años.

How many years old were you yesterday?—My birthday was not yesterday, but day before yesterday, and I was twenty-three years old.

Siento no haberte cumplido mi palabra; pero realmente se me olvidó que te había prometido venir á verte ayer.

I regret not to have kept my word with you; but really I forgot I had promised to come to see you yesterday.

¿Qué son todos esos regalos que tiene en la sala, señorita Rosa?—Ésos son regalos de cumpleaños, señor Gómez. ¿No sabía Ud. que yo cumplía años hoy?—Va sin decir que yo no lo sabía, señorita; si lo hubiese sabido, no hubiera venido con las manos vacías ("with empty hands").—¿Y porqué no me pregunta Ud. cuántos años cumplo hoy?—Ésa es cuestión delicada, señorita, aunque Ud. es todavía tan joven, que supongo que no tendría á mal que se le preguntase cuántos años tiene.—Es Ud. muy diplomático, señor Gómez. Bien, ¿cuántos años cree Ud. que acabo de cumplir? —¿Diez y ocho?—¡Ah, no! veintiuno.—¿Es posible?

Don Samuel Pérez dijo que nos pagaría el viernes; pero él es hombre que rara vez cumple su palabra, y yo estoy casi seguro de que no nos pagará.

Uno no debe prometer lo que no puede cumplir.

Cuando prometas algo, cúmplelo: quien no cumple su palabra, pronto pierde el respeto de todo al mundo.

Fácil es prometer; pero no siempre es tan fácil cumplir lo que se promete.

ADDITIONAL DIALOGUES

—¿Cuánto pagas tú por tu apartamento?	How much do you pay for your apartment?
—No pago sino $30 al mes; pero voy á mudarme, pues no me gusta ni el apartamento ni el barrio en que queda.	I pay only $30 a month, but I am going to move, for I like neither the apartment, nor the part of the city where it is located.

ADDITIONAL DIALOGUES—(Continued)

—Yo también he resuelto mudarme. Mi apartamento, aunque pequeño, es muy bueno, y más bien barato; pero tiene la grandísima desventaja de estar en el quinto piso.

I also have decided to move. My apartment, although small, is very good, and rather cheap; but it has the very great disadvantage of being on the fifth floor.

—Yo creía que en ese edificio había elevador.

I thought there was an elevator in that building.

—No, no hay: el propietario ha dicho varias veces que va á poner uno, pero creo que no lo pondrá antes del año entrante.

No, there is not: the landlord has said several times that he is going to put one in, but I think he will not do so before next year.

—¡Hombre! se me ocurre una idea. Puesto que tú y yo queremos ambos mudarnos, ¿te gustaría que tomásemos entre los dos un apartamento grande, con baño y cocina?

My dear fellow! an idea has struck me. Since both you and I wish to move, how would you like to take with me a large apartment, with a bath and kitchen?

—La idea me parece muy buena. Yo conozco una cocinera de primera clase, que ahora no tiene trabajo, y que podríamos conseguir por cosa de $14 al mes.

The idea seems very good. I know a first-class (woman) cook, who has no work now, and whom we could get for about $14 a month.

—No; es muchísimo mejor que tengamos un cocinero. ¿No te acuerdas de José, el negro que cocinaba en casa cuando mi madre vivía en la calle Catorce?

No; it is far better for us to have a man cook. Do you not remember Joseph, the negro that used to cook at our home when my mother lived on Fourteenth street?

—¡Ah, sí! Y, ¡qué[1] bien cocina! Nunca he comido mejores platos que los que se servían en tu casa en ese tiempo.

Oh, yes! And how well he cooks! I have never eaten better dishes than those served at your house at that time.

—Pues bien; él vino esta mañana á preguntarme cuándo volvía mi madre. Dice que, como trabajó tanto tiempo en nuestra familia, no le gusta trabajar en ninguna otra parte. Yo creo que podemos conseguirlo por $20 al mes.

Well, then; he came this morning to ask me when my mother was coming back. He says that as he worked so long in our family, he does not like to work anywhere else. I think we can get him for $20 a month.

[1] See Lesson XII, Art. 22.

ADDITIONAL DIALOGUES—(Continued)

—Convenido. Yo, como tú,[2] prefiero un cocinero á una cocinera, sobre todo en un apartamento ocupado por hombres solteros. Una cocinera, por buena que sea, siempre requiere la dirección de una señora.

Agreed. Like you, I prefer a man cook to a woman cook, especially in an apartment occupied by bachelors. A woman cook, however good she may be, always requires a lady's direction.

—En eso tienes razón.—¿Á ti te parece que tenemos muebles suficientes?

In that you are right.—Do you think we have enough furniture?

—Ya lo creo. Con tu mobiliario y el mío se puede amueblar muy bien un apartamento bastante grande. En cuanto á cuadros y otros adornos, tú sabes que yo tengo guardados[3] en la oficina todos los que eran de mi tía María.

Of course. With your furniture and mine a fairly large apartment can be very well furnished. As for pictures and other ornaments, you know that I keep stowed away in the office all those that belonged to my aunt Mary.

—Bien, vente por acá mañana por la mañana, para que leamos los anuncios en los periódicos y vamos á ver si encontramos algo que nos guste.

Well, come around here tomorrow morning, that we may read the advertisements in the papers and go and see if we find anything that we like.

—Vendré lo más temprano que pueda. ¿Tú no vas hoy á tu almacén?

I shall come as early as possible. Are you not going to your store today?

—Sí, pero no todavía, pues tengo que ver á un señor en el Hotel Italia.

Yes, but not yet, for I have to see a gentleman at the Hotel Italy.

—Entonces, hasta mañana: hoy es día de correo, y yo tengo que estar en mi oficina antes de las nueve.

Till tomorrow, then; today is mail day, and I have to be at my office before nine.

—Hasta mañana por la mañana. Ven lo más temprano que puedas.

Till tomorrow morning. Come as early as you can.

---

[2] "*Como*," although rendered by "like," is not considered a preposition; hence we say "*como* **tú**," not "*como* **tí**."

[3] As "*guardar*" means "to keep," "*guardado*" literally means "kept," but is also used in the sense of "put away," "packed away." You should be careful to distinguish between "**he** *guardado*," which is a compound tense, and "**tengo** *guardado*." The following examples will show the difference: "¿**Ha** *guardado Ud. ese dinero?*" "Have you put away that money?" "*Eso lo* **tengo** *guardado en mi baúl*," "I have that put away in my trunk."

ADDITIONAL DIALOGUES—(Continued)

—¡Que hay, Lopez! ¿cómo te va?

—No tan bien como á ti, pero no me va tan mal que digamos. Á ti ni te pregunto, porque sé que me darás la misma respuesta que me has estado dando desde que te casaste. Cada vez que te pregunto cómo estás, me dices que te sientes como si te hubieses mudado de la tierra al cielo.

—Y es la verdad, amigo mío. Á propósito, ¿tú cuándo te casas?

—Eso sólo Dios lo sabe: el deseo no me falta; pero, por desgracia, éste es uno de esos casos en que la intención no es suficiente, si no va acompañada del[4] dinero. Yo prefiero morir soltero á casarme antes de tener con qué suministrarle á mi esposa todas las comodidades que yo querría que tuviese.

—En eso haces muy bien.—Yo ví á tu novia en el teatro anoche. ¿Tú porqué no fuiste?

—Porque ayer fué el cumpleaños del señor Rivera, uno de los socios de nuestra casa, y anoche le dimos una comida que duró hasta cosa de los once. ¿Qué tal estuvo la función?

—Magnífica. Tú sabes que Cervera es un actor de primer orden.

—Sin duda. ¿Hasta cuándo permanecerán aquí él y su compañía?

Hallo, Lopez! how are you getting along?

Not so well as you, but I am not doing so very poorly. I do not even ask you, for I know you will give me the same answer you have been giving since you were married. Every time I ask you how you are, you say you feel as if you had moved from earth to heaven.

And that is the truth, my dear friend. Apropos, when are you going to be married?

Only God knows that: I do not lack the will; but, unfortunately, this is one of those cases in which the intention is not sufficient if it is not accompanied with money. I prefer to die single rather than to marry before I have enough to provide for my wife all the comforts I should like her to have.

In that you do very well.—I saw your fiancée at the theater last evening. Why were you not there?

Because yesterday was the birthday of Mr. Rivera, one of the partners of our firm, and last night we gave him a dinner that lasted until about eleven o'clock. How was the play?

Magnificent. You know that Cervera is a first-class actor.

No doubt. Till when will he and his company remain here?

---

[4] Notice that the preposition "*de*" is used after "*acompañar*." It would not be proper to use either "*por*" or "*con*," literal translations of "by" and "with."

ADDITIONAL DIALOGUES—(Continued)

—Esta noche es la última noche.
—¿Y cuál va á ser la pieza?
—Esta noche van á dar á Don Juan Tenorio. ¿No quieres que vamos á verlo?
—¡Ah, por supuesto! Pero quiero que la invitación sea mía. Las últimas dos veces que he ido contigo al teatro, he sido invitado por ti, y esta vez tendrás tú que dejarte invitar.

—Bueno, hombre, como tú quieras. Entonces yo estaré en tu cuarto como á las siete y media.
—No; véte por allá á las seis, para que comas conmigo.

—Con mucho gusto, gracias.
—Voy á comprar los boletos ahora mismo, pues si voy más tarde es probable que no encuentre buenos puestos. Hasta luégo.
—Hasta luégo.

Tonight is the last night.
And what is the play going to be?
Tonight they are going to give Don Juan Tenorio. Do you not want to go with me to see it?
Oh, of course! But I wish the invitation to be mine. The last two times I have gone with you to the theater I have been invited by you, and this time you must allow yourself to be invited.
Very well, my boy, as you like. Then I shall be at your room at about half-past seven.

No, come around there at six o'clock, and you will dine with me.
With great pleasure; thank you.
I am going to buy the tickets at once, for if I go later it is likely that I shall not find any good seats. Good by.
Good by.

PHONOGRAPH RECORD NO. 25

1. ¿Cuál es el pico más elevado de los Andes? ¿En qué país queda este pico, y á qué altura se halla sobre el nivel del mar?

3. ¿Por cuánto puede conseguirse en Nueva-York un buen apartamento amueblado, con baño y cocina?

5. ¿Á Ud. se le han olvidado muchas de las palabras que aprendió en las primeras lecciones?

7. ¿De qué color tiene Ud. las mejillas y el pelo?

9. Hace como media hora que estoy esperándote ¿Porqué te demoraste tanto?

11. ¿Cuándo fué su último cumpleaños, y cuántos años cumplió Ud. entonces? No tema Ud. decírnoslo, que nosotros le guardaremos el secreto.

13. ¿Tiene Ud. dinero en el bolsillo?

15. Vengo á que me prestes diez pesos, si los tienes.

17. ¿Qué le choca á Ud. más, prestar dinero, ó pedirlo prestado?

19. ¿Con cuánto cree Ud. que un hombre tiene para vivir cómodamente en Filadelfia con su mujer y dos niñitos?

21. ¿Cuál es el país del mundo que exporta más trigo y más carne?

23. ¿Cuánto cuesta un pasaje de primera clase de Nueva-York á Liverpool, por una de las mejores líneas de vapores?

LESSON XXVI

NEW WORDS AND COMBINATIONS

VOCABULARY

NOTE. — The *x* in "*exhibir*" is pronounced as in English; in "*experto*" and "*inexperto*," like *s*.

adquirir (irr.), *to acquire.*
yo adquiero, él adquiere (ind. pres.).
yo, él adquiera (subj. pres.).
los **alrededores,** *the outskirts.*
el **alza,**[40] *the rise* (as of prices).
anciano, a, *aged; aged man* (fem., *aged woman*), *elder.*
el **asiento,** *the seat.*
Augusto, *Augustus.*
la **ausencia,** *the absence.*
avisado, a, *shrewd, wide-awake.*
la **bagatela,** *the trifle.*
la **baja,** *the fall* (as of prices).
la **base,** *the base.*
bastar (reg.),[25] *to suffice.*
bisoño, a, *inexperienced; novice, greenhorn.*
la **brevedad,** *the brevity, the shortness.*
Brígida, *Bridget.*
brusco, a, *abrupt, sudden.*
burro, a, *donkey* (fem., *she donkey*).
el **cable,** *the cable.*
el **cablegrama,** *the cablegram.*
calcular (reg.), *to compute; to estimate.*
el **cálculo,** *the computation; the estimate; the calculus.*
la **calidad,** *the quality.*
en calidad de, *in the capacity of.*
callado, a, *quiet, silent.*
el **callo,** *the corn* (on the feet).
el **cambio,**[41] el **cambio de moneda,**[41] *the par of exchange.*
caminar (reg.), *to walk.*
el **campo,** *the field; the country* (rural region).
el **capitán,** *the captain.*
el **cargamento,** *the shipment.*

el **cariño,** *the affection.*
Carlos, *Charles.*
la **certidumbre,** *the certainty.*
la incertidumbre,[41] *the uncertainty.*
la **cerveza,** *the beer.*
la **ciudadanía,** *the citizenship.*
ciudadano, a, *citizen.*
el **colegio,** *the college.*
colocar (reg.), *to place.*
el **coloso,** *the colossus.*
la **competencia,** *the competition; the competence.*
hacer competencia á, *to compete with.*
competir (irr.), *to compete.*
yo compito, él compite (ind. pres.).
yo, él compita (subj. pres.).
él compitió, ellos compitieron (ind. pret.).
yo, él compitiera (subj. pret.).
compitiendo (gerund).
el **comprador,** *the buyer.*
concluir (irr.),[42] *to conclude.*
la **confianza,** *the confidence.*
conforme, *consistent, conformable.*
conforme á, *agreeably to, in accordance with.*
consultar (reg.), *to consult.*
contado (al or **de),** *for cash, cash down.*
la **contestación,** *the answer.*

convertir (irr.), *to convert.*
yo convierto, él convierte (ind. pres.).
yo, él convierta (subj. pres.).
él convirtió, ellos convirtieron (ind. pret.).
yo, él convirtiera (subj. pret.).
convirtiendo (gerund).
el **corresponsal,** *the correspondent.*
corriente, *current.*
al corriente de, *posted about; aware of.*
el **crédito,** *the credit.*
á crédito, *on credit.*
cumplirse (reg.), *to expire; to become due; to come to pass.*
el **curso,** *the course.*
la **dama,**[7] *the dame, the lady.*
el **deber,** *the duty.*
declarar (reg.), *to declare.*
depender (reg.), *to depend.*
depender de, *to depend on.*
desaparecer (irr.), *to disappear.*
yo desaparezco (ind. pres.).
yo, él desaparezca, nos. desaparezcamos (subj. pres.).
descontable, *discountable.*
descontar (irr.), *to discount.*
yo descuento, él descuenta (ind. pres.).
yo, él descuente (subj. pres.).
descubridor, a, *discoverer.*
desempeñar, *to fill* (as an office); *to perform.*

desempeñar el papel, hacer el papel,[11] *to play the part.*
destripar (reg.), *to crush, to smash.*
desvalido, a, *helpless, destitute.*
detallado, a, *detailed.*
disputar (reg.), *to dispute.*
diverso, a, *diverse.*
echar (reg.),[11] *to put out.*
echar á perder,[11] *to spoil.*
echar de menos,[11] *to miss.*
echar en,[11] *to put in.*
el **embalaje,** *the packing.*
emborrachar (reg.), *to intoxicate.*
emborracharse, *to get drunk.*
emitir (reg.), *to emit, to issue.*
empacar (reg.), *to pack.*
la **empresa,** *the undertaking; the concern* (as a firm or company).
el **empujón,** *the hard push.*
encopetado, a, *tony, airy.*
Enrique, *Henry.*
equivocarse (reg.),[12] *to mistake, to be mistaken.*
el **esbozo,** *the sketch.*
escuchar (reg.), *to listen.*
la **estatua,** *the statue.*
el **este,** *the east.*
el **estilo,** *the style, the sort.*
por ese estilo,[11] *of that sort.*
el **estudio,** *the study.*
exhibir (reg.), *to exhibit.*
experto, a, *experienced, skilful.*
inexperto, a,[11] *inexperienced.*
la **fama,** *the fame.*
el **fardo,** *the bale.*
financiero, a, *financial.*
la **firma,** *the signature; the firm.*
el **flete,** *the freightage.*
galán, a, *swell, stylish; dandy.*
la **ganancia,** *the profit, the gaining.*
genuino, a, *genuine.*
girar (reg.), *to draw* (as a draft).
la **gloria,** *the glory.*
gordo, a, *fat.*
la **gramática,** *the grammar.*
gramático, a, *grammarian.*
el **heraldo,** *the herald.*
hiberniano, a, *Hibernian.*
Homero, *Homer.*
honroso, a, *creditable, honoring.*
Horacio, *Horace.*
humilde, *humble.*
imperecedero, *imperishable.*
el **individuo,** *the individual.*
inmortal, *immortal.*
inventor, a, *inventor.*
el **invierno,** *the winter.*
Irlanda, *Ireland.*
irlandés, a, *Irish; Irishman* (fem., *Irishwoman*).
izquierdo, a, *left, left-hand.*
Jorge, *George.*
el **juego,** *the play, the game; gambling.*
juntar (reg.), *to join.*
junto, a, *together.*

lector, a, *reader* (one who reads).
libre; *free.*
literato, a, *literary man* (fem., *literary woman*), *writer.*
la **locomotora,** *the locomotive.*
la **manutención,** *the living, the maintenance.*
la **maravilla,** *the wonder.*
matar (reg.), *to kill.*
la **mayoría,** *the majority.*
mero, a, *mere.*
Miguel, *Michael.*
la **moneda,** *the coin; the currency.*
papel moneda,[16] *paper money.*
ocultarse (reg.),[17] *to set* (said of the sun).
el **oeste,** *the west.*
la **oferta,** *the offer; the supply.*
la **orilla,** *the border, the edge; the bank* (of a river); *the shore* (of the sea).
el **otoño,** *the autumn.*
pagadero, a, *payable.*
el **pagaré,** *the promissory order.*
paisano, a, *countryman* (fem., *countrywoman*).
particular, *particular; private; rare, strange; a private individual.*
pasear (reg.),[1] *to take a walk; to go out for pleasure.*
pasearse,[1] *to walk over; to walk back and forth.*
Patricio, *Patrick.*
la **pelota,** *the ball.*
la **penetración,** *the insight, the sagacity.*
pesar de (á), *notwithstanding.*
el **pisotón,**[17] *the hard trampling* (on another's feet).
el **plazo,**[17] *the date, the time allowed* (as for payment).
á plazo,[17] *on credit.*
la **policía,** *the police.*
el agente de policía, *the policeman.*
portugués, a, *Portuguese.*
preceder, (reg.), *to precede.*
el **premio,** *the premium; the reward.*
prever (irr.),[14] *to foresee.*
la **previsión,** *the forethought.*
la **primavera,** *the spring* (season).
el **privilegio,** *the privilege.*
el **prospecto,** *the prospect.*
la **prueba,**[18] *the proof.*
reducir (irr.),[34] *to reduce; to narrow, to contract.*
yo reduzco (ind. pres.).
yo, él reduzca, nos. reduzcamos (subj. pres.).
yo reduje, él redujo, nos. redujimos, ellos redujeron (ind. pret.).
yo, él redujera (subj. pret.).
referir (irr.), *to relate.*
referirse á, *to refer to.*
yo refiero, él refiere (ind. pres).

yo, él refiera (subj. pres.).
él refirió, ellos refirieron (ind. pret.).
yo, él refiriera (subj. pret.).
refiriendo (gerund).
reservar (reg.), *to reserve.*
respetable, *respectable.*
el **retoque,** *the finishing touch.*
Rodas, *Rhodes.*
el **salario,** *the salary, the wages.*
el **seguro,** *the insurance.*
compañía de seguros, *insurance company.*
negocio de seguros, *insurance business.*
el **semejante,** *the fellow-being.*
el **significado,** *the meaning.*
el **símbolo,** *the symbol.*
la **solvencia,** *the solvency.*
sublime, *sublime.*
suceder (reg.), *to happen.*
la **sucursal,** *the branch establishment, the branch office.*
el **sud,**" *the south.*
el **sueldo,** *the salary.*
suprimir (reg.), *to suppress, to omit.*
susodicho, a, *above-mentioned.*
la **tendencia,** *the tendency.*
el **tenedor de libros,** *the bookkeeper.*
el **tirón,**" *the violent pull.*
el **trabajador,** *the working man.*
traductor, a, *translator.*
variar (reg.),"* *to vary.*
la **vela,** *the sail.*
el buque de vela, *the sailing vessel.*
vencer, vencerse, (reg.), *to become due* (as a draft).
vendedor, a, *selling* (adj.); *seller.*
el **verano,** *the summer.*
verificar (reg.), *to verify.*
verificarse, *to take place.*
viajero, a, *traveling* (adj.).
violar (reg.), *to violate.*

READING EXERCISE

NOTE.—You should read aloud this part of the lesson several times, until you are able to read it fluently and understand it thoroughly without either referring to, or thinking of, the English translation. This remark applies to all dialogues in the lesson.

EL IRLANDÉS Y EL AMERICANO.—Una tarde salieron á pasear[1] juntos un irlandés y un americano por los alrededores de Nueva-York. El irlandés, que no se llamaba

THE IRISHMAN AND THE AMERICAN. — An Irishman and an American went out one afternoon for a walk in the outskirts of New York. The Irishman's name, which

READING EXERCISE—(Continued)

Patricio, por fuerza[8] había de[8] llamarse Miguel. El primer deber de un irlandés es llamarse Miguel ó Patricio, así como[4] el primer deber de una irlandesa es llevar el nombre de María ó el de Brígida. Al habitante de Irlanda le es de todo punto[8] necesario poseer uno de estos nombres venerables, que es como su segunda naturaleza; como un retoque sin el cual el hiberniano no sería más que un esbozo de irlandés; como marca[8] de fábrica que lo declara artículo[8] genuino; credencial[8] cuya ausencia le haría perder su ciudadanía, sus derechos civiles, políticos y sociales, el cariño y el respeto de sus paisanos, la confianza de todos sus semejantes, y aun su misma identidad. Pensar en un irlandés con otro nombre sería como pensar en una piedra sin peso, en Boston sin frijoles con puerco, ó en una dama[7] de Chicago cuyos pies no pudiesen[8] exhibirse al lado[8] de los de la Estatua de la Libertad ó del Coloso de Rodas, en prueba[10] de que las obras de la naturaleza no son menos *grandes*[11] que las del hombre.

was not Patrick, was bound to be Michael. The first duty of an Irishman is to go by the name of Michael or Patrick, just as the first duty of an Irishwoman is to bear the name of Mary or Bridget. To the inhabitant of Ireland it is absolutely necessary to possess one of these venerable names, which is like his second nature; like a finishing touch without which the Hibernian would be but a sketch of an Irishman; like a trademark which declares him to be a genuine article; a credential the absence of which would cause him to lose his citizenship, his civil, political, and social rights, the affection and respect of his countrymen, the confidence of all his fellow-beings, and even his very identity. To think of an Irishman with another name would be like thinking of a stone without weight, of Boston without pork and beans, or of a Chicago dame whose feet could not be exhibited beside those of the Statue of Liberty or of the Colossus of Rhodes, as a proof that the works of nature are not less *great* than those of men.

READING EXERCISE—(Continued)

¿Será necesario advertir que Miguel, á pesar de su corta residencia en Nueva-York, era ya ciudadano[9] americano, capitán[9] de policía, y el terror de cuantos[11] violaban las leyes sin pagar por el honroso privilegio de violarlas?

El americano se llamaba Guillermo H. Sin duda el lector querrá saber el significado de esta H, y ya debe de haberse imaginado que es la inicial de Hugo, Horacio, ó tal vez Homero. En esto se equivoca[13] del todo.[14] La susodicha H no desempeña aquí el papel[15] de mero[9] símbolo; no es representante de un nombre: es el nombre mismo. Nuestro buen amigo se llamaba Guillermo Hache. Así se llaman noventa y nueve por ciento de los americanos. Los otros se llaman Jorge, Juan ó Carlos, pero siempre juntando á estos nombres el de alguna letra: Jorge Efe, Juan Jota, Carlos Pe. Por brevedad, tales nombres se escriben Jorge F., Juan J., Carlos P. Los gramáticos y los literatos opinan que el punto colocado después de estas letras

Will it be necessary to remark that Michael, notwithstanding his short residence in New York, was already an American citizen, a captain of police, and the terror of all those who violated the laws without paying for the creditable privilege of violating them?

The American's name was William H. No doubt the reader will want to know the meaning of this H, and he must have already imagined that it is the initial for Hugo, Horace, or perhaps Homer. In this he is entirely mistaken. The above-mentioned H does not here perform the role of a mere symbol; it is not the representative of a name—it is the name itself. Our good friend's name was William Aitch. This is the name of ninety-nine per cent. of the Americans. The others go by the names of George, John, or Charles, but always joining to these names that of some letter: George Eff, John Jay, Charles Pee. For shortness, such names are written George F., John J., Charles P. Grammarians and literary men are of the opinion that the period placed

READING EXERCISE—(Continued)

nombres[11] (que por costumbre todavía se llaman iniciales) es una especie de órgano rudimentario que desaparecerá con el tiempo[17] como superfluo. Á los americanos, que son grandes inventores y descubridores, les estaba reservada la gloria inmortal de convertir los nombres de las letras en nombres propios.

Caminaban, pues, Miguel y Guillermo Hache por la orilla izquierda del Hudson, conversando de asuntos diversos. El hiberniano escuchaba más que[11] hablaba; pues, fuera de ser naturalmente callado, no se le ocurrían maravillas que contar de su tierra, que pudieran[8] compararse con las que el yankee[11] refería de la suya.

—Sabrás[10]—decía éste—que los Estados Unidos son el país más libre, más grande, más rico y más poderoso del mundo; que nuestras ciudades son las más bellas y las más populosas del mundo; que nuestras locomotoras son las más rápidas del mundo y las que matan más gente en el mundo; que nuestros coches de tranvía trasportan más pasajeros, destripan más niños y quiebran más piernas

after these name-letters (which through custom are still called initials) is a sort of rudimentary organ that will disappear in time as superfluous. The immortal glory of converting the names of the letters into proper names was reserved to the Americans, who are great inventors and discoverers.

So, then, Michael and William Aitch were walking along the left bank of the Hudson, conversing on diverse subjects. The Hibernian listened more than he talked, for, besides being naturally quiet, he could think of no wonders to relate about his country that could compare with those the Yankee was telling about his.

"You must know," said the latter, "that the United States is the freest, the greatest, the richest, and the most powerful country in the world; that our cities are the most beautiful and the most populous in the world; that our locomotives are the fastest in the world, and those that kill the most people in the world; that our tramway cars carry more passengers, crush more children, and break more legs

READING EXERCISE—(Continued)

que los de ningún otro país del mundo, y que en ellos hasta el más humilde ciudadano tiene el derecho y la satisfacción de pasearse[1] sobre los callos de las damas más encopetadas, de abrirse paso" á empujones," á tirones y á pisotones por entre" las señoritas más galanas, y de disputarle un asiento á la anciana más desvalida; que nuestros jóvenes son los más buenos mozos" del mundo, y han dado fama imperecedera á nuestros colegios por sus profundos conocimientos" en la ciencia trascendental y sublime de los juegos de pelota; que nuestros trabajadores ganan los salarios más altos del mundo, y pagan más por su manutención y su ropa que los trabajadores de ningún otro país del mundo; que nuestro whiskey es el mejor licor del mundo y (como tú bien lo" sabes) emborracha más que ningún otro licor del mundo; que nuestros agentes de policía (y esto también lo sabes tú) son los más gordos y corpulentos del mundo, venden más privilegios y beben más cerveza que los agentes de policía de cualquier otro país del mundo; que

than those of any other country in the world, and that in them even the most humble citizen has the right and satisfaction of walking over the corns of the toniest ladies, of clearing his way through the swellest young ladies by jostling, tugging, and trampling, and of disputing a seat with the most helpless aged woman; that our young men are the best looking in the world, and have given imperishable fame to our colleges by their profound knowledge of the transcendental and sublime science of ball games; that our workmen earn the highest wages in the world, and pay more for their living and clothes than the workmen of any other country in the world; that our whiskey is the best liquor in the world, and (as you know very well) intoxicates more than any other liquor in the world; that our policemen (and you know this, too) are the fattest and the biggest in the world, sell more privileges, and drink more beer than the policemen of any other country in the world; that we can accomplish everything, and that if tomorrow we wanted the sun

READING EXERCISE—(Continued)

nosotros todo lo podemos, y que si mañana quisiéramos que el sol saliese por el oeste y se ocultase por el este," ó que el invierno precediese al otoño y el verano á la primavera, no tendríamos sino que formar un "trust" para llevar á cabo" estas bagatelas, con tal de que" en ello" hubiese prospectos de ganancia. En suma," Miguel, baste" decirte que si Dios no hubiera hecho el mundo, lo hubiéramos hecho nosotros.

(*Concluirá.*)

to rise in the west and set in the east, or the winter to precede the fall, and the summer the spring, it would be enough for us to form a trust in order to accomplish these trifles, provided there was some prospect of profit in it. In short, Michael, suffice it to tell you that if God had not made the world, we would have made it ourselves."

(*To be concluded.*)

CONVERSATION

Diálogo entre un comisionista y un agente viajero.

—¿Tengo el honor de hablar con el señor Turner?

—Servidor de Ud., señor. Hágame el favor de pasar adelante" y tomar asiento.' ¿En qué puedo servir á Ud?

—He leído en *El Heraldo* un anuncio en que la casa de Uds. solicita un agente viajero que pueda ir á los países de Sud-América" como representante' de la firma. Mis conocimientos" comerciales y el de los

A dialogue between a commission merchant and a traveling agent.

Have I the honor to talk to Mr. Turner?

At your service, sir. Please walk in and be seated. What can I do for you?

I read an advertisement in The Herald in which your firm solicits a traveling agent to go to the countries of South America as a representative of the firm. My knowledge of commercial affairs and of the Spanish

CONVERSATION—(Continued)

idiomas español y portugués, así como[4] la experiencia que adquirí durante más de cinco años que viajé por las plazas[34] de la América del Sur,[35] en calidad de agente de una fuerte compañía de seguros, me hacen esperar que Uds. tal vez encuentren en mí el empleado que requieren.

—Ud. sabe, sin duda, que los negocios de nuestra firma son muy diferentes del negocio de seguros.

—Estoy al cabo[36] de eso, señor Turner; mas mi experencia no se reduce[36] al negocio de seguros. Antes de entrar en ese negocio, fuí durante seis años empleado de una respetable casa comisionista de Boston, con[37] la cual trabajé primero de[38] corresponsal y traductor, luégo de tenedor de libros, y finalmante de agente viajero en Méjico y las Antillas. En la Habana manejé durante un año una de las sucursales de la firma. Por otra parte,[39] en el negocio de seguros se adquiere un conocimiento bastante exacto no sólo de la respetabilidad, el crédito

and the Portuguese language, as well as the experience I acquired during more than five years that I traveled through the commercial centers of South America as an agent for a respectable insurance company, make me hope that you will perhaps find in me the employe you require.

No doubt you know that our firm's business is very different from the insurance business.

I am aware of that, Mr. Turner; but my experience is not limited to the insurance business. Before I went into that business, I was for six years an employe of a respectable Boston commission house, for which I worked first as correspondent and translator, then as bookkeeper, and finally as traveling agent in Mexico and the West Indies. In Havana I managed for a year one of the branch offices of the firm. On the other hand, in the insurance business one acquires quite an exact knowledge not only of the reliability, credit, and

CONVERSATION—(Continued)

y la solvencia de empresas comerciales, sino también de la posición financiera de gran número de individuos particulares.

—Lo que Ud. dice me parece muy puesto en razón.[40] Como Ud. sabe, el comisionista de hoy y sus agentes tienen que mantener los ojos muy abiertos, pues la competencia es extraordinariamente intensa. Además, hay en el día[41] una tendencia general á suprimir las grandes casas de comisiones, como intermediarios inútiles entre los fabricantes y las firmas extranjeras. Hoy apenas si[42] hay fabricante[s] en grande que no envíe[n] sus propios representantes á todas partes; el fabricante ha venido así á ser[43] su propio vendedor y su propio comprador, y el campo del comisionista se ha reducido[44] considerablemente.

—Eso es verdad hasta cierto punto,[45] y es probable que con el tiempo[47] el negocio de comisiones deje de ofrecer las ventajas que hasta ahora ha tenido. Pero el cambio apenas ha empezado á verificarse, y los

solvency of commercial concerns, but also of the financial standing of a great number of private individuals.

What you say seems very sensible. As you know, the commission merchant of today and his agents have to keep their eyes wide open, as competition is extraordinarily intense. Besides, there is nowadays a general tendency to abolish the large commission houses as useless intermediaries between manufacturers and foreign firms. Today there is scarcely a manufacturer on a large scale who does not send his own representatives everywhere; the manufacturer has thus become his own seller and his own buyer, and the commission merchant's field has been considerably contracted.

That is true to a certain extent, and it is likely that in time the commission business will cease to afford the advantages it has heretofore had. But the change has only begun to take place, and manufacturers

CONVERSATION—(Continued)

fabricantes todavía necesitan mucha experiencia y mucho estudio para poder competir con las viejas casas comisionistas, cuya reputación vale por mucho.[44]

still need much experience and study to be able to compete with the old commission houses, whose reputation counts for a great deal.

—Otra dificultad con que tenemos que luchar es el cambio[45] de la moneda, cuyas alzas y bajas introducen grande incertidumbre en las transacciones comerciales con los países hispano-americanos.

Another difficulty that we have to struggle with is the par of exchange, whose rises and falls introduce great uncertainty into commercial transactions with Spanish-American countries.

—Ah, sí. Y los cambios son tan bruscos, que para preverlos se requieren mucha penetración y un conocimiento muy detallado del curso de los negocios. Hoy mismo he recibido un cablegrama de Colombia en que me dicen que el premio del oro americano ha subido en una semana del[47] doscientos al quinientos por ciento. Como allí la única moneda es el papel moneda,[48] que el gobierno parece emitir á su antojo, puede decirse que las variaciones del cambio desafían[49] todo cálculo y toda previsión. Recuerdo que el año antepasado un joven inexperto que vino aquí con un

Ah, yes. And the changes are so sudden, that to foresee them requires a great deal of insight and a very detailed knowledge of the course of business. Only today I have received a cablegram from Colombia in which they tell me that the premium of American gold has risen in one week from two hundred to five hundred per cent. As in that country the only currency is paper money, which the government seems to issue at will, it may be said that the variations in the par of exchange challenge all calculation and forethought. I remember that year before last an inexperienced young

CONVERSATION—(Continued)

cargamento de café que aguardaba vender por $2.000 oro," aceptó en pago una letra girada sobre Bogotá, á treinta días vista, pagadera en papel colombiano. Cuando la letra venció, el premio del oro había subido tanto, que el pobre bisoño se encontró con que" el valor de su letra no ascendía sino a $575 en moneda americana.

—Cosas por ese estilo" les suceden muy á menudo aun á personas avisadas, sobre todo á agentes extranjeros que viajan" por aquellos países. Allí rara vez se vende al contado: casi todas las ventas se hacen á plazo:" el agente tiene que aceptar en pago de sus artículos pagarés descontables en los bancos de las grandes ciudades, y al" fijar sus precios, que deben ser en moneda del país," tiene que calcular el valor de estos pagarés, después de descontados, en oro americano. Este valor varía considerablemente de un día á otro, á causa de las grandes fluctuaciones del cambio.

man, who came here with a shipment of coffee which he expected to sell for $2,000 gold, accepted in payment a draft drawn on Bogota, at thirty days' sight, payable in Colombian paper. When the draft became due, the premium of gold had risen so high that the poor greenhorn found to his surprise that the value of his draft amounted to only $575 in American currency.

Things of that sort very often happen even to wide-awake persons, especially to foreign agents traveling in those countries. There one seldom sells for cash: almost all sales are made on credit; the agent has to accept in payment for his articles promissory orders discountable at the banks of the large cities; and on fixing his prices, which must be in domestic currency, he has to compute the value of these orders, after they are discounted, in American gold. This value changes considerably from day to day on account of the great fluctuations in the par of exchange.

CONVERSATION—(Continued)

—Eso lo sé yo muy bien por experiencia propia. Cuando yo estuve por allá, gastaba como la mitad del tiempo en estos cálculos matemáticos. Fuera de esto, tiene uno que estar al corriente de los fletes, los cuales dependen de los medios de trasporte. Hay artículos que, enviados" de aquí en buques de vapor, no pagarían los gastos, mientras que otros se echarían á perder" si se enviasen en buques de vela. En la mayoría de esos países, hay que trasportarlo todo en mulas, burros ó bueyes, por caminos malísimos: esto requiere que los fardos no excedan ciertos pesos, y que vayan empacados conforme á un sistema especial de embalaje, adaptado á aquellos climas y caminos.

I know that very well from my own experience. When I was down there I used to spend about half of my time on these mathematical calculations. Besides this, one has to be posted about freightage, which depends on the means of transportation. There are articles that, if sent from here on steamers, would not pay expenses, while others would be spoiled if sent on sailing vessels. In the greater part of those countries, everything must be transported on mules, donkeys, or oxen, over exceedingly bad roads. This requires that the bales should not exceed certain weights, and that they should be packed according to a special system of packing adapted to those climates and roads.

—Pues, señor, bien se deja ver" que Ud. no carece de los conocimientos que se necesitan para desempeñar el empleo. ¿Quiere Ud. hacerme el favor de darme su nombre?

Well, sir, it is easy to see that you are not wanting in the knowledge required to fill the position. Will you be so kind as to give me your name?

—Mi nombre es Augusto Corrales, servidor de Ud.

My name is Augustus Corrales, at your service. Here

CONVERSATION—(Continued)

Aquí tiene Ud. mis cartas de recomendación.

—¿Y qué sueldo pediría Ud., señor Corrales?

—Prefiero que Uds. me hagan oferta,* sobre la base de que mis gastos de viaje corren por cuenta** de la casa.

—Está bien; consultaré con mis socios y daré á Ud. contestación mañana. Sírvase pasar** por acá como á esta hora.

—Así lo haré, señor Turner. Buenas tardes.

—Hasta otra vista, señor Corrales.

are my letters of recommendation.

And what salary would you ask, Mr. Corrales?

I prefer that you would make me an offer, on the basis that my traveling expenses are to be the firm's concern.

Very well; I will consult with my partners and give you an answer tomorrow. Please call in at about this hour.

I shall do so, Mr. Turner. Good afternoon.

Au revoir, Mr. Corrales.

REMARKS

1. The non-reflexive verb "*pasear*" means "to take a walk," or to go out for pleasure or exercise, as for a drive or a sail. It has the same meaning as "*dar un paseo*" (Lesson XXIII, Additional Dialogues, note 4). The reflexive form "*pasearse*" is sometimes used in the same sense, but generally in that of "to walk over," or "to walk up and down." The expression "*ir a pasear*" literally means "to go to walk," but is better rendered by "to go for a walk" (or a drive, sail, etc.):

Vamos á **pasear** *por* el Parque de Washington.

Let us go for a walk in Washington Park.

Ayer tarde salímos á **pasear** *en* coche *por* los alrededores de Filadelfia.

We went for a drive in the outskirts of Philadelphia yesterday afternoon.

¿Le gusta á Ud. **pasear** *á* caballo?—Sí, señor, pero prefiero **pasear** *en* coche.

Do you like to ride on horseback for pleasure?—Yes, sir, but I prefer to drive.

¿**Ha paseado** Ud. mucho hoy, señorita?—Hoy no, señor Cervera, pero ayer **paseé** casi toda la tarde.

Have you taken a long walk today?—Not today, Mr. Cervera; but yesterday I was out walking nearly the whole afternoon.

Los ingleses creían que podrían **pasearse** *por* el África del Sur con la mayor facilidad.

The English thought they could walk over South Africa with the greatest ease.

Anoche estuve muy nervioso y no pude dormir: tuve que levantarme y **pasearme** *en* el cuarto hasta las seis de la mañana; á esa hora salí á **pasear** *en* coche, á ver si el aire fresco me mejoraba.

I was very nervous last night and could not sleep: I had to get up, and walk up and down the room until six o'clock in the morning; at that hour I went out for a drive, to see if the fresh air would make me feel better.

Observe the prepositions printed in italics.

2. "*Haber de*" implies necessity, duty, either literally or figuratively, and may be rendered by "to be necessary," "must," "should":

Un buen agente **ha de** conocer el idioma y las costumbres de los países en que vieja.

A good agent must know the language and the customs of the countries in which he travels.

El esclavo **ha de** someterse á la voluntad de su señor.

The slave must submit to his master's will.

En aquellos tiempos, las colonias **habían de** comprar á la metrópoli cuanto necesitaban.

In those days, the colonies had to buy all they needed from the mother country.

Ha de saber Ud. que sus amigos lo han abandonado.

You must know that your friends have forsaken you.

"*Haber de*" is also used to indicate futurity, with a vague implication of necessity:

El buque **ha de** llegar pronto.

The ship must arrive soon.

La función **ha de** principiar á las ocho.

The performance is to begin at eight.

Hágame el favor de decirme qué **he de** hacer.

Please tell me what I am to do.

Las mercancías que pedímos á Nueva-York **han de** llegarnos hoy ó mañana.

The goods we ordered from New York are to reach us today or tomorrow.

3. "*Por fuerza*," literally "by force," but properly "by necessity," "necessarily." The phrase, "*por fuerza había de llamarse Miguel*" can be literally rendered, "his name

must necessarily be Michael." The English "by force" is rendered by "*por* **la** *fuerza*":

El criminal no quiso venir, y hubo que traerlo **por la fuerza.**	The criminal did not want to come, and it was necessary to bring him by force.

4. The word "*así*" might be omitted here, although the sentence would not be so emphatic, and perhaps not so clear, without it. The phrase "*así como*" may be rendered, "just as," or "as well as," according to circumstances:

Hemos perdido nuestros equipajes, **así como** nuestros boletos.	We have lost our baggage, as well as our tickets.

5. "*De todo punto,*" "absolutely."

6. Observe the absence of the article.

7. "*Dama*" is used instead of "*señora*" when reference is made to a high-rank lady, or to court ladies. It is also used in the sense of "sweetheart," and, in jocose and jovial language, as a synonym of "*mujer.*"

8. Observe the use of the subjunctive in the following sentences:

1. "*Eso sería como pensar en una dama de Chicago cuyos pies no* **pudiesen** *exhibirse al lado de los de la Estatua de la Libertad.*" Here the subjunctive is used to make an indirect affirmation; the form "*pudiesen*" indicates that "*los pies de esas damas* **pueden** *exhibirse,*" that "those ladies' feet *can* be exhibited."

2. "*Á Miguel no se le occurrían maravillas que* **pudieran** *compararse con las que el yankee refería.*" The subjunctive is used in sentences introduced by a negative expression containing a verb indicating belief or opinion (see Lesson XXII, Art. **10**, 6):

No creo que el tren **haya llegado** todavía.	I do not think the train has arrived yet.
No nos parece que Uds. **tengan** razón.	It does not seem to us that you are right.
El doctor me dijo que *no creía* que Ud. **tuviese** nada serio.	The doctor told me he did not think anything serious was the matter with you.

3. "*Apenas si hay fabricante que no* **envie** *agentes á todas partes.*" The phrase "*apenas si*" means "hardly," "scarcely." The subjunctive of a verb is used in phrases introduced by others in which doubt or negation is expressed with regard to the fact denoted by the verb in question. This is a general rule including as a special case the Rule given under 2 above. (See also Lesson XIX, Review and Conversation, note 1.)

9. "*Al lado de*," "by the side of," "beside." There is no Spanish word corresponding to the English "beside."

10. "*En prueba de*," "as a proof of"; "*en prueba de que*," "as a proof that."

11. You will remember that "*grande*" means both "great" and "large"; hence the equivocal meaning of the sentence to which this article refers. The English "great" also has the two meanings of "large" and "excellent."

12. See Lesson XXII, Art. 15.

13. *Equivocarse*," "to be mistaken," "to mistake," "to make a mistake":

Todo el mundo **se equivoca** de cuando en cuando.	Everybody makes mistakes once in a while.
No hay quién no **se equivoque** alguna vez en cálculos de esta clase.	There is no one that does not some time make a mistake in calculations of this kind.
Estoy seguro de que Ud. **se equivoca** en lo que dice.	I am sure you are mistaken in what you say.

You will notice that in those forms of the verb ending in *e*, the *c* of the infinitive is replaced by *qu*, as otherwise the *c* would lose its *k*-sound.

As in all reflexive verbs, the participle "*equivocado*," "mistaken," is used without the particle *se* (see Lesson XXII, Art. 27):

Ud. está **equivocado.**	You are mistaken.
Es posible que estemos **equivocados.**	It is possible that we are mistaken.

14. "*Del todo*," "entirely," "absolutely."

15. "*Desempeñar papel*," or "*hacer papel*," "to play a part," "to play a role"; also, "to pretend," "to make believe":

El actor **desempeñó** (*or*, **hizo**) su **papel** muy bien.
Grant **desempeñó** (*or*, **hizo**) un **papel** importantísimo durante la guerra civil.
Un agricultor **hace** muy mal **papel** entre gente de sociedad.
El que **hacía** el **papel** de ser nuestro mejor amigo, era nuestro peor enemigo.

The actor played his part very well.
Grant played a very important part during the Civil War.
A farmer plays a very poor part among society people.
He who pretended to be our best friend, was our worst enemy.

16. A substantive indicating the office or use of an object is sometimes placed after the name of the object as a qualifying adjective. Thus, "*coche* **dormitorio**," "sleeping coach" (literally, "dormitory coach"); "*letras* **nombres**," "name letters"—letters that play the part of names; "*papel* **moneda**," "paper money" (more literally, "money paper")—paper that takes the place, or plays the part, of money. This is one of the few cases in which Spanish substantives are used as adjectives.

17. "*Con el tiempo*," "in time," "in the course of time."

18. It would be equally proper to say, "*El hiberniano escuchaba más* **de lo que** *hablaba*" (Lesson XVIII, Art. **21**). The phrase "*de lo*" is not usually omitted in expressions of this kind, except in formal style.

19. This word is pronounced as in English. It is sometimes written "*yanqui*."

20. The future indicative is often employed to express command or desire:

No **matarás**.
Capitán, Ud. **atacará** la ciudad por este lado.
Los empleados **trabajarán** ocho horas todos los días, menos el domingo.

Thou shalt not kill.
Captain, you will attack the city on this side.
The employes shall work eight hours every day, except Sunday.

In cases like the one to which this article refers, the future may be replaced by "*haber de*" followed by the infinitive

(see Art. 3): "**Has de** *saber, Miguel*," "**You must know,** Michael," or, "I wish you to know, Michael."

21. "*Abrirse paso*" literally means "to open a passage for oneself," but more properly, "to clear one's way."

22. The substantives "*empujones*," "*tirones*," and "*pisotones*" mean, respectively, "hard pushes," "hard pulls," "hard trampling." The literal translation of the phrase "*á empujones*" is "by means of hard pushes." Here the preposition "*á*" indicates the way of doing, or the means employed to do, something, but with the implication either of violence or of insistency in the application of the means. Similarly,

Mataron al enfermo **á** *remedios*.	They killed the patient with too many medicines.
Vencí todas esas dificultades **á** *paciencia*.	I overcame those difficulties by dint of patience.

23. Notice the combination of the two prepositions "*por*" and "*entre*": "*por entre*" literally means "through among," but is properly translated simply by "through."

24. "*Buen mozo*," literally, "good young man," but properly, "good looking":

La señorita Mercedes es muy **buena moza.**	Miss Mercedes is very good looking.
Byron era un hombre muy **buen mozo.**	Byron was a very good-looking man.
¿Á Ud. le parece que aquella señora es **buena moza?**—No, señor, me parece muy fea.	Do you think yonder lady is good looking?—No, sir, I think she is very homely.

25. The plural form "*conocimientos*" is used with reference to a varied knowledge, or to knowledge in general—learning:

Newton poseía grandes **conocimientos** en las ciencias matemáticas y en las físicas.	Newton possessed great knowledge in the mathematcial and in the physical sciences.
Los **conocimientos** comerciales de ese señor no valen gran cosa.	That gentleman's **commercial** knowledge is not worth much.
Herbert Spencer es un filósofo de profundos **conocimientos.**	Herbert Spencer is a philosopher of profound knowledge.

26. This "*lo*," which means "it," may be omitted, although the sentence is more forcible with it.

27. Notice that in Spanish we say, "*El sol sale* **por** *el este, y se oculta* **por** *el oeste*," "The sun rises (*literally*, comes out) *in* the east, and sets *in* the west." The preposition "*en*" is sometimes used instead of "*por*," but the latter is preferable. The verb "*ponerse*" is more commonly employed than "*ocultarse*" in the sense of "to set:"

En el verano, el sol sale muy temprano y **se pone** muy tarde.	In summer, the sun rises very early and sets very late.
El sol no **se ha puesto** todavía.	The sun has not yet set.
¿Á qué hora **se puso** el sol anoche?	At what time did the sun set last evening?

28. See Lesson XXIV, Vocabulary, after "*cabo.*"

29. See Lesson XXV, Art. **11.**

30. Certain substantives cannot be referred to either by "*él*" or by "*ella*," and are, therefore, neither masculine nor feminine. These substantives are called **neuter substantives**, and reference is made to them by the substantive "*ello*," which is called a **neuter pronoun.** Some of the principal neuter substantives are "*esto*," "*eso*," "*aquello*," "*nada*," "*todo*," and "*algo*":

Es preciso que compremos **eso**, aun cuando tengamos que pagar mucho por **ello.**	It is necessary for us to buy that, even if we have to pay a great deal for it.
Aquí está **todo** lo que tengo: puede Ud. hacer con **ello** lo que quiera.	Here is all I have: you may do what you like with it.
Don Juan me ha prestado **algo**, y aunque **ello** no asciende á mucho, es suficiente por ahora.	Mr. John has lent me something, and although it does not amount to much, it is sufficient for the present.

The neuter "*ello*" has the accusative "*lo*" ("*Cree Ud. eso?*—**Lo** *creo*"), and the dative "*le.*" The use of the latter will be explained elsewhere.

"*Ello*" is also used with reference to a whole phrase or

sentence, as in the expression to which this article refers, and in the following examples:

Deseo ir á Sur-América, pero no tengo dinero para **ello.**	I wish to go to South America, but I have no money to do so (*literally*, I have no money for it).
Dijo que no pagaría lo que debía, aun cuando **ello** le costase caro.	He said that he would not pay what he owed, even if it (his not paying) cost him dear.
Yo no puedo estudiar idiomas, pues para **ello** (or, para **eso**) se requiere más paciencia de la que yo tengo.	I cannot study languages, as that requires more patience than I have.

31. See Lesson XIII, Review and Conversation, note 4.

32. As stated in the Vocabulary, the verb "*bastar*" means "to be sufficient," "to be enough." The form "*basta*" is of very frequent occurrence in the sense of "that is enough," "that will do," the subject "*eso*" being understood. The subjunctive form "*baste*" means, as in the Reading Exercise of this Lesson, "suffice it," or "let it suffice."

33. The substantives "*sud*" and "*sur*" are synonymous. The former, however, is not much used except in the name "*Sud-América*" and in the derived adjective "*sud-americano.*" Furthermore, we say indifferently either "*Sud-América*," "*Sur-América*," or "**la** *América del Sur.*" Similarly, North America is known by either of the names "*Norte-América*" or "**la** *América del Norte.*"

When the name of a country, state, etc. is followed by a qualifying adjective or phrase, the definite article should precede the name: "**la** *Europa* **oriental,**" "Eastern Europe"; "**la** *Carolina* **del Norte,**" "North Carolina"; "**la** *América* **Central,**" "Central America."

34. In the very small towns of Spanish-speaking countries there is a square that serves as a market place on certain days, and around which are the principal stores. This square is called the "*plaza.*" By extension, the word "*plaza*" has come to mean, in commercial language, any city considered as a market or a commercial center.

35. "*Estar al cabo de*," "to be posted about," "to be aware of."

36. The non-reflexive verb "*reducir*" means "to reduce" or "to diminish," and the reflexive form "*reducirse*" means "to be, or become, reduced, or diminished." (See Lesson XXIV, Art. **9.**)

37. Observe that in Spanish we say "*trabajar* **con** *una firma*," "to work *with* a firm," and not "*trabajar* **para** *una firma*," "to work *for* a firm."

38. See Lesson XX, Review and Conversation, note 6.

39. "*Por otra parte*," "on the other hand," "besides."

40. "*Puesto en razón*," "sensible," "reasonable."

41. "*En el día*," "at present," "nowadays."

42. The phrase "*apenas si*" means "hardly," "scarcely." In all other cases the word "*apenas*" means "only" or "just." The use of the subjunctive form of the verb after "*apenas si*" was explained in Art. **8.**

43. "*Venir á ser*," like "*llegar á ser*," means "to become." (See Lesson XVIII, Review and Conversation, note 6.)

44. "*Hasta cierto punto*," "to a certain extent," "in a measure."

45. See Lesson XXIV, Additional Dialogues, note 8.

46. The substantive "*cambio*" means "change," "exchange," and in commercial language, "par of exchange":

El **cambio** está muy alto.	The par of exchange is now very high.
¿Á cómo está el **cambio** hoy?	What is the par of exchange today?
El **cambio** del oro ha subido mucho últimamente.	The exchange of gold has risen a great deal lately.

47. The definite article is very commonly used before a number expressing a percentage:

Las letras sobre Nueva-York están **al** 65 por ciento.	Drafts on New York are now at 65 per cent.
¿Á cómo estaba el cambio cuando Ud. salió de Bogotá?—Las letras en oro inglés estaban **al** 800 por ciento; las en oro americano, **al** 836.	What was the par of exchange when you left Bogota?—Drafts in English gold were at 800 per cent.; in American gold, at 836.
Más **del** veinte por ciento del ferrocarril está ya terminado.	More than twenty per cent. of the railroad is already finished.
El sesenta por ciento del ejército murió de fiebre amarilla.	Sixty per cent. of the army died of yellow fever.

48. As the rate of exchange between American and Spanish-American currency is seldom at par, it is always necessary, in commercial transactions with Spanish-American countries, to specify the kind of currency in which any stated amount is to be reckoned. The word "*oro*," or the phrase "*oro americano*," is used for brevity to indicate American currency:

Por el correo que viene enviaré á Ud. una letra por $275.68 **oro**, en pago de las mercancías que he recibido de Ud. últimamente.	By the next mail I will send you a draft for $275.68 gold, in payment for the goods I have lately received from you.
Vendímos las minas por $760,000 papel, que no alcanzan sino á $97,800 **oro**.	We sold the mines for $760,000 paper, which amounts to only $97,800 gold.

49. "*Encontrarse con que—*," "to find to one's surprise that—."

50. "*Por ese estilo*," or "*por el estilo*," "of that kind." "like that." This phrase generally conveys the idea of contemptuousness:

El joven ése no habla sino de muchachas, trajes, comidas y otras cosas **por el estilo** (or, **por ese estilo**).	That young man talks of nothing but girls, dresses, dinners, and other things of that sort.
La música, la lectura y otras distracciones **por el** (ó **por ese**) **estilo**, además de agradables, son instructivas.	Music, reading, and other amusements of that sort, aside from being pleasant, are instructive.

51. The gerund is not used in Spanish as an adjective, nor, with its modifications, as an adjective phrase. Hence, it would not be proper to translate literally the English phrase "agents traveling in those countries," in this manner: "*agentes* **viajando** *por esos países*": the expression "*que viajan*" should be employed instead of the gerund "*viajando.*"

52. "*Á plazo,*" "on credit." Notice the following additional examples illustrating the meaning of "*plazo*":

¿Cuánto **plazo** nos dará Ud.?—Siento no poder darles **plazo** ninguno, pues yo no vendo sino al contado.	What time will you give us?—I am sorry I cannot give you any time at all, for I sell only for cash.
Mañana se cumple el **plazo** que le hemos dado á esa firma.	The time we have given that firm expires tomorrow.
Ayer se nos cumplió el **plazo,** pero no tuvimos con qué pagar.	Our time ran out yesterday, but we had no money to pay with.
La compañía del canal ha solicitado una prolongación de **plazo.** Según el contrato celebrado entre ella y el gobierno de Colombia, el **plazo** se cumple el 8 (ocho) del mes entrante.	The canal company has asked for an extension of time. According to the contract made between that company and the Colombian Government, the stipulated time expires on the 8th of next month.

53. See Lesson XXII, Additional Dialogues, note 8.

54. "*Del país,*" "domestic," "belonging to the country," "home made."

55. The word "*si*" is not used in Spanish before a participle, as is its equivalent "if" in English. Were we to use this word in the present case, we should say, "*si* **se envían,**" "if they are sent."

56. As stated in the Vocabulary, "*echar á perder*" means "to spoil." "*Echarse á perder*" is also rendered by "to spoil"; but, in the first case, "to spoil" is an active verb; in the second, a neuter verb:

El café **se echó** á perder á causa del calor.	The coffee spoiled on account of the heat.
Mi hermanito estuvo viendo esos cuadros, y los **echó á perder.**	My little brother was looking at those pictures, and he spoiled them.

The following examples illustrate others of the many meanings of "*echar*":

Los americanos **echaron** á los españoles de Cuba.	The Americans put the Spaniards out of Cuba.
La señorita Rosa tuvo que **echar** á ese joven de su casa.	Miss Rose had to order that young man out of her house.
¿Él renunció su empleo, ó lo **echaron?**	Did he resign his position, or was he sent away?
Hágame el favor de **echarme** esta carta en el correo.	Please put this letter in the post-office for me.
Eche este polvo en un vaso de agua, y tómese una cucharada cada hora.	Put this powder in a glass of water, and take a spoonful every hour.
¡Cuánto las hemos **echado de menos,** señoritas!	How much we have missed you, young ladies!

57. "*Dejar ver*," "to show," "to indicate"; "*dejarse ver*," "to be plainly seen":

Desde el principio de la guerra, los Boers **dejaron ver** que eran soldados de primer orden.	From the beginning of the war, the Boers showed that they were first-class soldiers.
Por el modo como esa señorita habla de las americanas, **se deja ver** que las conoce muy poco.	From the way in which that young lady speaks of American women, it is easy to see that she knows them very little.

58. "*Correr de cuenta de uno*"—an expression used to indicate that one will look after or take charge of something as one's own affair:

No se preocupe Ud. por la compra de los billetes; eso **correrá de mi cuenta.**	Do not worry about the buying of the tickets; I will take care of that.
El señor González y yo ya no somos socios: el almacén **corre** ahora **de mi cuenta.**	Mr. Gonzalez and I are no longer partners; the store is now in my hands alone.

59. "*Pasar por*" is often used in the sense of "to call at," and "*pasar adelante*," in that of "to walk in":

¿Puede Ud. **pasar por** mi oficina mañana por la mañana?	Can you call at my office tomorrow morning?
Dígale á esa señora que **pase adelante** y tome asiento.	Tell that lady to walk in and take a seat.

60. "*Alza*" is feminine, but takes the masculine form of the definite article. (See Lesson XII, Art. **13.**)

61. See Lesson XXI, Art. **90.**

62. See Lesson XXIV, Art. **44.**

63. The verb "*variar*" has the irregularities in accentuation referred to in Lesson XX, Art. **4.**

64. The verb "*prever*" is conjugated like "*ver*": "*yo preveo,*" "*ellos preven,*" "*Parece que Uds. no han previsto los resultados,* "It seems that you have not foreseen the results."

ADDITIONAL DIALOGUES

—Carmen!	Carmen!
—Mande Ud., D. Jorge.	What is your pleasure, Mr. George?
—Creo que tocan á la puerta.[1] Hágame el favor de bajar y ver quién es.	I think some one is knocking at the door. Please go down and see who it is.
(La criada baja y abre la puerta de la calle,[2] á la cual está un caballero.)	*(The servant goes down and opens the street door, at which there is a gentleman.)*
—¿Es ésta la casa de D. Jorge Corrales?	Is this Mr. George Corrales's house?
—Sí, señor, ésta es.	Yes, sir, it is.
—¿Está él en casa?	Is he at home?
—Sí, señor. Sírvase pasar adelante y tomar asiento. Yo le avisaré inmediatamente que Ud. desea verlo. ¿Me hace Ud. el favor de darme su nombre?	Yes, sir. Please walk in and take a seat. I will tell him at once that you wish to see him. Will you be kind enough to give me your name?
—Aquí tiene Ud. mi tarjeta.	Here is my card.
(La criada sube al cuarto de D. Jorge, á quien da la tarjeta.)	*(The servant goes up to Mr. George's room, to whom she gives the card.)*
—¿Dijo Ud. al caballero que pasase adelante y se sentase?	Did you ask the gentleman to come in and sit down?

[1] "*Tocar á la puerta,*" "to knock at the door."
[2] "*Puerta de la calle,*" "street door."

ADDITIONAL DIALOGUES—(Continued)

—Ya lo creo, señor; él está en la sala aguardándolo á Ud.

—Dígale que se sirva subir acá á mi pieza.[5]

(Carmen baja, y conduce al caballero al cuarto de D. Jorge, en el segundo piso.)

—¿El señor Corrales?

—Su servidor, señor Gutiérrez. Tenga la bondad de seguir y sentarse. Estoy á las órdenes de Ud.

—Leí en el periódico de esta mañana un anuncio de Ud. solicitando un corresponsal y traductor, y, creyendo que yo pueda desempeñar el puesto, he venido á verle.

—Muy bien, señor. Ud., por supuesto, conoce perfectamente bien los idiomas inglés y español[6] ¿no?

—Perfectamente, y conozco además el portugués y el alemán.

—El alemán no le sería á Ud. de utilidad ninguna para este empleo; pero el portugués sí, pues yo tengo bastantes negocios con el Brasil. ¿Ha tenido Ud. mucha experiencia como corresponsal y traductor de[7] empresas comerciales?

—Ah, sí, señor. Hace más de quince años que estoy haciendo esa clase de trabajo. He trabajado con varias de las principales casas comisionistas de Nueva-York, Boston y Filadelfia, ya como tenedor de

Of course, sir; he is in the parlor waiting for you.

Tell him to please come up here to my room.

(Carmen goes down, and shows the gentleman to Mr. George's room, on the second floor.)

Mr. Corrales?

Your servant, Mr. Gutierrez. Please walk in and sit down. I am at your service.

I read an advertisement of yours in this morning's paper for a correspondent and translator and thinking that I may be able to fill the position, I have come to see you.

Very well, sir. Of course you know the English and the Spanish language perfectly, do you not?

Perfectly, and I am also acquainted with Portuguese and German.

German would not be of any value to you for this position, but Portuguese would, for I do considerable business with Brazil. Have you had much experience as correspondent and translator for commercial concerns?

Oh, yes, sir. I have been doing that kind of work for over fifteen years. I have worked with several of the principal commission houses of New York, Boston, and Philadelphia, sometimes as bookkeeper, sometimes

---

[5] One of the meanings of "*pieza*" is "room." In previous lessons, the word has occurred in the sense of "piece."

[6] See Lesson XXV, Art. 15.

[7] Notice the use of the preposition "*de*." In this case it would be incorrect to use "*para*," "for."

ADDITIONAL DIALOGUES—(Continued)

libros, ya como corresponsal y traductor. Hasta hace cuatro meses fuí corresponsal de la firma de Grace & (y) Cía., que, como Ud. sabe, es una de las empresas más respetables de Nueva-York. Una enfermedad seria me obligó á renunciar ese empleo, que tuve durante tres años y medio. Aquí tiene Ud. una carta de recomendación que la firma me dió el mes pasado.

(D. Jorge lee la carta con mucha atención.)

—Esta carta es recomendación más que suficiente, señor Gutiérrez. ¿Qué sueldo pediría Ud. por su trabajo?

—Preferiría que Ud. me hiciese oferta, señor Corrales.

—Bien; podemos empezar con $200 (doscientos pesos) al mes. Más tarde, si su trabajo es satisfactorio, como sin duda lo será, le pagaré un sueldo más alto.

—Muy bien, señor, acepto sus condiciones. ¿Cuándo me necesitará Ud.?

—Mañana. Tenga la bondad de ir á mi oficina como á las diez y media, y entonces lo pondré en posesión de su empleo.

—Así lo haré, señor Corrales.—Buenos días.

—Hasta mañana, señor Gutiérrez. Perdone Ud. que no lo acompañe hasta la puerta; pero, como Ud. ve, tengo un fuerte resfriado, y temo que el aire frío me haga daño.

—Hace Ud. bien en no salir, pues el tiempo está malísimo. Aguardo que se mejore pronto.

—Muchas gracias.

as correspondent and translator. Until four months ago, I was a correspondent for the firm of Grace & Co., which, as you know, is one of the most respectable concerns in New York. A serious disease compelled me to resign that position, which I held for three years and a half. Here is a letter of recommendation the firm gave me last month.

(Mr. George reads the letter with much attention.)

This letter is more than enough recommendation, Mr. Gutierrez. What salary would you ask for your services?

I should prefer that you would make me an offer, Mr. Corrales.

Well; we may begin with $200 a month. Later, if your work is satisfactory, as it will no doubt be, I will pay you a higher salary.

Very well, sir, I accept your terms. When will you need me?

Tomorrow. Please go to my office at about half-past ten, and then I will install you.

I will do so, Mr. Corrales.—Good day.

Till tomorrow, Mr. Gutierrez. Pardon me for not accompanying you to the door; but, as you see, I have a severe cold, and I fear the cold air may be injurious to me.

You do well not to come out, for the weather is very bad. I hope you will soon be better.

Thank you very much.

ADDITIONAL DIALOGUES — (Continued)

— Y bien, don Enrique, veamos ahora qué ideas trae Ud. de esos países sud-americanos, y qué opinión ha formado de las posibilidades de extender hasta por allá nuestras relaciones comerciales.

Well, then, Mr. Henry, let us see now what ideas of those South American countries you are bringing, and what opinion you have formed as to the possibilities of extending our commercial relations as far as there.

— Principiaré por decir á Ud. que la competencia europea es muy fuerte, y que á pesar de la superioridad y los bajos precios de nuestros artículos, nuestros esfuerzos serán infructuosos mientras no abandonemos el sistema de negociar sólo al contado, y mientras estemos obligados á trasportar nuestros productos de exportación en buques extranjeros.

I shall begin by telling you that European competition is very severe, and that notwithstanding the superiority and the low prices of our articles, our efforts will be futile so long as we do not give up the system of doing business only for cash, and so long as we are obliged to transport our export products in foreign ships.

— Hombre! no comprendo porqué, siendo nuestros artículos manufacturados de mejor calidad y más baratos que los artículos europeos, no pueden competir con éstos en aquellos mercados.

My dear man! I do not understand why our goods, being cheaper and of a better quality than European goods, cannot compete with the latter in those markets.

— Pronto lo comprenderá Ud. La competencia entre los comerciantes extranjeros en Sud-América no es tanto en los precios como en las facilidades de pago, y sobre todo en los plazos dados á los compradores. Los alemanes, que en este respecto han sido hasta ahora los más liberales, han tenido un buen éxito extraordinario. En aquellos países, los grandes capitales son relativamente raros; el comerciante no siempre puede pagar al contado por lo que compra, y espera pagar por sus artículos después de venderlos. Bajo estas circunstancias,

You will soon understand it. Competition among foreign merchants in South America is not so much in prices as in the facilities for payment, and especially in the dates given to buyers. The Germans, who in this respect have so far been the most liberal, have been extraordinarily successful. In those countries, large capitals are comparatively rare; the merchant cannot always pay cash for what he buys, and expects to pay for his goods after selling them. Under these circumstances, he who sells on credit has great advantages

ADDITIONAL DIALOGUES—(Continued)

el vendedor á crédito le lleva[8] muchas ventajas al que no vende sino al contado.

over him who sells only for cash.

—Voy comprendiendo.[9] ¿Y cómo se hacen esas operaciones á crédito?

I begin to understand. And how are those credit operations done?

—De diversos modos. El más común es recibir en pago pagarés con seis, nueve ó más meses de plazo. Estos pagarés son descontables en los bancos, muchos de los cuales apenas si hacen otra clase de transacciones. Otro medio bastante empleado es el de abrirle una cuenta corriente al comerciante, la cual él va cubriendo[9] con artículos que envía de su país á la casa vendedora extranjera.

In different ways. The most common one is to receive in payment promissory orders to run six, nine, or more months. These orders are discountable at the banks, many of which make hardly any other kind of transactions. Another way which is used considerably is to open a current account with the merchant, which account he gradually cancels with goods he sends from his country to the foreign selling-house.

—Ahora, ¿cuál es la desventaja que hay en enviar nuestras mercancías en buques europeos?

Now, what disadvantage is there in sending our goods in foreign ships?

—Que las compañías europeas de vapores cobran[8] fletes enormes, á fin de[8] impedir que los artículos americanos puedan hacerles competencia á los importados de Europa.

That the European steamship companies charge enormous freightages, in order to prevent American goods from competing with those imported from Europe.

—Pues, amigo, lo que es[10] eso, no se podrá evitar sino cuando se establezcan líneas americanas de vapores.

Well, my dear friend, so far as that goes, it can only be helped when American steamer-lines are established.

---

[8] "*Llevar ventaja á*," "to have the advantage of."

[9] The verb "*ir*," followed by a gerund, indicates progressiveness or gradualness of the action denoted by the gerund.

[8] "*Cobrar*" has, besides the meanings given in Lesson XXI, that of "to charge": "*¿Cuánto le* **cobraron** *por esa máquina?*" "How much did they charge you for that machine?" "*¿Cuánto* **cobran** *aquí por mes?*" "What do they charge here a month?"

[8] "*A fin de*," "in order to," "with the object of"; "*á fin de que*," "in order that."

[10] "*Lo que es*," "as for"; "*lo que es eso*," "as for that," "so far as that is concerned."

ADDITIONAL DIALOGUES—(Continued)

—Yo tengo muchos datos interesantes relativos al comercio de Chile y la Argentina, y quisiera discutirlos con Ud. detenidamente. ¿Quiere que hablemos de este asunto hoy, ó que lo dejemos para mañana?

I have many interesting data relative to the commerce of Chile and the Argentine, and should like to discuss them fully with you. Do you wish to talk about this matter today, or shall we leave it till tomorrow?

—Es mejor que lo dejemos para mañana, pues hoy estoy ocupadísimo.

It is better to leave it till tomorrow, for I am exceedingly busy today.

—¿Tú vas para la calle, Carlos?

Are you going out, Charles?

—Sí, hombre. ¿Necesitas algo?

Yes, my boy. Do you need anything?

—Hazme el favor de ir á la botica y hacerme preparar esta receta. De paso échame esta carta en el correo. Tú tendrás que ponerle el sello, pues yo no tengo ningunos. Es probable que necesite uno de á diez centavos.

Please go to the drug store and have this prescription filled. On your way put this letter in the post office. You will have to put the stamp on it, for I have not any. It will likely need a ten-cent stamp.

—Está bien. ¿No deseas alguna otra cosa?

Very well. Do you need anything else?

—Déjame pensar. Yo sé que necesito varias cositas que te iba á suplicar que me comprases, pero se me ha olvidado lo que eran.

Let me think. I know I need several small things that I was going to ask you to buy for me, but I have forgotten what they were.

—Tú dijiste antier que querías comprar un traje, un sombrero y un par de zapatos, pero creo que eso debes comprarlo tú mismo cuando te mejores y puedas salir.

You said day before yesterday that you wished to buy a suit of clothes, a hat, and a pair of shoes, but I think you must buy that yourself when you are better and can go out.

—Ah, por supuesto. Pero ahora me acuerdo de lo que quiero que me compres. Necesito un cepillo de dientes, uno de cabeza,[11] y un peine. Estos artículos se venden en la botica, y allí puedes comprarlos cuando

Oh, of course. But now I remember what I wish you to buy for me. I want a tooth brush, a hair brush, and a comb. These articles are sold at the drug store, and there you may buy them when you go for the

[11] "*Cepillo de dientes*," "tooth brush"; "*cepillo de cabeza*," "hair brush"; "*cepillo de ropa*," "clothes brush."

ADDITIONAL DIALOGUES—(Continued)

vayas por el remedio. Aquí tienes un billete de á diez pesos.

—¿No tienes nada más pequeño?

—Hombre, no: todo lo que tengo en el bolsillo es una moneda de á veinticinco centavos.

—No importa. Guarda tu billete, que yo pagaré por esas cosas, y tú me pagarás á mí luégo.

—Bueno, pues. Á propósito, ¿cuánto te debo yo á tí?

—Cosa de veinticinco pesos. Pero no te preocupes por eso: después arreglaremos cuentas.[12]—¿Cuándo necesitas tú ese remedio?

—No hay urgencia. El doctor me dijo que empezase á tomarlo esta noche; así es que no hay necesidad de que te des prisa.[13]

—Yo tengo que ir á hacer dos visitas, y no volveré antes de las seis. Si quieres, puedo mandarte el remedio con el muchacho de la botica.

—No, no hay necesidad. Tráelo tú cuando vengas. No te olvides de comprarme esas otras cosas.

—Todo lo tendrás aquí á las seis.—Hasta luégo.

—Hasta la noche.

medicine. Here is a ten-dollar bill.

Have you nothing smaller?

I have not: all I have in my pocket is a twenty-five cent piece.

Never mind. Keep your bill; I shall pay for those things, and you will pay me later.

Very well, then. Apropos, how much do I owe you?

About twenty-five dollars. But do not be concerned about that; we shall settle afterwards.—When do you need that medicine?

There is no hurry. The doctor told me to begin to take it tonight; so it is not necessary for you to hasten.

I have to go and make two calls, and shall not return before six. If you wish, I may send you the medicine by the drug-store boy.

No, it is not necessary. Bring it yourself when you come. Do not forget to buy me those other things.

You shall have everything here at six o'clock.—Good by.

Till this evening.

---

[12] "*Arreglar cuentas*," "to settle an account," or, simply, "to settle."

[13] See Lesson XXV, Art. **20.**

LESSON XXVII

NEW WORDS AND COMBINATIONS

VOCABULARY

NOTE.—The *x* in *extremo* is customarily pronounced like *s*.

el **abrigo**,[46] *the overcoat.*
aconsejar (reg.),[47] *to advise, to counsel.*
adelantar (reg.),[48] *to advance, to progress; to gain time* (said of a clock or watch).
adelantarse (reg.),[48] *to walk,* or *step, forwards; to gain time* (said of a clock or watch).
el **ademán**, *the attitude.*
afeitar (reg.), *to shave.*
la **aguja**, *the needle.*
á la par que, *as well as.*
el **alfiler**, *the pin.*
alguien, *somebody.*
alzar (reg.), *to raise, to pick up.*
alzarse (reg.), *to rise.*
anclar (reg.), *to anchor.*
el **andamio**, *the scaffolding.*
angosto, a, *narrow.*
el **ánimo**, *the mind.*
el **anzuelo**, *the fish hook.*
la **apariencia**, *the appearance.*
apostar (irr.),[13] *to bet, to wager.*
apretar (irr.),[13] *to tighten; to press, to squeeze.*
apretado, a, *tight.*
la **aridez**, *the aridity, the barrenness.*
atrasar (reg.),[48] *to lose time* (said of a clock or watch).
atrasarse (reg.),[48] *to fall behind; to lose time* (said of a clock or watch).
la **barbería**, *the barber's shop.*
el **barbero**, *the barber.*
bondadoso, a, *kind, kindly* (adj.).
el **bote**, *the boat.*
el **botón**, *the button.*
brusco, a, *rude.*
la **busca**, *the search.*
el **cadalso**, *the scaffold.*
calificar (reg.), *to qualify.*

For notice of copyright, see page immediately following the title page

VOCABULARY—(Continued)

calificar de, *to class as, to regard as.*
la **carcajada,** *the outburst of laughter.*
carero, a (ser), *to charge too much.*
la **carnada,** *the bait.*
la **carrera,** *the career, the profession; the race* (act of running).
de carrera, *hurriedly, in haste.*
el **carrete,** *the spool.*
la **casaca,** *the dress coat.*
la **casualidad,** *the chance.*
por casualidad, de casualidad, *by chance.*
dar la casualidad de, *to happen by chance* or *unexpectedly.*
la **chanza,** *the jest.*
el **chiste,** *the joke.*
el **cinismo,** *the cynicism.*
la **cinta,** *the ribbon.*
la **cintura,** *the waist* (part of the body).
la **cita,** *the engagement, the appointment.*
el **claro,** *the glade.*
cobarde, *coward; cowardly.*
cometer (reg.), *to commit* (as an error or crime).
la **conciencia,** *the conscience; the consciousness.*
la **copa,** *the crown* (of a hat).
sombrero de copa, *high* (usually silk) *hat.*
cortar (reg.), *to cut.*
la **cuadra,** *the block, the square;* also, a Spanish measure of length equal to 274 English feet.
la **cuerda,** *the clock,* or *watch, spring.*
dar cuerda á un reloj, *to wind up a clock* (or *watch*).
la **culpa,** *the fault.*
echar la culpa á alguien, *to blame somebody.*
tener la culpa de algo, *to be to blame,* or *to be responsible for something.*
culpar (reg.), *to blame.*
delgado, a, *thin; slender.*
derecho, a, *right, right-hand.*
desalmado, a, *conscienceless, hardened, unscrupulous.*
descuidado, a, *careless.*
el **descuido,** *the neglect, the oversight; the carelessness.*
desocupar (reg.), *to vacate; to empty, to clear away.*
desocuparse (reg.), *to become disengaged, to be done with a business.*
desocupado, *vacant, empty; not busy, disengaged.*
el **despertador,** *the alarm clock.*
destacarse (reg.), *to stand out; to loom.*
el **discurso,** *the discourse, the speech.*
distar (reg.),[86] *to be distant, to be at a distance of.*

VOCABULARY—(Continued)

la **distracción**, *the absent-mindedness; the attraction, the amusement.*
doblar (reg.), *to double; to turn.*
el **duro**,[e] *the dollar.*
empeñarse (reg.), *to insist.*
encargar (reg.), *to order; to ask* (somebody) *to get* (something for one).
en seguida, *at once.*
entender (irr.),[11] *to understand.*
entero, a, *entire, whole.*
entregar (reg.), *to deliver.*
entregarse (reg.),[m] *to give oneself up*, or *to betake oneself; to surrender.*
envolver (irr.),[13] *to wrap, to do up.*
la **escobilla**, *the short-handled brush.*
escobilla de barba, escobilla de afeitar, *shaving brush.*
la **estación**, *the season.*
estrecho, a, *narrow; tight.*
estrepitoso, a, *noisy, boisterous.*
el **extremo**, *the extreme; the end.*
en extremo, *in the extreme, extremely.*
famoso, *famous.*
feliz, *happy.*
infeliz, *unhappy, wretched.*
el **fieltro**, *the felt.*
el **fondo**, *the bottom; the* (*back*) *ground.*
forcejear (reg.), *to struggle.*
fuera, *out.*
el **gemelo**, *the twin; the cuff button.*
el **grano**, *the grain.*
grave, *grave, serious.*
grueso, a, *thick; coarse.*
habituarse (reg.),[n] *to become accustomed.*
la **herencia**, *the heredity; the inheritance.*
la **hierba**, la **yerba**, *the grass.*
el **hilo**, *the thread.*
la **horca**, *the gallows.*
la **horquilla**, *the hairpin.*
humanitario, a, *humanitarian, humane.*
imponente, *imposing, awful.*
infantil, *childish.*
infinito,[e] *very much, ever so much.*
infinito, a, *infinite.*
infundir (reg.), *to inspire with, to cause.*
instintivo, *instinctive.*
el **instinto**, *the instinct.*
el **intervalo**, *the interval.*
jamás,[o] *never.*
el **juego**, *the set.*
la **justicia**, *the justice.*
la injusticia, *the injustice.*
la **lágrima**, *the tear.*
la **levita**, *the frock coat.*
la **lista**, *the stripe; the streak.*

VOCABULARY—(Continued)

loco, a, *crazy, insane; crazy person.*
maldito, a, *damned, accursed; confounded.*
el **malhechor,** *the malefactor.*
malicioso, a, *wary, suspecting.*
la **manga,** *the sleeve.*
meditar (reg.), *to meditate.*
medroso, a, *timorous, faint hearted.*
merecedor, a, *deserving* (adjective).
mezclar (reg.), *to mix, to mingle.*
el **microbio,** *the microbe.*
el **miedo,** *the fear.*
tener miedo,[14] *to be afraid.*
tener miedo á,[14] *to be afraid of.*
la **moda,** *the fashion.*
de moda, *in fashion, in style.*
fuera de moda, *out of fashion.*
la **muerte,** *the death.*
la **muestra,** *the sample.*
la **navaja,** *the folding knife.*
navaja de afeitar, navaja de barba, *razor.*
observar (reg.), *to observe, to watch.*
el **orgullo,** *the pride.*
el **paño,** *the paper* (as of needles).
par que (á la) (see "*á la par que*").
parar, pararse (reg.), *to stop.*
el **pavor,** *the dread, the awe.*
el **peluquero,** *the hair cutter; the barber.*
la **pena,** *the penalty.*
perecer (irr.),[14] *to perish.*
pescador, a, *fishing* (adj.); *fisherman* (fem., *fisherwoman*).
el **pez,**[11] *the fish.*
picar (reg.), *to bite* (said of fish); *to sting.*
pícaro, a, *rascally, roguish; rascal, rogue.*
el **polvo,** *the dust.*
el **portento,** *the portent, the wonder.*
la **pregunta,** *the question.*
hacer una pregunta, *to ask a question.*
el **prendedor,** *the breastpin*
la **quincallería,** *the hardware; the hardware store.*
probarse (irr.), *to try on* (as clothes).
quizás,[14] *perhaps.*
rasurar (reg.), *to shave.*
razonable, *reasonable.*
la **recompensa,** *the recompense, the reward.*
reír, reírse (irr.),[14] *to laugh.*
yo río, él ríe (ind. pres.).
yo, él ría, nos. riamos (subj. pres.).
él rió, ellos rieron (ind. pret.).
yo, él riera (subj. pret.).
riendo (gerund).

VOCABULARY—(Continued)

remorder (irr.),[12] *to cause remorse, to sting* (said of conscience).
responder (reg.), *to answer.*
el **restablecimiento,** *the recovery.*
la **ribera,** *the bank, the shore.*
romano, a, *Roman.*
la **ruina,** *the ruin, the downfall.*
sabroso, a, *tasty, palatable, savory.*
el **sastre,** *the tailor.*
la **sastrería,** *the tailor's shop.*
seguida (en) (see "*en seguida*").
el **senador,** *the senator.*
sensato, a, *sensible, wise.*
insensato, a, *insensate.*
las **señas,**[13] *the address.*
severo, a, *stern, strict.*
silencioso, a, *silent.*
siniestro, a, *sinister.*
siquiera,[2] *if only, at least.*
ni siquiera,[2] *not even.*
el **sitio,** *the site, the place.*
el **sobretodo,** *the overcoat.*
la **soledad,** *the solitude.*
solemne, *solemn.*
la **sombrerería,** *the hat store, the hatter's.*
el **taller,** *the workshop.*
temblar (irr.),[12] *to tremble.*
el **temor,** *the fear.*
el **terno,** *the suit of clothes.*
testigo, *witness.*
timorato, a, *timorous, pusillanimous.*
tocante á, en lo tocante á, *with regard to.*
el **tono,** *the tone.*
ú,[14] *or.*
el **universo,** *the universe.*
usar (reg.), *to use; to wear.*
vano, a, *vain.*
la **vergüenza,**[13] *the shame.*
tener vergüenza, *to be ashamed.*
dar vergüenza, *to cause shame.*
la **víctima,** *the victim.*
la **vuelta,** *the turn, the bend.*
á la vuelta, á la vuelta de la esquina, *round the corner.*
la **yerba** (the same as "*la hierba*").
la **zapatería,** *the shoe store; the shoemaker's shop.*
el **zapatero,** *the shoemaker.*

READING EXERCISE

El Irlandés y el Americano (*Conclusión*).—Miguel, habituado al patriotismo de su amigo, ponía poca atención[1] á estos discursos, y

The Irishman and the American (*Concluded*).—Michael, accustomed to his friend's patriotism, was paying little attention to these

READING EXERCISE—(Continued)

mientras Guillermo Hache se empeñaba en hacerle ver los portentos de América, él observaba un bote pescador anclado cerca de la ribera derecha del río. Dos pescadores, sentados en los extremos del bote con la serenidad de senadores romanos, esperaban en vano la recompensa de su paciencia estoica.

—Díme, Miguel—continuó el yankee—¿no opinas tú que lo que te acabo de decir es la pura verdad?

—Sí, hombre; indudablemente los peces" del Hudson son los peces más maliciosos del mundo, pues veo que los mejores pescadores del mundo, con los anzuelos más perfectos del mundo y la carnada más sabrosa del mundo, no logran ni siquiera' que los malditos peces piquen.'

Llegaron en esto' á una vuelta del camino, al doblar' la cual alcanzaron á ver' algo como un andamio que se alzaba á cosa de' diez metros sobre un claro cubierto de yerba alta. La soledad del sitio, la aridez del terreno, y el aspecto imponente, á la par que siniestro, de una que

discourses, and while William Aitch insisted on making him see the wonders of America, he was observing a fishing boat anchored near the right bank of the river. Two fishermen, seated in the ends of the boat with the calmness of Roman senators, waited in vain for the reward of their stoical patience.

"Tell me, Michael," continued the Yankee, "do you not think that what *I* have just said is the pure truth?"

"Yes, my boy; undoubtedly the fish of the Hudson are the most wary *fish in the* world, for I see that the best fishermen in the *world*, with the most perfect fish hooks in the world, and the *most tasty* bait in the world, cannot get even a bite from *the* confounded fish."

At this moment they arrived at a bend *in the* road, on turning which they espied something like a *scaffolding* that rose about ten meters above a glade *covered with* tall grass. The solitude of the spot, the barrenness of the ground, and the imposing as well as sinister aspect of a

READING EXERCISE—(Continued)

otra[7] roca que se destacaba como testigo[8] silencioso de algún acontecimiento solemne, daban á aquel andamio una apariencia severa y terrible, y despertaban[9] en el ánimo cierto respeto mezclado de pavor. El andamio era una horca.

En presencia[8] de los instrumentos de la[11] muerte, el hombre timorato y medroso tiembla[12] de[17] miedo, quizás[18] porque instintivamente siente[16] que del cobarde al criminal hay poca distancia, y que á él también puede tocarle[19] la suerte de[20] terminar su vida en el cadalso; el hombre humanitario se llena[21] de compasión, y derrama tal vez una lágrima por las víctimas desgraciadas á quienes la[11] herencia, la[11] educación ó la[11] adversidad han hecho esclavas del[11] crimen; y el filósofo medita sobre las vanidades de la[11] vida, el loco orgullo y la ignorancia del hombre, y la importancia infantil que da á sus actos esta criatura insignificante, que en el universo infinito no es más que[22] un microbillo forcejeando en un grano de polvo.

rock that loomed here and there like a silent witness of some solemn event, gave that scaffolding a stern and terrible appearance, and roused in the mind a certain respect mingled with dread. The scaffolding was a gallows.

In the presence of the instruments of death, the pusillanimous and timorous man trembles with fear, perhaps because he instinctively feels that there is little distance between the coward and the criminal, and that it may be his lot also to end his life on the scaffold; the humanitarian fills with compassion and sheds perhaps a tear for the unfortunate victims whom heredity, education, or adversity has made slaves of crime; and the philosopher muses over the vanities of life, the foolish pride and the ignorance of man, and the childish importance given to his acts by this insignificant creature, who in the infinite universe is but a tiny microbe struggling in a grain of dust.

READING EXERCISE—(Continued)

Miguel y Guillermo Hache no eran timoratos ni humanitarios. Algo tenían de filósofos,[14] por cuanto[15] eran en extremo cínicos, y el[11] cinismo no dista[15] mucho de la[11] folosofía. Lejos de infundirles temor ó respeto, la horca les sirvió[16] de ocasión[17] para entregarse[15] á chanzas y chistes, que la mayoría de la gente sensata sin duda calificaría de vulgaridades de mal gusto.[15] Después de una conversación irreverente,[15] interrumpida á intervalos por estrepitosas carcajadas, sobre la justicia en general, y sobre la horca y la pena de muerte en particular, de todo lo cual se reían[15, 21] estos dos hombres desalmados, Guillermo Hache, alzando los ojos al cadalso en fingido ademán de solemnidad, dijo á Miguel, con tono[8] grave é imponente:

—Díme, Miguel, si en esa horca terrible, donde tanto infeliz[15] ha sido sacrificado á la justicia, hubiesen perecido[14] todos los pícaros y malhechores que por sus crímenes son merecedores de una muerte ignominiosa, ¿dónde estarías *tú?*

Michael and William Aitch were neither pusillanimous nor humanitarian. There was in them something of the philosopher, inasmuch as they were extremely cynical, and cynicism is not very remote from philosophy. Far from inspiring them with fear or respect, the gallows afforded them occasion to give themselves to jokes and jests, which the majority of sensible people would no doubt consider vulgarities in bad taste. After an irreverent conversation, interrupted at intervals by boisterous outbursts of laughter, on justice in general, and on the gallows and the death penalty in particular, at all of which these two conscienceless men laughed, William Aitch, raising his eyes to the scaffold in an attitude of pretended solemnity, said to Michael with a grave and awful tone:

"Tell me, Michael, if all the rascals and malefactors who by their crimes deserve an ignominious death had perished on that gallows, on which so many wretched men have been sacrificed to justice, where would *you* be?"

READING EXERCISE—(Continued)

—Donde estoy ahora, pero *solo*— respondió el irlandés fría y lacónicamente."

"Where I am now, but *alone*," answered the Irishman coolly and laconically.

CONVERSATION

Un caballero sale á hacer unas compras con un amigo.

—¡Adiós," amigo Pacheco! ¿Adónde va Ud. tan de carrera?

—Ah! ¿es" Ud., Mendoza? Precisamente iba en busca de Ud. para que fuésemos á las tiendas á que Ud. tan bondadosamente me ofreció" acompañarme.

—Pues, señor, me alegro que haya dado la casualidad de que nos" encontremos. Como ayer quedámos en" que nos" veríamos en mi pieza hoy á las nueve, y ya son las nueve y media, temí que á Ud. se le hubiese olvidado" nuestra cita, é iba á buscarlo.

—Le pido mil perdones por haberle quedado mal;" pero esta vez debe Ud. echarle la culpa á mi despertador, y no á mí. Antes de acostarme" le dí cuerda y lo puse para las ocho y cuarto; pero durante la noche debe de haberse atrasado" tres cuartos de

A gentleman goes out shopping with a friend.

Hallo, friend Pacheco! Where are you going in such a hurry?

Ah! is it you, Mendoza? I was just going to look for you that we might go to the stores to which you so kindly offered to accompany me.

Well, sir, I am glad we have happened to meet. As we agreed yesterday to meet in my room today at nine, and it is already half-past nine, I was afraid lest you might have forgotten our engagement, and was going to look for you.

I beg a thousand pardons for having disappointed you; but this time you must blame my alarm clock, and not me. Before I went to bed I wound it and set it for a quarter-past eight; but during the night it must have lost three-quarters of an hour, for shortly

CONVERSATION—(Continued)

hora, pues á poco de[41] haber sonado[13] esta mañana, oí el reloj de la catedral dar[42] las nueve.

after it went off this morning, I heard the Cathedral clock strike nine.

—¿De manera que Ud. cree que su despertador atrasó[40] tres cuartos de hora en menos de siete ú[43] ocho horas?

So you think that your alarm clock lost three-quarters of an hour in less than seven or eight hours?

—Á no ser que[44] el reloj de la catedral se haya adelantado.[40]

Unless the Cathedral clock gained.

—¡No, hombre! Apuesto[13] á que[44] anoche, cuando Ud. le dió cuerda á su despertador, no cayó en la cuenta[44] de que se había parado.

No, my dear fellow! I will wager that last night, when you wound your alarm clock, you did not notice it had stopped.

—Realmente, no lo noté.

Really, I did not.

—Pues[47] yo sí lo noté cúando estuve en su cuarto, y no se lo hice[48] notar á Ud., porque no creí que ello[49] se le pasara por alto.[40] No culpe, pues, al pobre reloj: cúlpese á sí[51] mismo por su distracción.

I did notice it when I was in your room, and did not call your attention to it, because I did not think you would overlook it. Do not, therefore, blame the poor clock; blame yourself for your absent-mindedness.

—¡Mire Ud. qué descuido!

What carelessness that was!

—Bien, esta inadvertencia no ha causado la ruina ni la muerte de nadie, y creo que puede Ud. pensar ahora en sus compras sin que le remuerda[13] la conciencia. ¿Qué quiere comprar primero?

Well, this oversight has not caused the ruin or death of anybody, and I believe you may now think of your purchases without being troubled by your conscience. What do you wish to buy first?

—Necesito comprar ropa

I have to buy some outer

CONVERSATION—(Continued)

exterior, pues la que tengo puesta[44] está tan vieja, que me da vergüenza[45] dejarme ver en la calle con ella. Vamos en seguida á una tienda de ropa hecha.

clothes, for those I have on are so old that I feel ashamed to be seen on the street in them. Let us go at once to a clothing store.

—Al frente hay una famosa sastrería, donde también se vende ropa hecha. Vamos allá, y si no encuentra[13] ropa que le venga,[46] puede mandársela[44] hacer.

Across the street there is a famous tailor's shop, where they also sell ready-made clothes. Let us go there, and if you do not find clothes that will fit you, you may have them made to order.

—Yo les tengo miedo á los sastres de aquí, pues alguien me dijo que son muy careros.

I am afraid of the tailors here, for somebody told me they charge too much.

—En este lugar no cobran demasiado, y todo lo que venden es bueno. Además, yo le aconsejo[47] que no compre ropa demasiado barata, pues dura poco, y á la larga[44] cuesta[13] más que la de buena calidad.

In this place they do not charge too much, and everything they sell is good. Besides, I would advise you not to buy too cheap clothes, for they do not last long, and cost more in the end than those of good quality.

—Entremos, pues.

Let us go in, then.

—¿Desean Uds. ropa hecha, caballeros?

Do you wish ready-made clothes, gentlemen?

—Sí, señor: quisiera ver algunos de sus ternos.

Yes, sir: I would like to see some of your suits.

—¿Quiere Ud. ropa gruesa de invierno, ó delgada, como para primavera?

Do you wish thick winter clothes, or thin clothes, as for spring?

CONVERSATION—(Continued)

—De primavera. El invierno ya casi ha pasado, y no creo que merezca[14] la pena[15] comprar ropa para esta estación.

Spring clothes. Already the winter is almost gone, and I do not think it worth while to buy clothes for this season.

—¿Desea Ud. ropa de primera calidad, como la que su amigo tiene puesta,[15] ó algo más barato?

Do you wish first-class clothes, like those your friend has on, or something cheaper?

—Eso depende de los precios.

That depends on the prices.

—Un traje completo de paño importado de primera clase le costará á Ud. de treinta y cinco á cuarenta y cinco duros.[16]

A suit made of first-class imported cloth will cost you from thirty-five to forty-five dollars.

—El precio me parece[14] razonable. Sírvase[17] enseñarme[21] algunos de esos vestidos.

The price seems reasonable. Please show me some of those suits.

—Permítame que le tome la medida.—¿Quiere Ud. un traje negro, ó lo prefiere[16] de color?

Let me take your measure.—Do you wish a black suit or do you prefer a colored one?

—De color. Me gustaría uno gris claro, ó uno de[15] fondo gris con listas negras.

Colored. I should like one light gray, or one with a gray ground and black stripes.

—Aquí tiene Ud. un terno que le vendrá como si lo hubiese mandado hacer.

Here is a suit that will fit you as if you had had it made to order.

—El color me gusta mucho. ¿Cuánto vale este terno?

I like the color very much. How much is this suit worth?

—Cuarenta duros, señor.

Forty dollars, sir.

—Me gustaría probármelo.[18]

I should like to try it on.

—Sí, señor: puede Ud. entrar á aquel cuartito y ponérselo; luégo puede venir

Yes, sir: you may go into yonder little room and put it on; then you may come

CONVERSATION—(Continued)

aquí y mirarse al espejo.

here and look in the mirror (*literally*, look at yourself in the mirror).

—Los pantalones me parecen[14] un poco angostos, y me vienen muy apretados de cintura.[15] El saco me viene más bien corto, y las mangas son demasiado largas y demasiado estrechas.

The trousers seem a little narrow, and they fit me very tightly at the waist. The coat is rather short for me, and the sleeves are too long and too tight.

—Pruébese[13] este otro terno, que quizás[16] le venga mejor. Le diré, sin embargo, que ahora la moda es usar pantalones angostos: los pantalones anchos, que estaban muy de moda el verano pasado, están ahora enteramente fuera de moda.

Try on this other suit, which will perhaps fit you better. I will tell you, however, that now the fashion is to wear narrow trousers: wide trousers, which were very much in style last summer, are now entirely out of fashion.

—Si tal es el caso, entraré por[14] la moda y los usaré angostos también. — Este terno me parece bueno, y lo tomaré. Aquí tiene Ud. el dinero.

If such is the case, I shall follow the fashion, and wear them narrow, too. — I like this suit, and will take it. Here is the money.

—Si Ud. me deja sus señas,[15] yo se lo enviaré á su casa.

If you leave me your address, I will send it to your house.

—No, gracias. Yo mismo lo llevaré. Tenga la bondad de envolvérmelo.[13]

No, thank you. I will carry it myself. Please do it up for me.

—Muy bien, señor. —¿Necesita Ud. alguna otra cosa?

Very well, sir. — Do you need anything else?

—Un sobretodo de primavera.

A spring overcoat.

—¿Qué tal le parece éste? Póngaselo á ver si le viene.

What do you think of this? Put it on to see if it fits you.

CONVERSATION—(Continued)

—Me viene perfectamente. ¿Qué vale?	It fits me perfectly. What is it worth?
—Quince duros.	Fifteen dollars.
—Muy bien; lo tomaré. Hágame el favor de enviármelo á mi casa. Aquí tiene Ud. mi tarjeta, en la cual encontrará[13] Ud. mis señas.	Very well; I will take it. Please send it to my house. Here is my card, where you will find my address.
—Sí, señor. Ahora mismo enviaré el abrigo[14] á su casa de Ud.	Yes, sir. I will at once send the overcoat to your house.
—También necesito una casaca y una levita, pero estos artículos prefiero[15] mandarlos hacer. Mañana volveré[16] por acá á escoger los paños y á que[17] Ud. me tome la medida.	I also need a dress coat and a frock coat, but these articles I prefer to have made to order. I will come again tomorrow to select the goods and have you take my measure.

—¿Dónde quiere que vayamos[18] ahora—á la sombrería?	Where shall we go now—to the hatter's?
—No; sombrero no necesito. Ayer tarde compré uno de copa y uno de fieltro. Creo que con ésos dos y con el que tengo puesto[19] tendré hasta el fin de la primavera. —Quiero mandar hacer un par de zapatos. ¿Hay por aquí zapaterías buenas?	No; I need no hat. Yesterday afternoon I bought a high hat and a felt one. I think that these two and the one I have on will do me until the end of spring.—I wish to have a pair of shoes made. Are there good shoemakers' shops around here?
—Sí las hay;[20] pero las hay mucho mejores en la cuadra en que Ud. vive. Como Ud. habrá observado, en esa cuadra hay cuatro ó	There are; but there are better ones in the block where you live. As you must have noticed, there are in that block four or

CONVERSATION—(Continued)

cinco zapaterías, y todas son muy buenas. Uno de los zapateros que tienen su taller allí es muy amigo mío, y podemos irlo á ver luégo que nos desocupemos del resto de las compras que Ud. desea hacer.

five shoemakers' shops, and they are all very good. One of the shoemakers that have their shops there is a great friend of mine, and we may go to see him after we are done with the rest of the purchases you wish to make.

—¿Dónde podemos comprar una navaja de afeitar y una escobilla de barba?

Where can we buy a razor and a shaving brush?

—En una quincallería que queda á la vuelta de la esquina. Mi peluquero me ha dicho que cuanto allí se vende es de primera calidad. En lo tocante á navajas de barba, yo no soy juez, pues jamás[10] me rasuro yo mismo.[11]

In a hardware store around the corner. My barber has told me that everything sold there is first class. As to razors, I am no judge, for I never shave myself.

—Á mí no me gusta hacerme rasurar de barberos, que por lo común son bruscos y descuidados; y jamás voy á la barbería excepto á hacerme[11] cortar el pelo.

I do not like to be shaved by barbers, who are generally rude and careless, and I never go to the barber's shop except to have my hair cut.

—¿Qué sigue[10] en su lista?

What is next on your list?

—Ropa interior, un par de gemelos, un juego de botones de oro, y un prendedor de corbata. Aquí terminan mis compras; pero tengo que comprar también unas cositas que mi

Some underwear, a pair of cuff buttons, a set of gold buttons, and a necktie pin. My purchases end here; but I have to buy also some little things that my wife asked me to get for

CONVERSATION—(Continued)

mujer me encargó: unas cintas de seda como estas muestras, varias horquillas como ésta, un paño de agujas y uno de alfileres, y un carrete de hilo.

her: some silk ribbons like these samples, several hairpins like this, a paper of needles and one of pins, and a spool of thread.

—Todo eso lo compraremos en el almacén de Vélez y Guevara, que está á" tres caudras de aquí. Pero ¿no opina que sería bueno que antes de continuar entrásemos á almorzar en este restaurant?

We shall buy all that at Velez and Guevara's store, which is three blocks from here. But would you not like first to go into this restaurant and have breakfast?

—Pensando estaba yo en hacer la misma pregunta. Pero aun cuando Ud. la haya hecho primero, no por eso ha de" entenderse" que es Ud. quien invita. El almuerzo ha de" ser de mi cuenta."

I was thinking of asking the same question. But, even if you have asked it first, it must not be understood from that that it is you who invite. The breakfast is to be my affair.

—Bueno, hombre; eso no vale la pena" de discutirse: sea como Ud. quiera.

Very well, my dear fellow; that is not worth discussing: be it as you like

---

REMARKS

1. "*Poner atención*," "to pay attention."

2. The literal translation of the phrase, "*no logran ni siquiera que los malditos peces piquen*," is, "they do not succeed even in that the confounded fish should bite." As to the use of the verb "*lograr*," see Lesson XXIII, Art. **11.** The *c* of "*picar*" is changed to *qu* in "*piquen*," as otherwise the *c* would lose its *k*-sound.

The following additional examples further illustrate the use of "*siquiera*" and "*ni siquiera*":

Ud. debió **siquiera** haberme avisado que no podía venir.	You ought at least to have let me know that you could not come.
Dígame **siquiera** quién se lo dijo.	Tell me at least who told it to you.
Don José **ni siquiera** se paró á hablarnos.	Mr. Joseph did not even stop to speak to us.
Parece que ese hombre no sabe **ni siquiera** los primeros rudimentos de la aritmética.	It seems that that man does not know even the first rudiments of arithmetic.

3. With reference to time, "*en esto*" means either "at that moment" or "this moment," "at once," "in a moment":

Espéreme aquí, que **en esto** vuelvo.	Wait for me here; I shall return in a moment.
Don Eduardo acaba de salir **en esto.**	Mr. Edward has just this moment gone out.

4. See Lesson XXII, Art. **22.**

5. "*Alcanzar á ver,*" "to espy," "to descry," "to discern," "to see in the distance"; "*alcanzarse á ver,*" "to be seen in the distance," "to be distinguishable":

De la cumbre del cerro de San Juan **alcanzámos á ver** la ciudad.	From the top of St. John Hill we discerned the city.
De allí **alcanzábamos á ver** la boca del río.	From there we could see the mouth of the river in the distance.
Desde el vapor **se alcanzaba á ver** el puente colgante de Brooklyn.	From the steamer we could see the Brooklyn suspension bridge.
Todavía no **se alcanza á ver** tierra.	We cannot see land yet (*literally*, Land cannot yet be seen).

6. See Lesson XXIV, Art. **7.**

7. "*Uno que otro,*" "a few," "one here and there"; "*una que otra vez,*" "once in a while," "occasionally":

El profesor no me hizo sino **una que otra** pregunta.	The professor asked me only a few questions.
No recuerdo el semblante de esa señora, á quien sólo he visto **una que otra vez.**	I do not remember the looks of that lady, whom I have seen only a few times.

8. Notice the absence of the indefinite article.

9. In such expressions as "*cierta persona*," "*a* certain person"; "*cierto negocio*," "*a* certain business"; "*cierta dama*," "*a* certain lady," the English indefinite article "a," or "an," is not translated.

10. Notice the use of "*de*": in this case it would not be proper to use "*con*," literal translation of "with." Referring to a material mixture, however, we say, for instance, "*vino mezclado* **con** *agua*," "wine mixed with water"; "*hierro mezclado* **con** *carbón*."

11. Notice the use of the definite article. Additional examples:

La *vida* es corta.	Life is short.
La *muerte* es una ley de la naturaleza.	Death is a law of nature.

12. Rules for the conjugation of irregular verbs belonging to certain groups will soon be given. Regular verbs are conjugated after the following models:

TABLE I

CONJUGATION OF VERBS ENDING IN "AR"

*Habl***ar**, to speak

Participle, habl**ado**; *gerund*, habl**ando**

	yo	tú	él	nosotros	ellos
Indicative present	habl**o**	habl**as**	habl**a**	habl**amos**	habl**an**
Indicative preterit	habl**é**	habl**aste**	habl**ó**	habl**ámos**	habl**aron**
Indicative future	habl**aré**	habl**arás**	habl**ará**	habl**aremos**	habl**arán**
Indicative postpreterit	habl**aría**	habl**arías**	habl**aría**	habl**aríamos**	habl**arían**
Indicative copreterit	habl**aba**	habl**abas**	habl**aba**	habl**ábamos**	habl**aban**
Subjunctive present	habl**e**	habl**es**	habl**e**	habl**emos**	habl**en**
Subjunctive preterit	habl**ara** habl**ase**	habl**aras** habl**ases**	habl**ara** habl**ase**	habl**áramos** habl**ásemos**	habl**aran** habl**asen**
Imperative		habl**a**		habl**emos**	

TABLE II

CONJUGATION OF VERBS ENDING IN "ER"

*Com***er**, to eat

Participle, com**ido**; *gerund*, com**iendo**

	yo	tú	él	nosotros	ellos
Indicative present	como	comes	come	comemos	comen
Indicative preterit	comí	comiste	comió	comimos	comieron
Indicative future	comeré	comerás	comerá	comeremos	comerán
Indicative postpreterit	comería	comerías	comería	comeríamos	comerían
Indicative copreterit	comía	comías	comía	comíamos	comían
Subjunctive present	coma	comas	coma	comamos	coman
Subjunctive preterit	comiera comiese	comieras comieses	comiera comiese	comiéramos comiésemos	comieran comiesen
Imperative		come		comamos	

TABLE III

CONJUGATION OF VERBS ENDING IN "IR"

Vivir, to live

Participle, vivido; *gerund*, viviendo

	yo	tú	él	nosotros	ellos
Indicative present	vivo	vives	vive	vivimos	viven
Indicative preterit	viví	viviste	vivió	vivimos	vivieron
Indicative future	viviré	vivirás	vivirá	viviremos	vivirán
Indicative postpreterit	viviría	vivirías	viviría	viviríamos	vivirían
Indicative copreterit	vivía	vivías	vivía	vivíamos	vivían
Subjunctive present	viva	vivas	viva	vivamos	vivan
Subjunctive preterit	viviera viviese	vivieras vivieses	viviera viviese	viviéramos viviésemos	vivieran viviesen
Imperative		vive		vivamos	

NOTE.—The second person plural (used with "*vosotros*") will be given elsewhere. The compound tenses are formed by combining the participle of the verb with the forms of "*haber*," which are as follows:

TABLE IV

CONJUGATION OF "HABER"

Participle, habido; *gerund*, habiendo

	yo	tú	él	nosotros	ellos
Indicative present	he	has	ha	hemos	han
Indicative preterit	hube	hubiste	hubo	hubimos	hubieron
Indicative future	habré	habrás	habrá	habremos	habrán
Indicative postpreterit	habría	habrías	habría	habríamos	habrían
Indicative copreterit	había	habías	había	habíamos	habían
Subjunctive present	haya	hayas	haya	hayamos	hayan
Subjunctive preterit	hubiera / hubiese	hubieras / hubieses	hubiera / hubiese	hubiéramos / hubiésemos	hubieran / hubiesen

NOTE.—When "*haber*" means "there to be," its third person singular is "*hay*:" "*Aquí* **hay** *mucha gente.*" The use of the compound preterit—as "*yo* **hube hablado,**"—which has not yet occurred in this Course, will be illustrated and explained elsewhere.

Many verbs ending in *ar* and *er*, and having the letter *e* in the next to the last syllable of the infinitive, form all the singular persons of the indicative and of the subjunctive present, and the third persons plural of the same modes and tenses as if the infinitive had the combination *ie* instead of the above-mentioned *e*, and the verbs were otherwise regular. The same irregularity applies, of course, to the second person singular of the imperative, which is the same as the third person singular of the present indicative. (See Lesson XXV, Art. **13.**) Except in these forms, such verbs are conjugated like regular verbs (like "*hablar*" and "*comer*"). Examples:

Pensar, to think.

Indicative Present.	Subjunctive Present.
yo pienso,	yo piense,
tú piensas,	tú pienses,
él piensa,	él piense,
ellos piensan.	ellos piensen.

Perder, to lose.

Indicative Present.	Subjunctive Present.
yo pierdo,	yo pierda,
tú pierdes,	tú pierdas,
él pierde,	él pierda,
ellos pierden.	ellos pierdan.

Of the verbs that have occurred in this and the foregoing lessons, the following are conjugated like "*pensar*" or "*perder*," according as they end in *ar* or *er:*

apretar, to tighten.
ascender, to ascend; to amount.
atender, to attend.
atravesar, to cross.
cerrar, to close.
descender, to descend.
despertar, to awaken.
empezar, to begin.
entender, to understand.
extender, to extend.
nevar, to snow.
quebrar, to break; to fail.
recomendar, to recommend.
sentarse, to sit down.
temblar, to tremble.

The verb "*adquirir*" is conjugated in a similar manner. (See Lesson XXVI, Vocabulary.)

13. Many verbs ending in *ar* and *er*, and having an *o* in the last syllable but one of the infinitive, form the three persons singular and the third person plural of the indicative and of the subjunctive present as if they had the combination *ue* in the infinitive instead of the above-mentioned *o*, and were otherwise regular. In all other forms, they follow regular verbs. Examples:

Encontrar, to find.

Indicative Present.	Subjunctive Present.
yo encuentro,	yo encuentre,
tú encuentras,	tú encuentres,
él encuentra,	él encuentre,
ellos encuentran.	ellos encuentren.

Mover, to move.

Indicative Present.	Subjunctive Present.
yo muevo,	yo mueva,
tú mueves,	tú muevas,
él mueve,	él mueva,
ellos mueven.	ellos muevan.

Of the verbs that have occurred in this and in previous lessons, the following are conjugated in the same manner:

acordarse, to remember.
acostarse, to lie down.
almorzar, to breakfast.
apostar, to bet.
cocer, to cook, to boil.
colgar, to suspend, to hang.
contar, to count; to tell.
costar, to cost.
descontar, to discount.
doler, to pain.
envolver, to wrap.
llover, to rain.
mostrar, to show.
probar, to try; to prove.
recordar, to recollect.
remover, to remove.
remorder, to cause remorse.
resolver, to resolve.
sonar, to sound.
volar, to fly; to explode.
volver, to return.

Of these, those ending in *olver* have irregular participles: those of "*env*olver," "*res*olver," and "*v*olver," are, respectively, "*env*uelto," "*res*uelto," "*v*uelto."

14. Several verbs ending in *acer*, *ecer*, *ocer* form the first person singular of the indicative present, and all the persons of the subjunctive present, as if their infinitives ended in *azcer*, *ezcer*, *ozcer*, respectively, and the verbs were otherwise regular. In all other forms they follow regular verbs. Examples:

*N*acer, to be born. Indicative present: *yo nazco;* subjunctive present: *yo nazca, tú nazcas, él nazca, nosotros nazcamos, ellos nazcan.*

*Of*recer, to offer. Indicative present: *yo ofrezco;* subjunctive present: *yo ofrezca, tú ofrezcas, él ofrezca, nosotros ofrezcamos, ellos ofrezcan.*

*Co*nocer, to know. Indicative present: *yo conozco;* subjunctive present: *yo conozca, tú conozcas, él conozca, nosotros conozcamos, ellos conozcan.*

Of the verbs occurring in this and in previous lessons, the following are conjugated in the same manner:

*agrade*cer, to be thankful.
*care*cer, to lack.
*cre*cer, to grow.
*desapare*cer, to disappear.
*ennoble*cer, to ennoble.
*estable*cer, to establish.
*mere*cer, to deserve.
*pare*cer, to seem, to look.
*pere*cer, to perish.
*permane*cer, to remain.
*pertene*cer, to belong.
*restable*cer, to reestablish; to recover.

15. Many verbs ending in *ir* and having the letter *e* in the last syllable but one of the infinitive, form the gerund, the three singular persons and the third person plural of the indicative present, the third persons of the indicative preterit, and all the persons of the subjunctive mode, as if in the infinitive they contained the letter *i* instead of the above-mentioned *e*, and were otherwise regular. In all the other forms they follow regular verbs. Examples:

Servir, to serve.

GERUND, *sirviendo.*

INDICATIVE PRESENT.	INDICATIVE PRETERIT.
yo sirvo,	
tú sirves,	
él sirve,	él sirvió,
ellos sirven.	ellos sirvieron.

SUBJUNCTIVE PRESENT.	SUBJUNCTIVE PRETERIT.
yo sirva,	yo sirviera,
tú sirvas,	tú sirvieras,
él sirva,	él sirviera,
nosotros sirvamos,	nosotros sirviéramos,
ellos sirvan.	ellos sirvieran.

Of the verbs occurring in this and in previous lessons, the following are conjugated in the same manner:

competir, to compete.
conseguir, to get.
impedir, to prevent.
medir, to measure.
seguir, to follow.

The conjugation of "*reír*" is very similar to that of these verbs. (See Vocabulary.)

16. Some verbs ending in *ir* have in the present indicative and in the present subjunctive the irregularities mentioned in Art. **12**, and in the gerund and the two preterits, those mentioned in Art. **15**. Example:

Preferir, to prefer.

GERUND, *prefiriendo.*

INDICATIVE PRESENT.	SUBJUNCTIVE PRESENT.
yo prefiero,	yo prefiera,
tú prefieres,	tú prefieras,
él prefiere,	él prefiera,
ellos prefieren.	ellos prefieran.

INDICATIVE PRETERIT.	SUBJUNCTIVE PRETERIT.
	yo prefiriera,
	tú prefirieras,
él prefirió,	él prefiriera,
	nosotros prefiriéramos,
ellos prefirieron.	ellos prefirieran.

Of the verbs that have occurred in this Course, the following are conjugated in the same manner:

advertir, to call attention. *referir*, to refer, to relate.
convertir, to convert. *requerir*, to require.
sentir, to feel, to regret.

17. Notice this use of the preposition "*de*." Similarly:

Estoy loco **de** impaciencia.	I am wild with impatience.
Casi perecimos **de** sed.	We almost perished with thirst.
Temblaba **de** temor.	He shook with fear.

18. The words "*quizá*" and "*quizás*" are equivalent and may be used indifferently one for the other.

19. "*Tocarle á uno la suerte*," "to be one's lot." The expression "*tocarle á uno*" is very often used in the sense of "to be one's turn":

Á Ud. le toca hoy escribir las cartas.	It is your turn to write the letters today.
¿Á quién le toca cuidar la oficina esta noche?	Whose turn is it to take care of the office tonight?
Ayer **me tocó á mí** pagar por la comida; hoy **te toca á tí.**	Yesterday it was my turn to pay for the dinner; today it is yours.
Á Ud. le toca mover.	It is your turn to move. (*An expression used in such games as checkers, chess, etc.*)

20. Notice the use of the preposition "*de*." Likewise:

Tuve la fortuna **de** hallarle en casa	I had the good fortune to find him at home.

21. "*Llenarse de*," "to be filled with," "to be inspired with."

22. See Lesson XVIII, Review and Conversation, note 8.

23. The ending *illo* is used instead of *ito* (Lesson XXV, Art. 17), sometimes to indicate contempt, sometimes to express affection: "*un empleadillo*" is "an employe of no account"; "*un pajarillo*" is "a little bird" ("*pájaro*," "bird").

24. Additional examples of this idiomatic use of "*tener de*":

Ese señor **tiene** mucho **de matemático,** pero poco **de ingeniero.**	That gentleman is much of a mathematician, but not much of an engineer.
Entienda Ud. que yo también **tengo** algo **de actor.**	I wish you to understand that I also am somewhat of an actor.
Los americanos **tienen** más **de comerciantes** que **de literatos.**	Americans are better merchants than they are literary men.

25. "*Por cuanto*," "inasmuch as."

26. Additional examples illustrating the use of "*distar*":

¿Cuánto **dista** de aquí la sastrería de Jorge Pérez?	How far from here is George Perez's tailor shop?
El puerto no **dista** de aquí sino ocho kilómetros.	The port is only eight kilometers from here.

27. "*Servir de ocasión*," "*servir de oportunidad*," "to afford an opportunity."

28. Additional examples illustrating the use of "*entregarse*":

Don Carlos **se ha entregado** al licor.	Mr. Charles has given himself up to liquor.
Yo **me he entregado** enteramente á la práctica de mi profesión.	I have devoted myself entirely to the practice of my profession.
Ahora estamos **entregados** al estudio.	We are now devoted (*or*, devoting ourselves) to study.

29. "De *mal gusto*," "*in* bad taste."

30. As in English, the particle *ir* is used instead of *in* before words beginning with an *r*: "**ir***regular*," "irregular"; "**ir***responsable*," "irresponsible"; "**ir***religioso*," "irreligious."

31. After the verb "*reír*," the preposition "*de*" should be used, not "*en*," literal translation of "at":

¿De qué *se ríe*?	What are you laughing at?
Esa señorita *se ríe* **de** todo.	That young lady laughs at everything.
Nos estábamos riendo **de** Ud.	We were laughing at you.

32. With reference to people, adjectives are often used by themselves as substantives, the words "*hombre*," "man"; "*hombres*," "men"; "*gente*," "people," etc., being understood:

Las leyes no deben hacer diferencia entre el **rico** y el **pobre**.	Laws should not make any distinction between the rich and the poor.
Muchos **desgraciados** perecieron de hambre.	Many unfortunate persons perished of hunger.
¿Había muchas **bellas** en el parque?	Were there many pretty women in the park?
Esto se aplica tanto á las **casadas** como á las **solteras**.	This applies to married as well as to single women.

33. When several adverbs ending in *mente* are joined by a conjunction, the ending *mente* is not expressed except with the last: "*justa y legal*mente," "justly and legally"; "*legal pero injusta*mente," "legally but unjustly."

34. "*Adiós*" is used both in leave taking and as a familiar form of greeting.

35. The English "it" in such expressions as "It is he," "Who is it?" is not translated:

¿Quién es?	Who is it?
Yo soy.	It is I.
¿Quién tocaba á la puerta?—Éramos nosotros.	Who was knocking at the door?—It was we.
Fué mi amigo quien lo hizo.	It was my friend who did it.

36. English expressions in which a verb is followed by the phrase "each other" are rendered by using the corresponding Spanish verb reflexively, if it is one that admits the accusative or the dative case of pronouns. Thus,

Juan y María **se aman.**	John and Mary love each other.
Los dos **se miraron** por un largo rato sin **hablarse.**	The two looked at each other for a long while without speaking (to each other).
Él y yo no **nos hablamos.**	He and I do not speak to each other.

The expressions "*encontrarse*" and "*verse*" literally mean, when used as in the Conversation, "to meet each other" and "to see each other," respectively, but they are both properly rendered by "to meet." The use of "*ver*" in this sense is idiomatic.

37. See Lesson XV, Review and Conversation, note 15.

38. See Lesson XXV, Art. **21.**

39. "*Quedar mal,*" "to fail"; "*quedarle mal á una persona,*" "to disappoint a person," "not to keep an engagement with a person."

40. With reference to time pieces, the reflexive forms "*adelantarse,*" "*atrasarse,*" are preferable to the non-reflexive forms "*adelantar,*" "*atrasar,*" although the latter are sometimes used.

41. "*Á poco de,*" "shortly after," "not long after."

42. See Lesson XV, Review and Conversation, note 3. Referring to a clock, the verb "*dar*" is, of course, used in the singular: "*El reloj todavía no* **ha** *dado las dos,*" "The clock has not yet struck two."

43. Before a word beginning with *o* or *ho*, "*ú*" is used instead of "*ó*": "*uno* **ú** *otro,*" "one or the other"; "*Juan* **ú** *Horacio,*" "*diez* **ú** *once,*" "*mujer* **ú** *hombre.*"

44. "*Á no ser que,*" "unless." After this expression, the subjunctive mode of the verb should be used: "**Á no ser que** *el reloj de la catedral se* **haya adelantado.**"

45. Notice that "*apostar*" is followed by the preposition "*á,*" which is not translated into English. This, however, applies only when "*apostar*" is followed by "*que*" and another

verb. When "*apostar*" is followed by a substantive or a substantive phrase as its accusative, the preposition is not used:

Apuesto veinte pesos.	I bet twenty dollars.
Le **apuesto** cualquier cosa.	I bet you anything.

In familiar language, the form "*apuesto*" is often left out before another verb, it being understood. The expression "*á que*" is then better rendered by changing the form of the English sentence entirely:

Á que no sabe quién me dió la noticia.	I bet you that you do not know who gave me the news. (*Better*, Can you guess who gave me the news?)
Á que Ud. no ha encargado esos libros á Nueva-York.	I bet you, you have not ordered those books from New York. (*Better*, Of course, you have not ordered those books from New York, have you?)

46. "*Caer en la cuenta*," "to notice" (or, the slang "to tumble").

47. "*Pues*" is very often used, as here, to give more emphasis to an answer, especially when the latter is intended to contradict a statement, or when the answer to a statement expresses a fact contrasting with a fact expressed in that statement. In these cases, "*pues*" is often followed by "*sí*":

Yo no creo que Ud. haga eso.—**Pues** *sí* lo haré.	I do not believe you will do that.—I *will* do it.
Á mí no me parece que Juan tenga la culpa de eso.—**Pues** yo creo que él, y sólo él, la tiene.	I do not think John is to blame for that.—I do think that he, and only he, is to blame.

48. "*Hacerle notar algo á una persona*," "to call a person's attention to something."

49. See Lesson XXVI, Art. **30.**

50. See Lesson XX, Art. **13.**

51. The prepositional case of the pronouns "*él*," "*ella*," "*ellos*," "*Ud.*," "*Uds.*," rendering the English "himself,"

"herself," "themselves," "yourself," "yourselves," is "*sí.*" For emphasis, the word "*mismo*" is often added to this case, especially when it is used redundantly with the accusative "*se.*" The latter remark applies also to the cases "*mí*," "*ti*":

El hombre ese no entregó sino la mitad del dinero; la otra mitad la guardó para **sí** (or, para **sí mismo**).	That man delivered only half of the money; he kept the other half for himself.
Bruto *se* mató á **sí mismo.**	Brutus killed himself.
Conóce*te* á **tí mismo.**	Know thyself.
Los empleados discutieron el asunto entre **sí.**	The employes discussed the matter among themselves.
Las mujeres de ese país tienen una alta opinión de **sí mismas.**	The women of that country have a very high opinion of themselves.

The word "*consigo*" is used instead of "*con sí*":

Tiene Ud. dinero **consigo?**	Have you any money about you? (*literally*, with yourself).
Yo creo que, propiamente hablando, el hombre no tiene deberes para **consigo mismo.**	I think that, properly speaking, man has no duties to himself.

The sentence, "*Yo me rasuro* **yo mismo,**" literally means, "I myself shave me," and not "I shave myself." It would be proper to say, "*Yo me rasuro* **á mí mismo,**" but this form is not commonly used.

Although "*voy á afeitarme*" (or, "*voy á rasurarmè*") literally and properly means "I am going to shave myself," the expression is very generally used instead of "*voy á hacerme afeitar,*" "I am going to get shaved" (*literally*, "I am going to have myself shaved").

The verbs "*afeitar*" and "*rasurar*" both mean "to shave," but the former is a more dignified word.

52. With reference to wearing apparel, "*puesto*" literally means "put on," since "*ponerse*" means "to put on." In English, however, "on" is used alone in this sense.

53. The *u* should here be pronounced. (See Lesson XX, Art. **20.**)

54. See Lesson XXI, Art. **91.**

55. We say, indifferently, either "*mandarse hacer ropa*," or, "*mandar hacer ropa*"; either, "*He mandado hacer un traje*," or, "*Me he mandado hacer un traje.*" The latter form is clearer, as the other means, "I have ordered a suit made," which does not explicitly state whom the suit has been ordered for.

56. Additional examples illustrating the use of the expression "*tener miedo*":

Tengo miedo *de* salir.	I am afraid to go out.
Tengo miedo *de* que ese negocio no *tenga* buen éxito.	I am afraid that business will not succeed.
Le **tiene** Ud. **miedo** *á* ese caballo?	Are you afraid of that horse?
El general Toral no le **tiene miedo** *á* nada.	General Toral is not afraid of anything.

"*Tener miedo de*" is equivalent to "*temer*," and, like the latter, requires the subjunctive form of the verb following. (See Lesson XXII, Art. **10,** 5.)

57. When "*aconsejar*" is followed by another verb, the latter is put in the subjunctive form, preceded by "*que*": "*Le* **aconsejo** *que no* **compre** *ropa demasiado barata.*" Sometimes, however, "*aconsejar*" is employed without any other verb following, in which case it is often rendered by "to give advice":

¿Qué me **aconseja?** (or, ¿Qué me **aconseja** *que haga?*)	What do you advise me to do?
Lo **he aconsejado** mucho, pero no quiere hacerme caso.	I have given him a great deal of advice, but he will not mind me.
El doctor me **aconsejó** este viaje.	The doctor advised me to make this journey.

58. See Lesson XXV, Art. **39.**

59. "*Merecer la pena*," or, "*valer la pena*," "to be worth while," "to be worthy of notice." Observe the use of the preposition "*de*":

Eso no *vale la pena* de verse (*or*, de ser visto).	That is not worth looking at (*or*, It is not worth while to look at that).
Ese negocio no *merece la pena* de estudiarse (*or*, de ser estudiado).	It is not worth while to study that business (*or*, That business is not worth studying).

A form of construction very similar to this was illustrated in Lesson XXIV, Art. **9.**

60. In some Spanish-speaking countries, "*duro*," or "*peso duro*," is used instead of "*peso*," "dollar."

61. "*Enseñar*" is very commonly used as a synonym of "*mostrar*," "to show."

62. Notice the use of the preposition "*de*."

63. Notice the use of the preposition "*de*" and the absence of the definite article.

64. "*Entrar por la moda*," "to follow the fashion"; "*entrar por la costumbre*," "to follow custom."

65. "*Señas*" is often used instead of "*dirección*," but the latter word is preferable in all cases.

66. "*Abrigo*" not only means "overcoat," but is a term applied to any garment or cover—a wrapper, a shawl, a comforter—used as a protection against cold.

67. See Lesson XXV, Art. **15.**

68. See Lesson XIX, Art. **1.**

69. When "*haber*" means "there to be," it is used without a grammatical subject, and always in the singular number. The substantive that in English is considered as the subject of the verb, is in Spanish treated as an accusative, and referred to by the accusative instead of the nominative case of the pronoun:

¿*Hay* americanos aquí?—Sí **los** *hay*.	Are there any Americans here?—There are.
En Venezuela no *hubo* guerra el año pasado.—Oh, sí, senor; sí **la** *hubo*.	There was no war in Venezuela last year.—Oh, yes, sir; there was.

¿*Hay* muy buenas escuelas en Colombia?—Hasta hace poco tiempo **las** *había*, pero ya no **las** *hay*.	Are there very good schools in Colombia?—Till a short time ago, there were, but now there are none.

In nearly all cases of this kind, the accusative case of the pronoun may be omitted, saying "*sí hay*," "*sí hubo*," instead of "*sí* **los** *hay*," "*si* **la** *hubo*."

70. "*Jamás*" and "*nunca*" are equivalent and therefore interchangeable in all cases.

71. "*Hacerme cortar el pelo*," literally, "to have my hair cut for me," but properly, "to have my hair cut."

72. Here "*á*" means "at a distance of." The latter phrase is usually omitted in English, it being understood:

Filadelfia queda **á** más de cien millas de Scranton.	Philadelphia is more than one hundred miles from Scranton.
Colón está **á** unos pocos kilómetros de la ciudad de Panamá.	Colon is a few kilometers from the city of Panama.
Mi casa está situada **á** cuadra y media de la suya de Ud.	My house is located a block and a half from yours.

73. See Lesson XXVI, Art. **2.**

74. See Lesson XXVI, Art. **58.**

75. This verb has the irregularities in accentuation mentioned in Art. 4 of Lesson XX:

Yo **me habitúo** á todo fácilmente.	I easily become accustomed to everything.

76. "*Infinito*," which originally meant "infinite," is now used also as an adverb meaning "very much," "a great deal":

Le agradezco **infinito** su bondadosa invitación.	I thank you very much for your kind invitation.

77. In forming the plural, the substantive "*pez*" changes the *z* into *c*. (See Lesson VII, Art. **11.**)

A fish, considered merely as an animal, is called "*pez*"; as an article of food, "*pescado*."

ADDITIONAL DIALOGUES

—¿Ha sabido Ud. de su socio últimamente?	Have you heard from your partner lately?
—¿Quiere Ud. decir del señor Pacheco?	Do you mean from Mr. Pacheco?
—Sí, señor. El verano antepasado, cuando yo salí para Santiago, estaba él de viaje[1] para Chile, adonde me dijo que iba á[2] negocios de la firma de Uds.	Yes, sir. The summer before last, when I left for Santiago, he was about to leave for Chile, where he told me he was going on business for your firm.
—Así es; pero después de eso nuestra casa quebró, á causa de lo mal que él manejó nuestros asuntos en Sud-América. Él se quedó en el Perú, y desde el invierno pasado no he vuelto á[2] saber de él.	That is true; but after that our firm failed on account of his having managed our affairs in South America very poorly. He remained in Peru, and since last winter I have not heard from him (again).
—Esa noticia me extraña, pues siempre había creído que Pacheco era un hombre de negocios de primera clase.	That news surprises me, for I had always thought that Pacheco was a first-class business man.
—Yo también lo[4] creía así. Pero una cosa es negociar en este país, y otra cosa es tratar con[5] la gente de Sud-América. Los métodos de por allá son tan diferentes de los nuestros, y el comerciante extranjero tiene que tener tantas cosas en cuenta, que, á no ser que tenga mucha penetración y mucha experiencia, es muy probable que halle su ruina donde esperaba hacer su fortuna. Pacheco fué á Chile lleno de planes, aguardando vender en poco tiempo un gran número de artículos, tanto de	I thought so too. But it is one thing to do business in this country, and another thing to deal with South American people. The methods there are so different from ours, and the foreign merchant has to take so many things into account, that, unless he has a great deal of insight and much experience, he is very likely to find his ruin where he expected to make his fortune. Pacheco went to Chile full of plans, expecting to sell in a short time a large number of articles, both of those we

[1] "*Estar de viaje*," "to be preparing for a journey," "to be going, *or* to be about to leave, on a journey."
[2] "*Ir á negocios*," "to go *on* business."
[3] See Lesson XIII, Art. 11.
[4] This "*lo*" (literally, "it"), is not translated. (See Lesson XXVI, Art. 26.)
[5] "*Tratar con*," "to deal with," "to have to do with."

ADDITIONAL DIALOGUES—(Continued)

los que nosotros manufacturábamos, como de otros que entonces pensábamos exportar de Nueva-York. En esa ciudad establecimos una casa comisionista, bajo la razón social* de Mendoza, Pacheco & Cía. En Chile tuvo Pacheco bastante buen éxito. De allí pasó á la Argentina, al Brasil y al Perú. En todos esos países hizo bastantes ventas; pero cometió el error de aceptar en pago letras y pagarés en moneda de dichos países, y de aguardar hasta que se venciesen, en vez de descontarlos inmediatamente y reducirlos á oro americano. El resultado fué que, cuando la mayor parte de estos pagarés y letras se vencieron, el premio del oro había subido tanto, sobre todo en la Argentina y en el Perú, que Pacheco no recibió sino la tercera parte del valor de sus artículos en moneda americana. Esto, agregado á muchos otros errores por el estilo, como el vender á crédito á muchas firmas é individuos sin averiguar su posición comercial, causó la ruina completa de nuestra empresa. Luégo que quebrámos, yo emprendí por mi propia cuenta el negocio de exportación de maquinaria, en el cual he estado desde el principio de esta primavera.

manufactured and of others that we then intended to export from New York. We started in that city a commission house, under the name of Mendoza, Pacheco & Co. He was quite successful in Chile. From there he passed to the Argentine, Brazil, and Peru. In all those countries he made quite a few sales, but he committed the error of accepting in payment drafts and promissory orders in the currency of those countries, and of waiting until they became due, instead of discounting them at once and converting them into American gold. The result was that, when the greater number of these orders and drafts became due, the premium of gold had risen so high, especially in the Argentine and in Peru, that he received only one-third of the value of his articles in American money. This, added to many other mistakes of that sort, such as selling on credit to many firms and individuals without inquiring into their commercial standing, caused the complete ruin of our concern. After we failed, I undertook by myself the machinery-exporting business, in which I have been since the beginning of this spring.

—Supongo que Ud. estará al corriente del cambio de la moneda en los países sud-americanos.

I suppose you are posted about the exchange of money in the South American countries.

---

*With reference to a commercial concern, "*razón social*" means "name."

ADDITIONAL DIALOGUES—(Continued)

—Sí, señor, por supuesto. ¿Tiene Ud. negocios por allá?

—Mi hermano me escribe que acaba de vender tres casas que yo tenía en Bogotá, Colombia, por $500.000 (quinientos mil pesos) en papel colombiano, y no sé si cambiar ese dinero por oro americano ahora, ó aguardar un poco á ver si el premio del oro baja. Cuando él me escribió, las letras sobre Nueva-York, á noventa días vista, estaban al 300 por ciento. ¿Á cómo están ahora las letras á la vista?

—En el día es casi imposible conseguir letras á la vista. Yo he recibido hoy un cablegrama en que me dicen que las letras á noventa días han subido al 450 por ciento, y que continúan subiendo. Yo le aconsejaría que redujese su dinero á oro en seguida.

—Puesto que ése es el caso, ahora mismo pondré un cablegrama á mi hermano, diciéndole que lo haga al momento. ¿Dónde es la oficina del cable?

—Á la vuelta de la esquina hay una, en el primer piso de un edificio de piedra cuya puerta es la segunda de esa cuadra.

—¿Á la derecha de esta calle, ó á la izquierda?

—Á la izquierda: es el único edificio de piedra que hay en la cuadra.

—Muchas gracias.—Hasta luégo, señor Mendoza.

—Hasta la vista, señor Aguilera.

Yes, sir, of course. Have you any business down there?

My brother writes to me that he has just sold three houses I had in Bogota, Colombia, for $500,000 in Colombian paper, and I do not know whether to exchange that money for American gold now, or to wait a while to see if the premium of gold goes down. When he wrote to me, drafts on New York, at ninety-days' sight, were at 300 per cent. What is the rate of sight drafts now?

At present it is almost impossible to get sight drafts. I have today received a cablegram telling me that ninety-day drafts have risen to 450 per cent., and are still rising. I should advise you to convert your money into American gold at once.

Since that is the case, I will immediately send a cablegram to my brother telling him to do so without delay. Where is the cable office?

There is one around the corner, on the first floor of a stone building whose door is the second in that block.

On the right of this street, or on the left?

On the left: it is the only stone building in the block.

Thank you very much.—Good by, Mr. Mendoza.

Au revoir, Mr. Aguilera.

ADDITIONAL DIALOGUES—(Continued)

—Deseo hacerme afeitar y cortar el pelo. ¿Hay por aquí una buena barbería?

—La de Eugenio Gutiérrez es muy buena, y no queda sino á cuadra y media de aquí. ¿Ve aquella casa de piedra con ventanas verdes?

—¿Ésa que queda en el lado izquierdo de la calle, con dos árboles al frente?

—Exactamente. La barbería de Gutiérrez queda dos puertas más abajo.

—¿Cuánto cobran allí por rasurar á uno y cortarle el pelo?

—Por cortar el pelo cobran veinticinco centavos; por afeitar creo que cobran quince, aunque no estoy seguro, pues yo jamás me hago afeitar: prefiero afeitarme yo mismo.

—Yo también me afeitaba, hasta hace dos ó tres meses; pero una ocasión me corté, y desde entonces les he cogido miedo á[1] las navajas de barba.

—Eso le sucede á cualquiera, amigo mío. Yo me he cortado más de mil veces, y á pesar de eso, continúo afeitándome yo mismo. En las barberías, por muy limpias que sean, siempre está uno en peligro de coger alguna enfermedad de la piel.

—Así será;[2] pero yo prefiero las manos del barbero á las mías. Además, soy demasiado perezoso para afeitarme todos los días.—Bien, yo voy á afeitarme[3]

I wish to get shaved and have my hair cut. Is there a good barber's shop hereabouts?

Eugene Gutierrez's is very good, and it is only a block and a half from here. Do you see yonder stone house with green windows?

That one on the left-hand side of the street, with two trees in front of it?

Exactly. Gutierrez's barber's shop is two doors farther down.

How much do they charge there for shaving and hair cutting?

They charge twenty-five cents for hair cutting; I think for shaving they charge fifteen cents, although I am not sure, for I never get shaved: I prefer to shave myself.

I also used to shave myself until two or three months ago; but I once cut myself, and since then I have become afraid of razors.

That happens to anybody, my dear friend. I have cut myself more than a thousand times, and notwithstanding that I continue to shave myself. In barbers' shops, however clean they may be, one is always liable to catch some skin disease.

That may be; but I prefer the barber's hands to mine. Besides, I am too lazy to shave myself every day.—Well, I am going to get shaved, and I shall

---

[1] "*Coger miedo á algo*," "to become afraid of something."

[2] "*Así será*," literally, "I suppose that is so," but properly, "that may be," "that may be so."

[3] See Art. 51.

ADDITIONAL DIALOGUES—(Continued)

y vuelvo[10] para que vamos á comer.	return that we may go to dinner.
—Está bien; yo lo aguàrdo en la sombrerería de Rodríguez, aquí á la vuelta.	Very well; I shall wait for you at Rodriguez's hat store, around the corner.

PHONOGRAPH EXERCISE NO. 27

1. ¿En qué sastrería se mandó Ud. hacer ese terno?

3. Necesitamos un traductor y corresponsal que sepa bien español é inglés. ¿Podría Ud. desempeñar ese empleo?

5. Á que Ud. no conoce un método mejor que el nuestro para enseñar lenguas.

7. ¿Quién asesinó á Lincoln, y en qué año sucedió ese triste acontecimiento?

9. ¿Cuál es, en su opinión, el hombre más grande que la América del Norte ha producido?

11. ¿Cree Ud. que los filipinos son capaces de gobernarse á sí mismos?†

13. ¿Sobre qué río, y en cuál de las dos riberas, está situada la ciudad de Filadelfia?

15. Si Ud. recibiese en pago de una deuda una letra sobre Bogotá en papel moneda colombiano, ¿descontaría Ud. esa letra al momento, ó aguardaría hasta que venciese? Si Ud. no entiende de operaciones comerciales, díganos porqué no puede responder á esta pregunta.

17. En Nueva-York hay una catedral de mármol muy hermosa. Tiene el nombre de un santo muy querido de* los irlandeses. Á que Ud. no sabe cuál es.**

---

[10] See Lesson XIII, Art. **15.**

†"To govern themselves." The verb "*governar*," "to govern," is conjugated like "*pensar*" (Art. **12**).

*"Very much loved by."

**Before a man's name (except "*Tomás*," "Thomas," and "*Domingo*," "Dominic"), "*San*" is used instead of "*Santo*": "San *Juan*," "San *José*."

LESSON XXVIII

NEW WORDS AND COMBINATIONS

VOCABULARY

NOTE. — In "*explicar*," "*expresión*," "*expreso*," the *x* is customarily pronounced like *s*.

acerca de, *with respect to.*
la **actriz**, *the actress.*
adjunto, a, *enclosed; accompanying* (adj.).
afecto, a, *devoted, attached; friendly.*
agitar (reg.), *to agitate, to stir.*
amenazar (reg.),[20] *to intimidate, to threaten.*
la **amistad**, *the friendship.*
amotinarse (reg.), *to mutiny.*
angustioso, a, *distressing.*
apreciable,[21] *appreciable, esteemed; favor* (referring to letters).
aprovechar (reg.),[18] *to do good, to be beneficial; to avail oneself of.*
aprovecharse de,[18] *to take advantage of.*
el **arado**, *the plow.*
atento, a, *attentive.*
autenticar (reg.), *to authenticate.*
averiarse (reg.), *to become*, or *get, damaged.*
la **azada**, *the spade* (agricultural implement).
el **azadón**, *the hoe.*
el **barco**, *the vessel, the ship.*
la **bodega**, *the hold* (of a vessel); *the wine cellar* or *depot.*
el **bordo**, *the board* (of a vessel).
á bordo, *aboard, on board.*
caliente,[22] *hot.*
el **camarote**, *the stateroom.*
la **canción**, *the song.*
cantar (reg.), *to sing.*
la **cantatriz**, *the woman singer.*
el **cantor**, *the man singer.*
el **cargo**, *the charge.*
hacer cargo de, *to charge with, to accuse of.*

VOCABULARY—(Continued)

cariñoso, a, *friendly, kind, affectionate.*

el **champaña,** *the champagne.*

chico, a,[17] *little boy* (fem., *little girl*); *fellow* (fem., *lass*); *dear fellow* (fem., *dear girl*).

comprensible, *comprehensible.*

la **confianza,**[14] *the lack of formality, the unceremoniousness.*

confiar, confiar en (reg.),[25] *to trust; to hope; to entrust.*

el **conocimiento de embarque,**[20] *the bill of lading.*

consentir (irr.),[17] *to consent, to permit.*

la **consignación,** *the consignment.*

copioso, a, *copious, abundant.*

cortés, *courteous, polite.*

la **cubierta,** *the deck.*

sobre cubierta, *on deck.*

la **cuchillería,** *the cutlery.*

el **cumplido,** *the compliment.*

el **cumplimiento,**[14] *the formality, the ceremoniousness.*

cuñado, a, *brother-* (fem., *sister-*) *in-law.*

deberse á (reg.), *to be due,* or *owing, to.*

el **derramamiento,** *the effusion, the shedding* (as of blood).

desagradable, *unpleasant, disagreeable.*

el **desembarque,** *the disembarkment, the unloading; the landing.*

el **detalle,** *the detail, the particular.*

doña[16] (fem. of "*don*").

la **dulzura,** *the sweetness.*

Elena, *Helen.*

embarazoso, a, *embarrassing* (adj.).

el **encerado,** *the wrapping oilcloth.*

Eusebio, *Eusebius.*

explicar (reg.), *to explain.*

la **expresión,** *the expression, the feeling* (in music).

expreso, a, *express, explicit.*

tren expreso, *express train.*

la **fecha,** *the date.*

la **fineza,** *the civility, the kindness.*

fino, a, *courteous, polite.*

Francisco, *Francis.*

el **golfo,** *the gulf.*

gozar de (reg.),[25] *to enjoy.*

grato, a,[17] *pleasing, agreeable.*

la **guitarra,** *the guitar.*

el **hacha,**[26] *the ax.*

holgado, a, *easy; comfortable.*

la **huelga,** *the strike* (refusal to work).

huelguista, *striker* (person on strike).

VOCABULARY—(Continued)

la **humedad**, *the dampness.*
interno, a, *inner.*
Jesús,[e] *Jesus.*
Leonor, *Eleanor.*
la **llegada**, *the arrival.*
la **lluvia**, *the rain.*
el **machete**, *the machete.*
malsano, a, *unhealthful.*
maravilloso, a, *wonderful.*
mareado, a, *seasick.*
marearse (reg.), *to become seasick.*
el **mareo**, *the seasickness.*
mediados (á),[ee] *toward the middle, about the middle* (of the month, year, etc.).
las **mercaderías**, *the goods, the wares.*
mercante, *merchant* (adj.).
el **miramiento**, *the regard, the consideration.*
muerto, a, *dead.*
músico, a, *musician.*
la **novedad**,[ff] *the novelty; the mishap.*
sin novedad, *well; safe.*
obstante (no), *however, nevertheless; notwithstanding.*
obtener (irr.),[ee] *to obtain.*
el **océano**, *the ocean.*
la **ola**, *the wave* (of the sea).
la **ópera**, *the opera.*
ordenar (reg.), *to order, to command.*
el **pantano**, *the marsh, the mire.*
pariente, a, *relative, relation.*
pianista, *pianist.*
el **pico**, *the pickax.*
portarse (reg.),[r] *to behave, to act.*
la **prensa**, *the press.*
proceder (reg.), *to proceed.*
procurar (reg.), *to try, to endeavor.*
la **promesa**, *the promise.*
la **queja**, *the complaint.*
el **rastrillo**, *the rake.*
reciente, *recent.*
relacionarse con (reg.), *to become acquainted with; to be related to*, or *connected with* (said of things).
rodear (reg.), *to surround.*
rogar (irr.),[ee] *to beg of, to request.*
hacerse de rogar, *to wait to be urged.*
sacrificar (reg.),[ee] *to sacrifice.*
saludar (reg.), *to salute; to give regards, to remember* (one person to another).
el **sentido**,[ll] *the respect, the sense.*
en todo sentido, *in every respect.*
subido, a, *high* (said of prices, etc.).
suscribirse (irr.),[ll] *to subscribe; to sign one's name.*
suscrito[ll] (part.).

VOCABULARY—(Continued)

el **tecnicismo**, *the technique* (musical term).
la **tempestad**, *the storm.*
tocar (reg.), *to play* (an instrument).
la **travesía**, *the (act of) crossing; the sea voyage.*
el **trozo**, *the piece; the selection.*
ventajoso, a, *advantageous.*
el **violín**, *the violin.*
vivo, a, *live, alive.*

LETTERS

Carta de amistad

San Francisco, 236,[1]
Méjico, 5 de julio de 1897.

Sr.[2] D. Porfirio Ramírez,
Chicago.

Mi querido amigo:

Cumpliendo la promesa que te hice de escribirte tan pronto como llegase á ésta,[3] te dirijo estas pocas líneas apenas para darte una idea general de mi viaje. Más tarde te escribiré detalladamente dándote cuenta[4] de las condiciones comerciales de esta tierra,[5] y de las posibilidades de establecernos en la ciudad de Méjico.

Tu pariente José María[6] Ruiz me recibió en la estación de Nueva-Orleáns, y se portó[7] conmigo muy bondadosamente. Los dos días que me demoré en aquella ciudad los[8] pasé en su casa, pues no consintió que de

Letter of friendship

236 San Francisco St.,
Mexico, July 5, 1897.

Mr. Porfirio Ramirez,
Chicago.

My dear friend:

Keeping my promise of writing to you as soon as I arrived at this city, I address you these few lines just to give you a general idea of my journey. Later I will write to you more in detail, giving you an account of the commercial conditions of this country, and of the possibilities of establishing ourselves in the city of Mexico.

Your relative Jose Maria Ruiz met me at the New Orleans station, and treated me very kindly. The two days I stopped in that city I stayed at his house, for he would by no means allow me to go to a hotel. His wife,

LETTERS—(Continued)

ninguna manera[9] me fuese á un hotel. Su esposa, doña[10] Dolores Palma, es una señora excelente en todo sentido,[11] y una de esas personas que, sin dejar[12] de ser finas y corteses, tratan á uno, desde el momento en que uno se relaciona con ellas, sin cumplimientos[14] innecesarios y embarazosos, y hacen que[13] uno se sienta en su presencia como si estuviese entre amigos de confianza.[14]

Mrs. Dolores Palma, is an excellent lady in every respect, and one of those persons who, while being attentive and courteous, treat one, from the moment one makes their acquaintance, without unnecessary and embarrassing formalities, and make one feel in their presence as if one were among familiar friends.

José María me acompañó á bordo de la "Ciudad de Veracruz," buque mercante en que hice la travesía del golfo. Poco más[15] puedo decirte de esta travesía, pues la mayor parte del tiempo la[9] pasé mareado en mi camarote. Mucho champaña bebí. Como tú sabes, este vino se considera como el mejor remedio para el mareo. Pero á mí no me aprovechó[16] gran cosa:[17] por el contrario, parecía que mientras más bebía, más me mareaba.[18] Sólo un día me atreví á subir sobre cubierta, pero el experimento me costó caro; pues no bien hube visto[19] las olas, entonces agitadísimas por una violenta tempestad, cuando empecé á sentirme como si mis

Jose Maria accompanied me on board the "City of Vera Cruz," a merchant vessel in which I crossed the Gulf. There is hardly anything I can tell you about this sea voyage, as I passed most of the time seasick in my stateroom. I drank a great deal of champagne. As you know, this wine is considered the best remedy for seasickness. It did not do me much good, however: on the contrary, it seemed that the more I drank, the more seasick I was. Only one day did I dare to go up on deck, but the experiment cost me dear; for no sooner had I looked at the waves, then very much agitated by a violent storm, than I began to feel as if my

LETTERS—(Continued)

órganos internos se hubiesen declarado en huelga y amenazasen amotinarse. Sin miramientos por mi situación angustiosa, los huelguistas apelaron pronto á la violencia, que terminó en copiosísimo derramamiento de . . . . champaña. Volvíme á mi camarote, y allí permanecí, más muerto que vivo, hasta la llegada del barco á Veracruz.

Esa ciudad, situada en tierra muy caliente,[20] y rodeada casi por todas partes de pantanos, es tan desagradable como malsana. No obstante esto, el puerto es bastante bueno, y una vez terminadas las importantes obras que están hoy en vía de[21] construcción, podrá contener holgadamente todas las armadas del océano Atlántico.

De Veracruz salí para Puebla, y de allí vine aquí, adonde llegué sin novedad.[22] En mi próxima[23] te hablaré detenidamente de esta capital, que, por lo poco que hasta ahora he visto de ella, parece ser una ciudad muy hermosa, llena de actividad.

No dejes de[24] escribirme por todos los correos.

inner organs had declared themselves on strike and threatened to mutiny. Without regard for my distressing condition, the strikers soon resorted to violence, which ended in a most copious shedding of . . . . champagne. I returned to my stateroom, and there remained, more dead than alive, until the arrival of the vessel at Vera Cruz.

That city, which is situated in a very hot region, and surrounded almost on all sides by marshes, is as unpleasant as it is unhealthful. Notwithstanding this, the port is quite good, and once the important works that are today in process of construction are finished, it will be capable of holding easily all the navies of the Atlantic ocean.

From Vera Cruz I left for Puebla, and from there I came here, where I arrived safe. In my next letter I will write to you fully about this capital, which, from what little I have so far seen of it, seems to be a very handsome city, full of activity.

Do not fail to write to me by all mails.

LETTERS—(Continued)

Procura ver á tu cuñado José Eusebio, y díle que muchos de los géneros que mandó conmigo llegaron aquí muy averiados. Como no venían envueltos en encerados, la humedad de la bodega y, después del desembarque, la lluvia, los echaron á perder. Por el próximo correo le escribiré dándole detalles acerca de esto.

Salúdame muy cariñosamente á tu señora y á los chiquillos, y créeme siempre,

Tu afmo. amigo,

Jesús Antonio Cuenca.

Try to see your brother-in-law Jose Eusebio, and tell him that many of the goods he sent with me arrived here very much damaged. As they were not wrapped in oilcloth, the dampness in the hold and—after unloading them—the rain spoiled them. I will write to him by next mail, giving him particulars about this.

Remember me very kindly to your wife and the little ones, and believe me, ever,

Your affectionate friend,

Jesus Antonio Cuenca.

Carta de negocios

148 Pine St., Nueva-York,
julio 10 de 1899.

Sres. Avellaneda Hnos.,
Ciudad Bolívar.

Muy señores nuestros:

En respuesta á sus muy apreciables de fechas 5 y 12 del ppdo., nos es grato avisar á Uds. que la mayor parte del pedido de mercancías que tuvieron á bien hacernos sale mañana en el vapor "Orinoco," de la línea Quebec. Este pedido ha sido despachado, de acuerdo con las instrucciones expresas de

Business letter

148 Pine St., New York,
July 10, 1899.

Messrs. Avellaneda Bros.,
Ciudad Bolivar.

Dear sirs:

In reply to your favors of the 5th and the 12th ult., we take pleasure in informing you that the greater part of the goods that you kindly ordered from us will leave tomorrow by the steamer "Orinoco," of the Quebec line. These goods have been shipped, agreeably to your explicit instructions, to your

LETTERS—(Continued)

Uds., á la orden de Uds., y á la consignación de Hart & Almansa, de Puerto España, Trinidad. Confiamos que los actuales movimientos revolucionarios que, según nuestra prensa, se han extendido á esa región de Venezuela, no impidan" el paso de mercaderías de la clase de las que ahora enviamos á Uds.

Como verán Uds. por la adjunta factura, les hacemos un descuento adicional de 2% (dos por ciento) en el precio de las azadas, azadones, rastrillos, picos y arados. Esto se debe á que recientemente hemos entrado" en relaciones con una fábrica cuyos precios y condiciones son mucho más ventajosos que los que obteníamos antes, al paso que" los artículos son, si no mejores, por lo menos" de tan buena calidad como los que hasta ahora les hemos estado despachando á Uds.

En atención" á las quejas de Uds. respecto á la calidad de los machetes, hachas, navajas y cuchillería en general, nos vimos en la necesidad" de comprarle esos efectos á una fábrica con la cual no teníamos relaciones comerciales, pero que goza de muy

order and to the consignment of Hart & Almansa, of Port of Spain, Trinidad. We hope that the present revolutionary movements that, according to our press, have extended to that part of Venezuela, will not prevent the transportation of goods of the kind we are now sending you.

As you will see by the enclosed invoice, we are giving you an additional discount of 2% on the prices of spades, hoes, rakes, pickaxes, and plows. This is due to our having recently entered into relations with a new factory whose prices and terms are far more advantageous than those we used to obtain, while the articles, if not better, are at least of as good a quality as those we have hitherto been shipping to you.

Taking into consideration your complaints with regard to the quality of the machetes, axes, clasp knives, and cutlery in general, we were compelled to buy those goods from a factory with which we had no business relations, but which enjoys a very

LETTERS—(Continued)

buena reputación. Esto explica porqué los precios de dichos artículos son algo más subidos de lo que habían sido hasta ahora.

Adjunta hallarán Uds. copia autenticada del conocimiento de embarque.[40]

Sin más por hoy, nos suscribimos,[41] como siempre,

De Uds. attos. y SS. SS.,[2, 41]
Márquez y Urrutia.

good reputation. This explains why the prices of said articles are somewhat higher than they had been heretofore.

Enclosed you will find authenticated copy of the bill of lading.

Without further matter to refer to, we remain, as ever,

Yours respectfully,
Marquez & Urrutia.

CONVERSATION

—Señorita Leonor, Ud. nos daría gran placer si tuviese la fineza de cantarnos[37] algo.

Miss Eleanor, you would afford us great pleasure if you would have the kindness to sing something for us.

—Lo haría con el mayor gusto, señor Ordóñez, si no fuera por un fuerte resfriado que cogí anoche en la ópera; Ud. sabe que yo nunca me hago de rogar.

I would do so with the greatest pleasure, Mr. Ordoñez, if it were not for a severe cold I caught at the opera last night; you know I never wait to be urged.

—Es cierto; y siento mucho que no se halle Ud. bien, tanto por la pena que me causa el verla enferma,[42] como porque su enfermedad nos privará de un gran placer; pues ha de[43] saber que teníamos el plan de hacerla cantar varias canciones y trozos de ópera.

That is true; and I regret very much that you do not feel well, both because it grieves me to see you ill, and because your illness will deprive us of great pleasure; for you must know that it was our plan to make you sing several songs and selections from opera.

CONVERSATION—(Continued)

—No perderán Uds. tanto que digamos,[a] especialmente después de haber oído á las dos famosas cantatrices italianas que tuvimos anoche en el teatro. ¿No le parecieron á Ud. admirables?

You will not miss so very much, especially after having heard the two famous Italian singers we had at the theater last night. Did you not find them admirable?

—Ah, sin duda. Y me parecieron no solamente cantatrices muy buenas, sino también actrices de primer orden.

Oh, certainly. And they impressed me as being not only very good singers, but also first-class actresses.

—¿Y qué me dice[a] Ud. de Beluticci?

And what do you think of Beluticci?

—El pobre[a] no es ni actor ni cantor, y no hizo sino ponerse en ridículo.[a]

The poor soul is neither an actor nor a singer, and all he did was to make himself ridiculous.

—¿No piensa Ud. ir á oír al famoso pianista Rosenthal? El Teatro Apolo lo anuncia para mediados[a] del mes que entra.[a]

Do you not intend to go to hear the famous pianist Rosenthal? The Apollo Theater announces him for about the middle of next month.

—Probablemente yo no estaré aquí entonces. De todos modos, Rosenthal no es músico muy de mi gusto.[a] No hay duda que toca el piano con una habilidad maravillosa; pero le faltan ese sentimiento y esa dulzura que hacen todo lo que Paderewski toca tan agradable y, por decirlo así,[a] tan comprensible.

I shall probably not be here then. At any rate, Rosenthal is not a musician very much to my taste. There is no doubt that he plays the piano with wonderful skill, but he lacks that feeling and sweetness that make everything Paderewski plays so pleasant and, so to speak, so comprehensible.

CONVERSATION—(Continued)

—No estoy de acuerdo con Ud., señor Ordóñez. Rosenthal es para mí[a] muy superior á Paderewski en muchos respectos; y en lo tocante á sentimiento, no comprendo porqué se le ha hecho el cargo de no tenerlo, pues es uno de los pocos músicos que no han sacrificado la expresión al tecnicismo.

I do not agree with you, Mr. Ordoñez. Rosenthal is in my opinion far superior to Paderewski in many respects; and so far as feeling goes, I do not understand why he has been charged with not having any, for he is one of the few musicians who have not sacrificed expression to technique.

—Es Ud. mucho mejor juez que yo, señorita; y, puesto que ésa es su opinión, yo debo de tener muy mal gusto en cuestiones de música.

You are a much better judge than I am; and, since that is your opinion, I must have very bad taste in musical matters.

—No lo creen así los que le han oído á Ud. tocar el violín y la guitarra, señor Ordóñez.

Those who have heard you play the violin and the guitar do not think so, Mr. Ordoñez.

—Muchas gracias por el cumplido, señorita Leonor.

Thank you very much for the compliment, Miss Eleanor.

—Ese cumplido no puede Ud. pagármelo[a] con gracias; tiene que pagármelo con una pieza en el violín. Allí está la señorita Elena, que le acompañará en el piano.

You cannot pay me with thanks for that compliment; you must pay for it with a selection on the violin. There is Miss Helen, who will accompany you on the piano.

—Puesto que Ud. lo ordena, procederé á hacerles pasar un mal rato[a] á Ud. y á las demás personas aquí presentes.

Since you command it, I will proceed to make you and the other persons here present uncomfortable for a while.

CONVERSATION—(Continued)

—Estoy segura de que á los demás también les gustará pasar un mal rato de esa clase, y cuanto más dure, tanto mejor.[18]	I am sure that the rest also will like to have an uncomfortable time of that kind, and the longer it lasts, the better.

REMARKS

1. The full address might be, and often is, written thus: "*Calle de San Francisco, n.° 236.*" The words "*calle*" and "*n.°*" (abbreviation for "*número*"), however, are often omitted, being understood.

You will observe that, in the translation, the Spanish name "*San Francisco*" is used instead of the English equivalent "St. Francis." In giving an address, it is not proper to translate the names of streets: a person writing from New York to a Spanish-speaking friend would not give his address as "*Calle Veintitrés al Este, n.° 76,*" but as "76 E. 23rd St."

You will also notice that in some instances we do not translate Spanish compound proper names into English, as they would form combinations not used in the latter language. Thus, although "*José*" and "*María*" are the equivalents of "Joseph" and "Mary," respectively, the name "*José María*" could hardly be translated "Joseph Mary."

2. Observe the following abbreviations:

afmo., *af.^mo^*, *affmo.*, *aff.^mo^*, for *afectísimo.*	*ppdo.*, *pp.^do^*, for *próximo pasado.*
atto., *atf.*, for *atento.*	*Sñr.*, *S.^r^*, *Sr.*, *S.*, for *señor.*
Dr., *D.*, for *doctor.*	*Sres.*, *S.^res^*, for *señores.*
D., *Dn.*, *D.*, for *don.*	*S. S. S.*, for *su seguro servidor.*
*D.^a^*, for *doña.*	*S. SS. SS.*, for *sus seguros servidores.*
hno., *h.^no^*, for *hermano.*	
núm., *n.°*, for *número.*	

Regarding the expression "*próximo pasado,*" see Lesson XXI, Art. **80.**

The phrase "*Su atento seguro servidor*," which literally means "Your attentive faithful servant," is used in formal letters where the English "Your obedient servant," "Yours respectfully," or even "Yours truly" would be used.

3. In correspondence, "*ésta*" stands sometimes for "this city," sometimes for "this letter," either "*ciudad*" or "*carta*" being understood. The context always indicates the sense in which the word should be taken.

4. "*Dar cuenta de*," "to give an account of," "to convey information about."

5. "*Tierra*," literally "land," is frequently employed in the sense of "country" and in that of "region":

¿Cuál es su **tierra**?	What is your country?
En mi **tierra** no se vende la justicia.	Justice is not sold in my country.
El África Central es una **tierra** poco conocida.	Central Africa is a little-known region.

6. "*María*," although properly a woman's name, is also used as a man's second or middle name: "*José María Núñez*," "*Manuel María Cervera*."

"*Jesús*" is a very popular man's name. With "*María*," it is used as a woman's middle name: " *la señorita María Jesús Corrales*."

7. "*Portarse*" literally means "to behave," "to act," but the expression "*portarse con una persona*" is better rendered by "to treat a person":

Los niños **se portaron** muy bien en la escuela.	The children behaved very well in school.
Quien **se porta** mal con los demás, no merece que los demás **se porten** bien con él.	He who treats others badly, does not deserve that others should treat him well.

8. See Lesson XXIII, Art. **20.**

9. See Lesson XXIII, Art. **12.**

10. "*Doña*" is the feminine of "*don*"; it is a title of respect usually prefixed to a lady's Christian name, whether she be married or single.

You will notice that Ramirez's wife is here referred to as "*doña Dolores* **Palma,**" not "*doña Dolores* **Ramírez.**" In Spanish-speaking countries, it is customary for a married woman to preserve her maiden surname. Her complete name, however, which should be used in addressing her in writing, and the one she uses in her signature, consists of her maiden name followed by her husband's surname, the latter being preceded by the preposition "*de*": "*Dolores Palma* **de Ramírez.**" In conversation, this lady would be addressed or referred to as either "*mi señora Dolores*" or "*D*ª. *Dolores*" ("*doña Dolores*"), and never as "*la señora* **Ramírez,**" "Mrs. Ramirez."

11. Additional examples illustrating the use of the word "**sentido**":

No comprendo en qué **sentido** está empleada esa palabra.	I do not understand in what sense that word is employed.
Eso no tiene **sentido.**	There is no sense in that.
Esa frase tiene un doble **sentido,** lo cual se llama en español "juego de palabras."	That sentence has a double sense, which is called in Spanish "A play on words."

12. The literal translation of the phrase "*sin dejar de ser finas*" is, "without ceasing to be courteous." (See Lesson IX, Review and Conversation, note 1.)

13. See Lesson XXII, Additional Dialogues, note 7.

14. "*Confianza*" literally means "confidence," but, by extension, it has come to mean also "lack of formality," "familiarity." Notice the meaning of the phrases "*de confianza*," "*con confianza*," "*en confianza*," in the following examples:

Don Carlos y yo somos amigos muy **de confianza.**	Mr. Charles and I are very intimate friends.
El señor Gómez es persona **de confianza,** y puede Ud. confiarle cualquier negocio.	Mr. Gomez is a reliable person, and you can entrust him with any business.
Déjese de cumplimientos y trátame **con confianza.**	Discard all ceremony, and treat me without formality.
Eso me lo dijo el general Estrada **en confianza.**	General Estrada told me that confidentially.

15. "*Poco más*" is here used idiomatically in the sense of "very little," "hardly anything":

Poco más ganámos en ese negocio.	We made hardly anything in that business.
Poco más hemos sabido del estado de cosas en Venezuela.	We have heard hardly anything about the state of things in Venezuela.

16. "*Aprovechar*" and "*hacer provecho*" (Lesson XX, Art. **16**) are synonymous. The reflexive form "*aprovecharse*" means "to take advantage," "to avail oneself":

Los remedios que he estado tomando no me **han aprovechado.**	The medicines I have been taking have not done me any good.
Nos aprovechámos del buen tiempo para entrar en la bahía.	We took advantage of the good weather to go into the bay.

17. See Lesson XVIII, Art. **15.**

18. The English "the more .... the more"—as in "the more one reads the more one learns"—is rendered by any of the following expressions, all of which are equivalent: "*mientras más .... más*," "*mientras más .... tanto más*," "*cuanto más .... más*," "*cuanto más .... tanto más.*" The expressions "the more .... the less," "the less .... the more," etc. are similarly translated, "less" being rendered by "*menos*":

Mientras uno **más** tiene, **más** quiere tener.	The more one has, the more one wishes to have.
Cuanto el hombre **más** estudia, **tanto más** ignorante se siente.	The more man studies, the more ignorant he feels.
Parecía que los dos senadores se entendían **tanto menos cuanto más** discutían.	It seemed that the two senators understood each other the less, the more they disputed.
Cuanto menos le cobre á ese señor, **tanto más** pronto le pagará.	The less you dun that gentleman, the sooner he will pay you.
Estas explicaciones son tan oscuras, que **cuanto** uno **más** las lee **tanto menos** las entiende.	These explanations are so obscure, that the more one reads them, the less one understands them.

Similarly,

Mientras mejor me porto yo con él, **tanto peor** se porta él conmigo.	The better I treat him, the worse he treats me.
Cuanto más dinero ponga Ud. en esa empresa, **tanto peor** para Ud.	The more money you put into that undertaking, the worse it will be for you.

When, as in the last example, reference is made to a future event, the subjunctive form of the verb should be used after "*cuanto más*," "*cuanto menos*," "*mientras más*," "*mientras menos.*"

19. The compound preterit of a verb—the tense formed by combining the preterit of "*haber*" with the participle of the verb—is only used to indicate that the fact denoted by the verb immediately preceded a past event. It is generally introduced by a phrase denoting immediate anteriority, such as "*no bien*"—here an idiom meaning "scarcely"—"*tan luego como*," "as soon as." It can be replaced by the simple preterit: "*no bien* **vi** *las olas.*" Similarly,

Tan pronto como **hubimos terminado** (*or*, **terminámos**) nuestras compras, regresámos al hotel.	As soon as we finished our purchases, we returned to the hotel.

20. "*Tierra caliente*," "a hot climate," "a hot region or place"; "*tierra fría*," "a cold climate," "a cold region or place":

Bogotá, la capital de Colombia, está situada en **tierra** muy **fría** y muy sana; la ciudad de Panamá, en **tierra** muy **caliente** y muy malsana.	Bogota, the capital of Colombia, is situated in a very cold and very healthful region; the city of Panama, in a very hot and unhealthful region.
En las **tierras frías** de Sud-América se cultivan mucho las papas.	Potatoes are very extensively cultivated in the cold lands of South America.

21. "*En vía de*," "in process of."

22. With reference to health, "*novedad*" (literally, "mishap") means "lack of health," "sickness," "trouble"; "*sin novedad*" means "well," "in good health," and also "safe":

¿Cómo está Ud.?—**Sin novedad,** gracias.	How are you?—I am well, thank you.
Dejé á mi familia **sin novedad.**	I left my family all well.
En mi casa no hay **novedad** ninguna.	They are all well at home.

23. The word "*carta*" is here understood. (See Art. **3.**)

24. "*No dejar de,*" used as here, means "not to fail":

No deje de hablar con su padre mañana.	Do not fail to speak with your father tomorrow.
Mi señora me rogó que **no dejase de** venir á verle á Ud.	My wife requested me not to fail to come and see you.

25. Observe the following idioms with the verbs "*ir*" and "*venir*":

Los libros que le enviamos **van** empacados en encerados.	The books we are sending you are (sent) packed in oilcloth.
La carta que Uds. nos escribieron **venía** sin dirección.	The letter you wrote us had no address (*more literally*, was sent here without address).
De los artículos que les despachamos hoy, solamente los machetes **van** por vía de Cartagena.	Of the articles we are sending you today, only the machetes are sent via Carthagena.

26. See Lesson XXVI, Art. **56.**

27. Notice the use of the dative, here rendered by the preposition "for" followed by the prepositional case (for the literal translation of "*salúdeme á su señora*" is "salute your wife for me").

28. See Lesson XXVII, Art. **23.** Here the *c* in "*chico*" is replaced by *qu*, as otherwise that letter would lose its *k*-sound.

"*Chico*" is very frequently used in the sense of "fellow," "lad," and among intimate friends, in that of "dear boy," "dear fellow," "old boy," "my boy":

Juan Manuel Rodríguez es un buen **chico.**	Juan Manuel Rodriguez is a fine lad.
¡Qué hay, **chico!**	Hallo, old boy!
Pero, **chico,** no te des tanta prisa.	But, my dear fellow, do not be in such a hurry.

29. In dating a letter, either of these two forms may be used: "*10 de julio de 1899*," "*julio 10 de 1899*."

30. "*Muy señor mío*," "My dear sir"; "*Muy señor nuestro*," "(our) Dear sir"; "*Muy señora mía*," "(my) Dear Madam": these are common phrases to begin a formal letter.

31. The word "*cartas*" is here understood. (See Arts. 3 and 23.)

32. "*Nos es grato*," literally, "it is pleasing to us," or "it pleases us," but properly, "we take pleasure."

33. "*Tener á bien*," "to have the kindness"; also, "to wish," "not to object to." (See Lesson XV, Review and Conversation, note 13.)

34. After "*confiar*," the verb should be placed in the subjunctive mode.

35. "*Se debe á que recientemente hemos entrado*," "this is due to our having recently entered," or "this is due to the fact that we have recently entered."

36. "*Al paso que*," "and, at the same time," "while."

37. See Lesson XXII, Art. 33.

38. "*En atención á*," "considering," "taking into consideration."

39. "*Verse en la necesidad de*," "to be compelled" (by circumstances), "to find oneself compelled to."

40. The exact translation of "bill of lading" is "*conocimiento de embarque*." For shortness, the word "*conocimiento*" is used alone in the same sense, as was done in Lesson XXI.

41. "*Sin más por hoy*," literally, "having nothing else (to deal with) today," is a very common expression written on finishing a letter, to indicate that the writer has no other subject to refer to or to write about.

"*Nos suscribimos*," "we sign," "we sign ourselves." Of course, few of these forms would be translated literally into

English; indeed, many of them are not translated at all. (See also Art. **2.**)

42. "*Tanto por la pena que me causa el verla enferma,*" literally, "both on account of the pain that seeing you ill causes me." For the use of "*por*" in this sense, see Lesson XII, Art. **9;** for the use of the article with the infinitive, see Lesson XXII, Art. **13.**

43. See Lesson XXVI, Art. **20.**

44. See Lesson XXIV, Art. **31.**

45. "*Qué me dice*"—literally, "what do you tell me"—is an idiom of frequent occurrence in colloquial speech in the sense of "what do you think."

46. The literal rendering of "*el pobre*" would be "the poor one"; but this Spanish form of expression is used as the equivalent of the English "the poor soul."

47. "*Ponerse en ridículo,*" "to make oneself ridiculous."

48. As stated in the Vocabulary, "*á mediados*" means "toward, *or* about, the middle of":

Salimos para la Habana **á mediados** de la semana entrante.	We leave for Havana about the middle of next week.
Eso sucedió **á mediados** del año pasado.	That happened about the middle of last year.

The preposition "*á*" is omitted after another preposition, and "*mediados*" has then the same meaning as "*á mediados*":

Permaneceré aquí *hasta* **mediados** de este verano.	I shall remain here till about the middle of this summer.

49. With reference to months, years, etc., "*que entra*" means the same as "*entrante,*" or "*que viene*"; that is, "next."

50. "*Del gusto de uno,*" "to one's taste."

51. See Lesson XXI, Review and Conversation, note 2.

52. "*Para mí,*" literally, "for me," but more properly, "in my opinion," "in my estimation."

53. See Lesson XVIII, Art. **25.**

54. "*Pasar un mal rato,*" "to have an unpleasant or uncomfortable while."

55. The verbs "*amenazar*" and "*gozar,*" and all other verbs ending in *zar*, change the *z* into *c* in all forms ending in *e* or *es:* indicative preterit, "*yo amenacé*"; subjunctive present, "*tú amenaces,*" etc. "*Sacrificar*" and all verbs ending in *car* change the *c* into *qu* before *e*: "*yo sacrifiqué,*" "*yo sacrifique,*" etc. Similarly, all verbs ending in *ger* change the *g* into *j* before *a* and *o*: "*coger,*" "*yo cojo,*" "*Ud. coja.*" As stated elsewhere, these changes are not deemed irregularities.

56. "*Averiarse*" and "*confiar*" have the slight irregularities in accentuation mentioned in Lesson XX, Art. **4.**

57. "*Consentir*" is conjugated like "*sentir*" and "*preferir*" (Lesson XXVII, Art. **16**).

58. "*Hacha*" is feminine, but takes the masculine form of the definite article (Lesson XII, Art. **13**).

59. "*Ob*tener" is conjugated like "*tener*": "*yo ob*tengo," "*nosotros ob*tendremos," etc.

60. "*Rogar*" is conjugated like "*encontrar*" (Lesson XXVII, Art. **13**).

61. "*Suscribir*" is regular in all its forms except the participle, which is "*suscrito.*" The form "*subscribir*" is common instead of "*suscribir,*" but the latter is preferable, for the word is pronounced as if spelled without a *b* after the *u*.

ADDITIONAL DIALOGUES

—¿Qué piensas hacer este verano?	What do you intend to do this summer?
—Desearía pasarlo en el campo; pero probablemente tendré que permanecer en la ciudad, á causa de lo ocupado que me tienen ahora mis negocios. Sin embargo, quizás hacia el fin de	I would like to spend it in the country; but I shall probably have to remain in the city, as my business keeps me very busy at present. However, I may perhaps be a little free at

ADDITIONAL DIALOGUES—(Continued)

la estación estaré algo desocupado, y entonces iré á la costa á pasar allí una ó dos semanas. ¿Y tú qué piensas hacer?

—Don Jorge, mi suegro, nos ha invitado á mi señora y á mí á su casa de campo en el cerro de San[1] Juan, adonde él va todos los veranos con su familia. Yo he aceptado la invitación con gusto, no sólo porque aquél es un lugar muy agradable, sino también porque creo que el clima le hará mucho provecho á mi mujer.

—¿Ella no está bien?

—Ahora no tiene enfermedad especial ninguna; pero la influenza que tuvo el invierno pasado la dejó muy nerviosa y en un estado de debilidad tal, que hay días en que apenas si puede caminar. El médico me ha aconsejado que la lleve al campo, donde el cambio de aire, el ejercicio á caballo y los baños fríos le harán más provecho que el sinnúmero de[2] remedios que ha estado tomando.

—Pues, hombre, ¡cuánto siento saber que tu señora esté en ese estado! Pero aguardo que no sea cosa seria, y que pronto se restablezca.

the end of the season, and then I shall go to the seashore to spend one or two weeks. And what do you intend to do?

Mr. George, my father-in-law, has invited my wife and myself to his country house on St. John Hill, where he goes every summer with his family. I have accepted the invitation with pleasure, not only because that is a very pleasant spot, but also because I think the climate will do my wife a great deal of good.

Is she not well?

She has no special sickness at present; but the grip she had last winter left her very nervous, and in such a state of weakness that there are days when she can scarcely walk. The physician has advised me to take her to the country, where the change of air, the exercise on horseback, and the cold baths will do her more good than the numberless medicines she has been taking.

My dear boy, how sorry I am to hear that your wife is in that condition! But I hope it is nothing serious and that she will soon recover.

---

[1] When "*santo*" precedes a man's name with which it forms a combination that is itself a name, it becomes "*san*": "**San** *Pedro*," "Saint Peter"; "**San** *Francisco*." The names "*Domingo*," "Dominic," and "*Tomás*," "Thomas," are exceptions: "**Santo** *Domingo*," "**Santo** *Tomás*." With the names of women, the full form "*Santa*" is always used: "**Santa** *Rosa*," "**Santa** *María*."

[2] "*Sinnúmero*," that is, "*sin número*," "without number," "numberless." (See Lesson XXII, Additional Dialogues, note 18.) When this word precedes a substantive, the preposition "*de*," which is not translated, is added to it; so that in this case the phrase "*sinnúmero de*" means "numberless."

ADDITIONAL DIALOGUES—(Continued)

—Gracias. Yo siento que tú estés tan ocupado, porque precisamente te venía á invitar á que vinieses á pasar con nosotros unas dos semanas. Mi suegro mismo, que sabe cuán amigos somos tú y yo, me dijo que te invitase.	Thank you. I am sorry that you are so busy, for I just came to ask you to come and spend some two weeks with us. My father-in-law himself, who knows what great friends you and I are, told me to invite you.
—¡Cuánto agradezco su fineza y la tuya! Por desgracia, me es imposible aceptar la invitación.	How thankful I am for his kindness and yours! Unfortunately, it is impossible for me to accept the invitation.
—¿Y no podrías venir por una semana, al fin del verano, en vez de irte á la costa?	And could you not come for a week, at the end of the summer, instead of going to the seashore?
—Ya lo creo que sí, con tal de que esté desocupado; y va sin decir que en ello tendré el mayor gusto.	Certainly, I can, provided I am not busy; and it goes without saying that I shall have the greatest pleasure in doing so.
—Entonces escríbeme y avísame cuándo puedes ir.—Adiós. Nosotros salimos mañana por la tarde, y tengo muchas diligencias que hacer.	Then write to me and let me know when you can come.—Good by. We leave tomorrow afternoon, and I have a great many things to attend to.
—Adiós, pues. Que[3] te vaya bien, y que[3] tu señora se restablezca pronto.	Good by, then. I wish you good luck, and hope your wife will get better soon.

—Muy buenos días, señor Mendoza.	Good morning, Mr. Mendoza.
—Buenos los tenga Ud., caballero.	A very good day to you, sir.
—Si Ud. está desocupado, quisiera hablar con Ud. por un corto rato.	If you are disengaged, I would like to talk with you for a short time.
—Muy bien, señor. Tenga Ud. la bondad de tomar asiento.	Very well, sir. Please be seated.
—Mi nombre es José Jesús Ramírez, servidor de Ud. Como	My name is Jose Jesus Ramirez, at your service. As you wil:

[3] The expression "*yo deseo*" is understood before this "*que*"; hence, the use of the subjunctive. (See Lesson XIII, Art. 19.) "*Que te vaya bien*" literally means, "May you fare well," or, in more colloquial language, "May you get along well."

ADDITIONAL DIALOGUES—(Continued)

Ud. verá por esta tarjeta, soy agente viajero de la casa de Smith, Johnson y Cía., de Nueva-York, que manufactura y exporta toda clase de maquinaria y herramientas. Sabiendo que la firma de Ud. compra al por mayor artículos de esta clase para venderlos aquí al por menor, creí que quizás á Ud. le gustaría conocer los nuestros. Estoy seguro de que tanto nuestros precios y condiciones como la calidad de nuestros productos darán á Ud. satisfacción completa.

see by this card, I am a traveling agent for the firm of Smith, Johnson, and Co., of New York, who manufacture and export all kinds of machinery and implements. Knowing that your firm buys articles of this class at wholesale to sell them here at retail, I thought that perhaps you would like to become acquainted with ours. I am sure that our prices and terms, as well as the quality of our products, will give you entire satisfaction.

—Yo negocio solamente en máquinas y herramientas de agricultura, que es lo único que se puede vender por aquí con provecho.—¿Ha traído Ud. catálogos?

I deal only in agricultural machines and implements, which is the only thing that can be sold here with profit. Have you brought any catalogues with you?

—Sí, señor; aquí tiene Ud. varios. Ahí verá Ud. ilustraciones y descripciones de los artículos que nosotros manufacturamos, muchos de los cuales son de nuestra propia invención. En cuanto á los precios que figuran en estos catálogos, Ud. por supuesto comprenderá que ésos no son los que cobraríamos á Uds.; á Uds. les haríamos descuentos* considerables, según los plazos que deseasen y la clase y el número de artículos que comprasen.

Yes, sir; here are several. There you will see illustrations and descriptions of the articles we manufacture, many of which are of our own invention. As to the prices that figure in these catalogues, you will, of course, understand that those are not the prices we would charge you; we would give you quite large discounts, according to the dates you might wish, and the kind and number of articles you would buy.

—Veo que, según esta lista, Uds. cobran por machetes, hachas, picos, azadas y otras herramientas de agricultura menos que

I see that, according to this list, you charge for machetes, axes, pickaxes, spades, and other agricultural implements less

*The expression "to give a discount" is rendered by either "**dar** *un descuento*" or "**hacer** *un descuento*."

ADDITIONAL DIALOGUES—(Continued)

los agentes de otras casas; pero los precios de sus arados son mucho más subidos que los de ellos.

—Los bajos precios de nuestras herramientas, comparados con los precios de otras firmas que mandan agentes por acá, se debe á que esas firmas no manufacturan ellas mismas los artículos que venden, sino que se los compran á los fabricantes. En lo tocante á los arados, le diré que los nuestros son de una clase nueva, y en todo sentido muy superiores á los que se han estado usando hasta ahora. Estos arados los pusimos en el mercado el año pasado, y han dado resultados admirables. Si Ud. lee la descripción de ellos que se halla en el catálogo, verá las grandes ventajas que poseen, y entonces se convencerá de que los precios son comparativamente bajos.

—Éste es un asunto que merece un estudio detenido. Si Ud. tiene á bien dejar aquí sus catálogos y volver mañana, quizás colocaré algunos pedidos con Ud.

—Muy bien, señor Mendoza. Buenos días.

—Buenos días, señor Ramírez.

than do the agents of other firms; but the prices of your plows are much higher than theirs.

The low prices of our implements, compared with the prices of other firms that send their agents here, are due to the fact that those firms do not manufacture themselves the articles they sell, but buy them from the manufacturers. As to the plows, I will tell you that ours are of a new kind, and in every respect far superior to those that have heretofore been in use. We placed these plows on the market last year, and they have given admirable results. If you read the description of them found in the catalogue, you will see the great advantages they possess, and then you will become convinced that the prices are comparatively low.

This is a matter that requires careful study. If you will kindly leave your catalogues here and come again tomorrow, I shall perhaps place some orders with you.

Very well, Mr. Mendoza. Good day.

Good day, Mr. Ramirez.

LESSON XXIX

NEW WORDS AND COMBINATIONS

VOCABULARY

NOTE.—The *x* in "*excusado*" is customarily pronounced like *s*; in "*examen*," "*excesivo*," "*existir*," as in English.

el **abogado,** *the lawyer.*
abonar (reg.), *to credit* (on account).
abonar en cuenta, *to credit on account.*
el **abrazo,** *the embrace.*
actual,[32] *present.*
actualmente,[33] *at present.*
adjuntar (reg.), *to enclose* (something with a letter).
la **afición á,** *the fondness of, the attachment to.*
aficionarse á (reg.), *to become fond of,* or *attached to.*
ahorrar (reg.), *to economize, to save.*
el **alambre,** *the wire.*
el **alivio,** *the relief, the alleviation.*
alquilar (reg.),[34] *to rent.*
el **alquiler,**[35] *the rent.*
amante, *loving* (adj.); *lover.*
anterior, *previous, last.*
apagar (reg.), *to extinguish* (fire).
apoderarse de (reg.), *to take possession of, to seize.*
el **arrendamiento,**[36] *the rent; the* (*act of*) *renting.*
dar en arrendamiento,[36] *to let.*
tomar en arrendamiento,[36] *to hire.*
arrendar (irr.),[36] *to rent.*
arruinar (reg.), *to ruin.*
asegurar (reg.), *to assure, to assert; to insure.*
el **auditorio,** *the audience.*
bárbaro, a, *barbarous; barbarian.*
el **beso,** *the kiss.*
la **bomba,** *the pump.*
bomba de incendios, *fire-engine.*
la **butaca,** *the arm chair; the stall* or *seat* (in a theater).
calentar (irr.),[16] *to heat, to warm.*
el **calorífero,** *the heating furnace.*
cancelar (reg.), *to cancel.*

For notice of copyright, see page immediately following the title page

VOCABULARY—(Continued)

la **cañería**, *the* (*gas* or *water*) *pipe.*
cañería de agua, *water pipe, water conduit.*
cañería de gas, *gas pipe.*
la **Cenicienta**, *Cinderella.*
la **colocación**, *the position, the employment.*
comenzar (irr.),[11] *to commence, to begin.*
la **constancia**, *the record* (as of the terms of a contract).
constar (reg.), *to be on record.*
constar en, *to be on record in, to appear from* (a legal instrument, etc.).
el **consuelo**, *the consolation.*
la **contabilidad**, *the bookkeeping.*
contabilista, *accountant.*
el **contento**, *the joy.*
contento, a, *happy, satisfied, pleased.*
convenir (irr.),[11] *to be advantageous* or *advisable; to suit.*
convenir en,[11] *to agree to; to grant.*
el **corredor**, *the broker.*
corredor de fincas (*or*, bienes) raíces, *real-estate agent.*
corresponder á (reg.), *to correspond to; to come up to, to fulfil.*
la **corrida**, *the race* (as of horses).
corrida de toros, *bull fight.*
la **cualidad**,[11] *the quality, the qualification.*
curar (reg.), *to cure; to heal.*
desahuciar (reg.), *to give up* (a sick person).
la **desesperación**, *the despair.*
dirigirse á (reg.), *to address oneself to*, or simply, *to address* (a person).
disfrutar de (reg.), *to enjoy* (as good health), *to have the benefit of.*
dispensar (reg.), *to excuse.*
distinguir (reg.), *to distinguish.*
la **diversión**, *the amusement.*
doloroso, a, *painful.*
dudar (reg.), *to doubt.*
la **edad**,[11] *the age.*
el **ejemplo**, *the example.*
por ejemplo, *for example.*
empapelar (reg.), *to paper.*
la **escalera**, *the staircase, the stairway.*
la **escritura**, *the deed* (legal instrument).
espantoso, a, *dreadful.*
la **esperanza**, *the hope; the expectation.*
la **estenografía**, *the stenography.*
el **examen**, *the examination.*
excesivo, a, *excessive.*
el **excusado**, *the water closet.*
existir (reg.), *to exist.*
favorecer (irr.),[11] *to favor.*

VOCABULARY—(Continued)

la **finca**, *the (real) estate; the farm; the ranch.*
finca raíz, *estate.*
el **fuego**,[18] *the fire.*
el **gas**, *the gas.*
el **gozo**, *the joy.*
gritar (reg.), *to cry, to yell.*
la **herida**, *the wound.*
la **hipoteca**, *the mortgage.*
el **humo**, *the smoke.*
impotente, *powerless.*
incendiar (reg.),[19] *to set on fire* (as a building).
incendiarse,[19] *to take fire.*
el **incendio**,[18] *the fire, the conflagration.*
informar, informar de (reg.), *to inform.*
el **informe**,[11] *the report; the information.*
Isabel, *Elizabeth.*
Juana, *Joan.*
juzgar (reg.), *to judge.*
la **lámpara**, *the lamp.*
lanzarse (reg.), *to rush, to dart.*
llorar (reg.), *to weep.*
mamá, *mamma.*
el **manejo**, *the management.*
la **molestia**, *the trouble.*
morir, morirse (irr.),[21] *to die.*
numeroso, a, *numerous.*
el **objeto**, *the object.*
os[3] (accusative and dative of "*vosotros*").
el **palco**, *the box* (in a theater).
el **pánico**, *the panic.*
el **pasamano**, *the hand rail.*
el **patio**, *the yard; the pit, the orchestra* (in a theater).
pésimo, a,[17] *exceedingly bad.*
la **posdata**,[1] *the postscript, the P. S.*
primo, a, *cousin.*
primo hermano, prima hermana, *first cousin.*
la **propiedad**, *the property.*
el **proscenio**, *the stage* (in a theater).
publicar (reg.), *to publish.*
quemar (reg.),[19] *to burn.*
raíz (bien or finca), *real estate.*
rayar en (reg.), *to border on, to approach.*
rebajar (reg.), *to reduce* (as prices).
recién,[20] *newly.*
la **refección**, *the repair.*
el **registro**, *the record, the register.*
oficina de registro, *record office; recorder's office.*
regular,[17] *regular; fairly good.*
remitir (reg.), *to remit.*
la **relación**,[11] *the report, the account.*
la **representación**, *the (theatrical) performance.*
satisfacer (irr.),[18] *to satisfy.*

VOCABULARY—(Continued)

sobrino, a, *nephew* (fem., *niece*).
la **solicitud,** *the petition; the application.*
suficiente, *sufficient.*
insuficiente, *insufficient.*
el **sufrimiento,** *the suffering.*
suponer (irr.),[11] *to suppose.*
la **tabla,** *the board, the plank.*
el **telón,** *the curtain* (in a theater).
el **toro,** *the bull.*
el **trato,** *the deal.*
hacer trato, hacer un trato, *to make a deal, to close a bargain.*
el **tropel,** *the rush, the scramble.*
el **tropiezo,** *the difficulty, the impediment, the hitch.*
vacante, *vacant.*
la **vidriera,** *the pane.*
vigente, *in force* (as a law); *standing* (as a mortgage).
vos,[8] *you.*
vosotros, as,[8] *ye.*
vuestro, a,[8] *your; yours.*

LETTERS

Carta de familia

Lealtad, 49, la Habana,
setiembre 28 de 1900.

Stas.[1] Isabel y Juana Pardo,
Santiago.

Mis muy queridas hijas:

Con el mayor placer recibí la vuestra[8,3] del 4 (cuatro) del corriente,[8] en que, entre otras cosas, decís[8] que estáis[8] contentas y disfrutando de buena salud.

Vuestra querida mamá lloró de gozo[4] cuando le leí la parte de la carta en que habláis[8] de lo[4] bien que salisteis[8] en vuestros[8] exámenes y de los premios que recibisteis. No esperaba yo otra cosa de vosotras,[8] pues siempre os[8]

Family letter

Lealtad, 49, Havana,
September 28, 1900.

The Misses Elizabeth and Jane Pardo,
Santiago.

My very dear daughters:

I received with the greatest pleasure yours of the 4th inst., in which, among other things, you say that you are happy and enjoying good health.

Your dear mamma cried with joy when I read to her the part of the letter in which you speak of how well you came out in your examinations and of the prizes you received. I did not expect anything else from you, as you

LETTERS—(Continued)

habéis distinguido por vuestra[3] afición al estudio, al mismo tiempo que[4] por el deseo de satisfacer[5] en todo á vuestros padres y corresponder á sus esperanzas.

Supongo[6] que ya habréis[7] recibido la triste noticia de la muerte de mi sobrina Amalia, que os[8] comuniqué en mi anterior.[9] Como es natural,[7] esta calamidad ha dejado á mi hermana Mercedes y á vuestra prima Carmencita[3] en un estado de aflicción que casi raya en la desesperación. Mas el tiempo, que cura todas las heridas, pronto les traerá el alivio que los consuelos de parientes y amigos son impotentes para darles. Por[4] dolorosa que haya sido para nosotros esta desgracia, para la pobre Amalia fué más bien una fortuna,[10] pues su enfermedad le causaba sufrimientos tanto más espantosos cuanto[11] ella había perdido la esperanza de mejorarse nunca,[12] sabiendo, como sabía, que su mal era incurable y que los médicos la habían desahuciado.

En los periódicos de ésa[3] debéis de haber visto relaciones del incendio[13] del Teatro Tacón, que tuvo lugar[14] el

have always distinguished yourselves for your fondness of study, as well as for your desire to satisfy your parents in everything and to fulfil their expectations.

I suppose you have already received the sad news of the death of my niece Amalia, which I communicated to you in my last letter. Naturally, this calamity has left my sister Mercedes and little Carmen, your cousin, in a state of affliction that almost borders on despair. But time, which heals all wounds, will soon bring to them the relief that the consolations of relatives and friends are powerless to give. However painful this misfortune may have been for us, it was rather a blessing for poor Amalia, for her disease caused her sufferings that were all the more dreadful because she had lost hope of ever becoming better, knowing, as she did, that her illness was incurable, and that the physicians had given her up.

You must have seen in the newspapers of that city accounts of the burning of the Tacon Theater, which took

LETTERS—(Continued)

jueves por la noche, durante una representación de *La Cenicienta*. Se acababa de levantar[16] el telón[16] en el segundo acto, cuando comenzó[17] á salir humo por entre[18] las tablas del proscenio, y á poco[19] alguien gritó de abajo: "Fuego! fuego!"[13] El pánico más grande se apoderó del auditorio, que por desgracia era numerosísimo, pues todos los palcos estaban llenos, y en el patio apenas si había una butaca vacía. Todos[20] se lanzaron hacia la puerta en la mayor confusión, y en el tropel murieron[21] dos señoras, un caballero de edad[22] avanzada y tres niñitos.[9] Pronto llegaron las bombas de incendio, que apagaron el fuego. Sólo se quemó la parte de atrás[24] del proscenio. Dícese que los mismos dueños del teatro lo incendiaron[25] para cobrar el seguro. Si esto fuere[26] así—lo que[26] yo dudo mucho,—no lograron su objeto."

Nada más ha ocurrido por acá que merezca la pena[26] de contarse.

No olvidéis[9] remitirnos los retratos que nos prometisteis[9] en vuestra última carta.

place last Thursday night during a performance of *Cinderella*. The curtain had just risen in the second act, when smoke began to issue between the stage boards, and shortly afterwards somebody cried out from below, "Fire! fire!" The greatest panic seized the audience, which unfortunately was very numerous, for all the boxes were full, and in the orchestra there was scarcely an empty seat. Everybody darted toward the door in the greatest confusion, and two ladies, an old gentleman, and three little children died in the rush. Fire-engines arrived soon and extinguished the fire. Only the rear part of the stage was burned. It is said that the owners of the theater set it on fire themselves to collect the insurance. If this is true—which I doubt very much,—they did not attain their object.

Nothing else worth telling has occurred in this place.

Do not forget to send us the photographs you promised in your last letter.

LETTERS—(Continued)

Recibid[2] muchos besos de vuestra querida mamá, y un abrazo cariñoso de

Vuestro amantísimo
Padre.

P. D.[1] He tenido noticia[20] de que en Santiago habrá una gran corrida de toros la semana que entra. No quiero que os aficionéis[2] á esta diversión bárbara é inhumana, y así me gustaría que no fueseis.

(Receive) many kisses from your dear mama, and an affectionate embrace from

Your very loving
Father.

P. S. I have heard that there is to be a great bull fight in Santiago next week. I do not wish you to become fond of this barbarous and inhuman amusement, and so would like you not to go.

Solicitando una colocación

Independencia, 72,
enero 5 de 1899.

Sres. A. J. Cánovas é Hijos,
Presentes.

Muy señores míos:

Hallándome recién[20] llegado á esta ciudad, donde desearía obtener una colocación con una casa comercial respetable, me tomo[21] la libertad de dirigirme á Uds. ofreciéndoles mis servicios como corresponsal y contabilista. De mi competencia para trabajo de esta clase pueden Uds. juzgar por las cartas de recomendación que les adjunto, escritas por casas de Valparaíso que les son á Uds. perfectamente

Applying for a position

72 Independence St.,
January 5, 1899.

Messrs. A. J. Canovas & Sons,
City.

Dear Sirs:

Having just arrived at this city, where I should like to obtain a situation with a respectable commercial house, I take the liberty of addressing you to offer you my services as correspondent and accountant. You may judge of my fitness for this kind of work by the enclosed letters of recommendation, written by Valparaiso firms well known to you. I should like to add that I speak and write German and Italian,

LETTERS—(Continued)

conocidas. Me permito[33] agregar que yo hablo y escribo el alemán y el italiano, y que poseo algunos conocimientos[34] de estenografía.

Si en la casa de Uds. hubiere[35] algún empleo vacante que una persona de mis cualidades[36] pueda desempeñar, les agradecería infinito que Uds. tuviesen en cuenta[37] esta solicitud.

Ruego á Uds. se sirvan favorecerme[37] con una respuesta sin demora.[38]

De Uds. att°. S. S.,
Manuel José Díaz.

and possess some knowledge of stenography.

Should there be any vacancy in your firm that a person of my qualifications can fill, I should be greatly obliged if you would bear this application in mind.

Requesting you to favor me with a prompt reply, I remain,

Yours very respectfully,
Manuel Jose Diaz.

CONVERSATION

—Dispense Ud. que lo moleste,[37] señor Soto; pero quisiera hablarle de un asunto importante.

—No será molestia ninguna, señor Cuenca. Siga Ud. y siéntese.

—He sabido por Rosales y Cía., corredores de fincas raíces, que Ud. es el propietario de la casa n° 114 de la calle de los Pañuelos.

—Sí, señor, yo soy dueño de esa casa, la cual deseo arrendar[35] ó vender. Pero,

Excuse me for troubling you, Mr. Soto, but I should like to speak to you about an important matter.

That will be no trouble at all, Mr. Cuenca. . Please walk in and sit down.

I have learned from Rosales & Co., real-estate agents, that you are the owner of house No. 114 Handkerchief street.

Yes, sir, I am the owner of that house, which I wish either to let or to sell. But

CONVERSATION—(Continued)

sea que[39] Ud. quiera alquilarla[39] ó comprarla, debe Ud. entenderse[40] con Rosales y Cía., en cuyas manos he puesto el manejo de todas mis propiedades. Ellos le darán todos los informes[41] que Ud. desee.

whether you wish to hire or buy it, you must deal with Rosales & Co., in whose hands I have placed the management of all my property. They will give you all the information you may desire.

—He hablado con ellos; pero tuvimos algunos tropiezos, y creí que, para ahorrar tiempo, quizás me sería mejor entenderme[40] con Ud. personalmente.

I have talked with them, but we had some difficulties, and I thought that, in order to save time, it would perhaps be better for me to deal with you personally.

—¿Y cuáles son los tropiezos que se han presentado en la negociación?

And what are the difficulties that have presented themselves in the negotiation?

—En primer lugar, lo[39] excesivo del precio; en segundo lugar, mi abogado me informa de que aún está vigente una fuerte hipoteca sobre la finca; y aunque Rosales y Cía. aseguran que la hipoteca ha sido levantada, mi abogado dice que ello no consta en la escritura actualmente en su poder.[42]

In the first place, the excessiveness of the price; in the second place, my lawyer informs me that there is a very heavy mortgage still standing on the estate; and although Rosales & Co. declare that the mortgage has been raised, my lawyer says that this does not appear from the deed now in his possession.

—Oh! esa hipoteca la cancelé yo mismo hace más de seis meses, y de ello debe haber constancia en la oficina de registro. Por lo tanto,[43] su primera dificultad no impedirá que

Oh! I canceled that mortgage myself more than six months ago, and there must be a record of that in the recorder's office. Therefore, your first difficulty will not prevent our

CONVERSATION—(Continued)

hagamos trato, pues realmente no existe. ¿Y qué opina Ud. de la casa?

striking a bargain, for the difficulty really does not exist. And what do you think of the house?

—Me parece regular;[33] pero en vista del[34] mal estado en que se encuentra, el precio se me hace[35] un poco alto, como antes le dije. La distribución de las lámparas eléctricas y de las cañerías de gas, por ejemplo, es pésima.[37] En la cocina y en el excusado no hay ni alambres para luz eléctrica ni gas. La escalera que va del segundo al tercer piso está casi arruinada, y habrá que reemplazarla, lo mismo que[38] el pasamano de la que va del primero al segundo. También me será necesario empapelar toda la casa, y hacerles poner vidrieras á las ventanas que dan[39] al patio de atrás.[40] Finalmente, el calorífero es de estilo antiguo, é insuficiente para calentar[41] siquiera[42] la mitad de la casa. Ud. comprende que todas estas refecciones requieren gastos bastante subidos.

I think it is fairly good; but considering its bad condition, the price strikes me as being a little high, as I said before. The distribution of the electric lamps and gas pipes, for instance, is exceedingly bad. In the kitchen and in the toilet room there are no wires for electric light, and there is no gas. The stairway leading from the second to the third floor is almost ruined, and it will be necessary to replace it, as well as the railing of the stairway leading from the first to the second floor. It will also be necessary for me to paper the whole house, and have panes put in the windows overlooking the back yard. Finally, the heater is old fashioned and insufficient to heat even half the house. You understand that all these repairs demand considerable expense.

—Creo que Ud. tiene razón hasta cierto punto.[43] Yo consultaré esta noche con

I think you are right to a certain extent. Tonight I will consult with Rosales

CONVERSATION—(Continued)

Rosales y Cía., y veré si me conviene[33] rebajar el precio. Si Ud. pasara por acá mañana á esta hora, quizás podría hacerle una propuesta más aceptable que la que ellos le hicieron. En caso de que Ud. no resuelva comprar la casa inmediatamente, puede tomarla en arrendamiento,[34] y si antes de un año quiere comprarla, el alquiler que haya pagado se le abonará en cuenta del precio.	& Co., and will see whether I can afford to reduce the price. If you would come over tomorrow at this hour, I might, perhaps, be able to make you a more acceptable proposition than that they made you. In case you do not decide to buy the house at once, you may hire it, and if within a year you wish to buy it, the rent paid will be credited to you on account of the price.
—Está muy bien, señor Soto. Mañana á las cuatro en punto[35] estaré aquí. Buenas tardes.	Very well, Mr. Soto. I will be here tomorrow at four o'clock sharp. Good afternoon.
—Muy buenas tardes, señor Cuenca.	Good afternoon, Mr. Cuenca.

REMARKS

1. "*Sta.*," "*Stas.*," abbreviations for "*señorita*" and "*señoritas*," respectively.

"*P. D.*," abbreviation for "*posdata*," "postscript." This abbreviation, however (and the same remark applies to all Spanish abbreviations), should be read as if the word were written in full.

2. "*Vosotros*," "*vosotras*" is the true plural personal pronoun of the second person, although, in ordinary conversation and writing, "*Uds.*" is used instead. "*Vosotros*" is the plural of "*tú*"; it literally means "*ye*," and is employed: (1) in addressing several persons each of whom would be addressed by "*tú*"; (2) in the formal language of public

speech, diplomatic correspondence, etc. In some Spanish-speaking countries, however, "*Uds.*" is preferred to "*vosotros*" in case (1).

The declension of "*vosotros, as*" is similar to that of "*nosotros, as*":

nominative, **vosotros, as**; *dative*, **os**;
accusative, **os**; *prepositional*, **vosotros, as.**

As "*nos*" means in some cases "ourselves," so, too, "*os*" often means "yourselves": "**os** *habéis distinguido*," "you have distinguished yourselves."

The possessive adjective "*vuestro, a*" is employed in connection with the pronoun "*vosotros, as*": "**vuestros** *padres*," "your parents"; "**vuestro** *deber*," "your duty"; "**vuestra** *madre*," "your mother."

The form "*vos*" is used in addressing one person in a very formal and respectful manner. It takes the same form of the verb as "*vosotros*," and is declined in the same manner as the latter pronoun, except that the nominative and the prepositional case are both "*vos.*" In connection with "*vos*," the possessive adjective "*vuestro*" should be used:

Vos, señor Presidente, **os** *habéis* hecho, por *vuestro* patriotismo, digno de nuestro cariño y de nuestro respeto. Hoy no hay en esta gran república quién no confíe en **vos**, ni quién no **os** ame de todo corazón.	You, Mr. President, have made yourself, by your patriotism, worthy of our affection and respect. Today there is no one in this great republic that does not trust in you or does not love you with all his heart.

The form of the verb used with "*Uds.*" is the same as that used with "*ellos*"; that is, the third person plural. The true second person plural of verbs is that employed with "*vosotros.*" For the simple tenses, it is obtained by the following rules:

1. *For the imperative, replace the final* **r** *of the infinitive by* **d**:

hablar, hablad; comer, comed; recibir, recibid.

2. *For the indicative present of verbs ending in* **ir**, *replace the final* **r** *of the infinitive by* **s**:

decir, decís; venir, venís; escribir, escribís.

3. *For the indicative preterit, add* **is** *to the second person singular* (Lesson XXV, Art. **13**):

hablaste, hablasteis; prometiste, prometisteis.

The ending *is* does not add a syllable to the verbal form, the combination *eis* being pronounced as in "*seis*," that is, like the English word "ace."

4. *For all other tenses, replace the ending* **mos** *of the second person plural by* **is**:

hablamos, habláis; comeríamos, comeríais.
estábamos, estabais; perdiésemos, perdieseis.
hayamos, hayáis; habremos, habréis.

Observe that in these forms, the combination *ai* is pronounced as in "*traiga*," "*caigo*," "*hay*," and the combination *ei* as in "*seis*."

There are two exceptions to these rules; namely, "*ir*," which follows rule 4, instead of rule 2 ("vamos, vais"), and "*haber*," whose second person plural, in the indicative present, is "*habéis*."

The imperative referred to in rule 1 is the form used in positive sentences: "**Recibid** *muchos besos de vuestra querida mamá.*" In negative sentences, the imperative form is the same as the second person plural of the present subjunctive: "**No olvidéis** *remitir los retratos.*" (Compare Lesson XXV, Art. **13.**)

3. "*Recibí* **la vuestra,**" that is, "*Recibí vuestra* **carta**"; "*el 4 del* **corriente,**" that is, "*el 4 del corriente* **mes**"; "*en mi* **anterior,**" that is, "*en mi* **carta** *anterior*"; "*los periódicos de* **ésa,**" that is, "*los periódicos de esa* **ciudad.**" (See Lesson XXVIII, Art. **46.**)

4. See Lesson XXVII, Art. **17.**

5. See Lesson XIX, Review and Conversation, note 7.

6. See Lesson XXIII, Art. **3.**

7. "*Como es natural*," literally, "as is natural," but more properly, "naturally," "of course."

8. The termination *cito* (fem., *cita*) is used instead of *ito* with substantives ending in *n* or *r*: "*Carmen***cita**," "little Carmen"; "*mujer***cita**," "little woman." You will notice that this termination is added to the substantive without any further change being made in the latter. It is also added to some substantives ending in a vowel: "*hombre***cito**," "little man." This ending, like *ito* and *illo*, often indicates affectionateness. (See Lesson XXVIII, Art. **28.**)

9. See Lesson XVII, Art. **27.**

10. The substantive "*fortuna*" is used both in the sense of "luck," "good luck," and in that of "a piece of good fortune," "a blessing." It is often more properly translated by using the adjective "fortunate":

Tuvimos la **fortuna** de no marearnos en la travesía del golfo.	We had the good fortune (*or*, We were fortunate enough) not to be seasick when crossing the gulf.
Fué una gran **fortuna** que no nos hubiese dado la fiebre amarilla.	It was very fortunate that we did not take the yellow fever.

11. See Lesson XXIV, Art. **10.**

12. In sentences which, although having an affirmative or an interrogative form, are intended as indirect negations, the English "ever" is rendered by either "*nunca*" or "*jamás*":

Me parece improbable que Irlanda llegue **nunca** (*or*, **jamás**) á ser un país independiente.	I think it unlikely that Ireland will ever become an independent country.
Es imposible que, sin estudiar, pueda Ud. aprender **jamás** (*or*, **nunca**) el español.	It is impossible that, without studying, you can ever learn Spanish.
¿Quién ha visto **jamás** (*or*, **nunca**) semejante cosa?	Who has ever seen such a thing?

When "ever" is used in a question in the sense of "at any time," or "on any occasion," and there is no indirect

negation in the question, it is rendered by "*alguna vez*" (see Lesson XIX, Art. **33**):

¿Ha estado Ud. **alguna vez** en Valparaíso?	Have you ever been in Valparaiso?
¿Habéis oído **alguna vez** hablar de ese hombre?	Have you ever heard of that man?

13. "*Fuego*" means "fire," taking the latter word in its most general signification; "*incendio*" means "fire" in the sense of "conflagration":

Ayer hubo un grande **incendio** en la parte baja de la ciudad.	There was a great fire down-town yesterday.
Hoy no hemos tenido **fuego** en nuestro cuarto, y ha hecho mucho frío.	We have had no fire in our room today, and it has been very cold.
Los antiguos creían que el **fuego** era uno de los elementos.	The ancients believed that fire was one of the elements.

14. "*Tener lugar*," "to take place."

15. The literal translation of the phrase "*se acababa de levantar el telón*" is "the curtain had just been raised."

16. The word "*cortina*" would be equally proper, although "*telón*" is more commonly employed in this sense.

17. The verbs "*comenzar*" and "*calentar*" are conjugated like "*pensar*" (Lesson XXVII, Art. **12**).

18. See Lesson XXVI, Art. **23.**

19. "*Á poco*," "shortly afterward"; "*á poco de*," "shortly after." (See Lesson XXVII, Art. **41.**)

20. With reference to people, "*todos*" means "everybody."

21. The verb "*morir*" has the same irregularities as "*dormir*," except that the participle — "*dormido*" — of the latter verb is regular, while that of the former is irregular —

"*muerto.*" Although the irregular forms of "*dormir*" were given in the Vocabulary of Lesson XXII, they are here repeated, so as to have the two verbs together:

	dormir.	**morir.**
Indicative present.	yo duermo,	yo muero,
	tú duermes,	tú mueres,
	él duerme,	él muere,
	ellos duermen.	ellos mueren.
Subjunctive present.	yo duerma,	yo muera,
	tú duermas,	tú mueras,
	él duerma,	él muera,
	ellos duerman.	ellos mueran.
Indicative preterit.	él durmió,	él murió,
	ellos durmieron.	ellos murieron.
Subjunctive preterit.	yo durmiera,	yo muriera,
	tú durmieras,	tú murieras,
	él durmiera,	él muriera,
	nosotros durmiéramos,	nosotros muriéramos,
	vosotros durmierais,	vosotros murierais,
	ellos durmieran.	ellos murieran.

The participle "*muerto*" is also used as an adjective meaning "*dead*":

El general *ha* **muerto.**	The general has died.
El general *está* **muerto.**	The general is dead.

The reflexive form "*morirse*" has exactly the same meaning as "*morir*," but is rather an undignified and often disrespectful word.

"*Dormirse*" is "*to go to sleep*," "*to fall asleep*":

Me dormí inmediatamente que me acosté.	I went to sleep as soon as I went to bed.

22. The following examples illustrate some special uses of the substantive "*edad*":

¿Qué **edad** tiene Ud.?	How old are you?
¿Cuál es su **edad?**	What is your age?
El capitán del barco no es persona **de** mucha **edad.**	The captain of the vessel is not a very old person.
El presidente que murió era persona **de edad.**	The president who died was an elderly person.
Según la constitución de los Estados Unidos, una persona no es **mayor de edad** antes de cumplir veintiún años.	According to the constitution of the United States, a person is not of age before he is twenty-one years old.
Ud. todavía es **menor de edad.**	You are not yet of age.

Notice very particularly that "*de edad*" does not mean "of age," but "advanced in years."

23. "*Incendiar*" is "to set on fire"; "*incendiarse,*" "to take fire." "*Quemar*" and "*quemarse*" both mean "to burn," but the former verb is transitive; the latter, intransitive.

No se sabe si la ciudad **se incendió,** ó si los soldados la **incendiaron.**	It is not known whether the city took fire, or whether the soldiers set it on fire.
Anoche **quemé** la carta en que me decían que mi casa **se había quemado.**	Last night I burned the letter in which I was told that my house had burned.

24. See Lesson XXIV, Art. **27.**

25. "*Fuere*" and "*hubiere*" are forms of the **hypothetic mode,** called also the **future subjunctive,** and the **hypothetic subjunctive,** of "*ser*" and "*haber,*" respectively. This mode is formed by changing the *a* of the endings *a, as, amos, ais, an* of the preterit subjunctive into *e.* Thus:

Preterit Subjunctive.	Hypothetic.
yo hablara,	yo hablare,
tú hablaras,	tú hablares,
él hablara,	él hablare,
nosotros comiéramos,	nosotros comiéremos,
vosotros escribierais,	vosotros escribiereis,
ellos quisieran.	ellos quisieren.

The hypothetic mode is used to indicate supposition, uncertainty or contingency, nearly always with reference

to a future event, and is frequently introduced by "*si*" or "*cuando*":

Si alguien **viniere,** diga que no estoy en casa.	If anybody should come, say I am not at home.
Si mañana **recibiéremos** noticias del exterior, se las comunicaremos á Ud. al punto.	If we should receive news from abroad tomorrow, we shall communicate it to you at once.
Cuando alguien **preguntare** por mí, diga que he salido.	Whenever anybody asks for me, say I am out.

When used with "*si*," the hypothetic mode may always be replaced by the present indicative; when used with "*cuando*," by the present subjunctive: "*Si alguien* **viene,** *diga que no estoy en casa*," "*Cuando alguien* **pregunte** *por mí, diga que he salido.*"

A more complete treatment of this mode, which is not much used in every-day language, will be given in the *Grammar.*

26. With reference to a preceding statement, "*lo que*" has the same meaning as "*lo cual.*"

27. In phrases like this, "*lograr*" is better rendered by "to attain" or "to get." (See also Lesson XXIII, Art. **11.**)

28. See Lesson XXVII, Art. **59.**

29. "*Tener noticia de,*" "to hear," in the sense of "to be informed," "to be told":

Hemos **tenido noticia de** que la firma de Ud. ha quebrado.	We have been informed that your firm has failed.
Cuando **tuve noticia** del incendio, le escribí á mi hijo que cobrase el seguro.	When I heard of the fire, I wrote to my son to collect the insurance.

"*Tener noticias,*" "to have news." (See Lesson XXIII, Art. **15.**)

30. "*Recién*" is an apocopated form of "*recientemente,*" "recently," and is used before a participle. In some cases it can be rendered by "newly"; in some other cases, by "just."

The phrase "*hallándome* **recién** *llegado*" literally means "being newly (*or*, just) arrived." Additional examples:

En el incendio murió un niño **recién** *nacido*.	A new-born child died in the conflagration.
Estamos **recién** *venidos*, y aún no conocemos bien la ciudad.	We have just come (*more literally*, We are newly come), and are not yet well acquainted with the city.
Doña Elena García estaba **recién** *casada* cuando su esposo murió, y él estaba **recién** *muerto* cuando ella se volvió á casar.	Mrs. Helen Garcia had just married when her husband died, and he had just died when she married again.

31. "*Tomarse la libertad*," "to take the liberty."

32. Notice particularly that some Spanish words resembling English words in their forms, do not always have the meanings that an English-speaking person would be likely to attribute to them at first sight. Thus, the Spanish words "*actual*," "*actualmente*," mean, respectively, "present" and "at the present time"; "*competencia*" means "competence," and also "competition"; "*regular*" means "regular," and also "fairly good"; "*relación*" means "relation," and also "report," "account."

33. See Lesson XXIII, Art. **23.**

34. See Lesson XXVI, Art. **25.**

35. "*Tener en cuenta*," "to take into account," "to consider" (see Lesson XX, Review and Conversation, note 3); also, "to bear in mind," "to remember."

36. The literal translation of this paragraph is, "I request you to please favor me with an answer without delay"—a form that would not be employed in English.

37. "*Dispénseme Ud. que lo moleste*," literally, "Excuse me that I should trouble you," but properly, "Excuse me for troubling you."

38. "*Alquilar*" and "*arrendar*" both mean "to rent," that is, either "to let" or "to hire." Where there is danger of ambiguity, "*dar en arrendamiento*" is used for "to let,"

and "*tomar en arrendamiento*" for "to hire." The substantive "*arrendamiento*" means both the act of renting and the amount paid for rent.

39. "*Sea que*," literally, "be it that," but properly, "whether":

Sea que él *haya olvidado* decírmelo, ó **que** no *haya querido* hacerlo, el hecho es que no me lo ha dicho.	Whether he has forgotten to tell me (it), or whether he has not wished to do so, the fact is that he has not told me (it).

40. "*Entenderse con una persona*," "to deal with a person," "to have to do with a person," "to see a person (about something)"

Ud. tendrá que **entenderse** con mi socio, pues yo no estoy al corriente de ese asunto.	You will have to deal with my partner (*or*, You will have to see my partner about that), for I am not posted about that matter.
La señora con quien **nos entendimos** nos hizo muchas preguntas.	The lady we talked with (*or*, had to deal with) asked us many questions.
D. Eugenio me dijo que **me entendiese** con Ud. acerca de este negocio.	Mr. Eugene told me to transact this business with you (*or*, Mr. Eugene referred me to you for the transaction of this business).

41. Generally, the plural "*informes*" is used in the sense of "information"; the singular "*informe*," in that of "report":

He tenido malos **informes** de esa firma.	I have had unfavorable information about that firm.
El secretario aún no ha terminado su **informe** sobre los gastos y las ganancias de la sociedad.	The secretary has not yet finished his report on the expenses and profits of the society.

42. An adjective preceded by "*lo*" and followed by "*de*" is best rendered by a substantive denoting in an abstract manner the same property as the adjective:

Lo bello de sus ojos.	The beauty of her eyes.
Mucho había oído decir de **lo desagradable del** mareo.	I had heard a great deal about the unpleasantness of seasickness.

In all cases of this kind, the adjective is placed in the masculine singular form.

43. "*En poder de alguien*," "in some one's possession," "in some one's hands," "held by some one":

No consta en la escritura que tenemos **en nuestro poder** que la finca se extienda hasta el río.	It does not appear from the deed we now hold that the property extends as far as the river.
Todas las pruebas están ahora **en poder de** nuestro abogado.	All the evidence is (*literally*, All the proofs are) now in the hands of our lawyer.
Es **en mi poder** su apreciable del 24 del corriente. (*A very common form used to acknowledge the receipt of a letter.*)	Your favor of the 24th inst. is at hand.

44. "*Por lo tanto*," "therefore," the same as "*por tanto*." (See Lesson XXIII, Art. **13.**)

45. "*En vista de*," "considering," "taking into account."

46. "*Eso se me hace*," literally, "that makes itself to me," but properly, "that appears to me," "that strikes me," "that impresses me":

Lo que él me dijo **se me hizo** difícil de creer.	What he told me struck me as being hard to believe.

47. "*Pésimo*" and "*malísimo*" are equivalent and therefore interchangeable.

48. "*Lo mismo que*," "as well as," "and also." In Lesson XIII, Art. **29,** this expression was used in the sense of "the same as."

49. Notice this idiomatic use of the verb "*dar*" followed by "*á*." Additional examples:

Las ventanas de mi pieza **dan á** un huerto.	The windows of my room overlook an orchard.
La puerta de la calle **da á** la avenida Once.	The street door opens on Eleventh avenue.

50. See Lesson XXVII, Art. **2.**

51. See Lesson XXVI, Art. **44.**

52. "*Con***venir**" is conjugated like "*venir*." For convenience, we group here the irregular forms of the latter

verb ("*nos.*" and "*vos.*" stand for "*nosotros*" and "*vosotros*," respectively):

INDICATIVE PRESENT.	INDICATIVE PRETERIT.	INDICATIVE FUTURE.
yo vengo,	yo vine,	yo vendré,
tú vienes,	tú viniste,	tú vendrás,
él viene,	él vino,	el vendrá,
ellos vienen.	nos. vinimos,	nos. vendremos,
	vos. vinisteis,	vos. vendréis,
	ellos vinieron.	ellos vendrán.

SUBJUNCTIVE PRESENT.	SUBJUNCTIVE PRETERIT.	INDICATIVE POSTPRETERIT.
yo venga,	yo viniera,	yo vendría,
tú vengas,	tú vinieras,	tú vendrías,
él venga,	él viniera,	él vendría,
nos. vengamos,	nos. viniéramos,	nos. vendríamos,
vos. vengáis,	vos. vinierais,	vos. vendríais,
ellos vengan.	ellos vinieran.	ellos vendrían.

IMPERATIVE, SECOND PERSON, SINGULAR,
ven tú.

For the hypothetic mode, see Art. **25**: "*yo viniere*," etc.

The following examples will illustrate some of the meanings of "*convenir*"—a very important verb:

La propuesta que Ud. me ha hecho no **me conviene.**	The proposition you have made does not suit me.
Á Ud. le convendría pasar el verano en el campo.	It would be good for you to spend the summer in the country.
Los abogados dijeron que **convendría** hacer autenticar el documento.	The lawyers said it would be advisable to have the document authenticated.
No **conviene** que paguemos esa cuenta todavía.	It is not advisable that we pay that bill yet.
Convinimos en que nos veríamos mañana á las ocho.	We agreed to meet tomorrow at eight o'clock.
Todavía no **hemos convenido en** los precios.	We have not yet agreed on the prices.
Convengo en que él no tuvo razón; pero eso no prueba que Ud. la tuviese.	I grant that he was not right; but that does not prove that you were.

53. With reference to the hour of day, "*en punto*" means "exactly," "sharp," "just": "*Son las dos* **en punto**," "It is just two o'clock"; "*Vendré á las tres y media* **en punto**," "*Eran las doce* **en punto** *cuando salímos del teatro.*"

54. "*Calidad*" means "quality," and is applied to things; "*cualidad*" also means "quality" or "qualification," but is applied to people.

55. The conjugation of "*satisfacer*" is obtained from that of "*hacer*" (Lesson XXV, Vocabulary) by changing the *h* in the latter verb into "*satisf*":

HACER.	SATISFACER.
yo *h*ago,	yo *satisf*ago,
yo *h*ice,	yo *satisf*ice,
yo *h*aré,	yo *satisf*aré,
él *h*izo,	él *satisf*izo,
nos. *h*icléramos,	nos. *satisf*icléramos,
ellos han *h*echo.	ellos han *satisf*echo.

56. "*Su*poner" is conjugated like "*poner*" (Lesson XXII, Vocabulary): "*yo su*pongo," "*nosotros su*pusimos," "*ellos han su*puesto."

57. "*Favorecer*" is conjugated like "*ofrecer*" (Lesson XXVII, Art. **14**).

ADDITIONAL DIALOGUES

—¡Hola, Guillermo! ¡cuánto me alegro verte! ¿Cuándo volviste de Méjico?

—Llegué antes de ayer en el vapor "Porfirio Díaz."

—Tú me habías escrito que vendrías por ferrocarril.

—Así pensaba hacerlo; pero, habiendo tenido que hacer un viaje á Veracruz, llegué allí dos días antes de la salida del vapor, y, como nunca había atravesado el golfo, resolví embarcarme y hacer la travesía.

Hallo, William! how glad I am to see you! When did you return from Mexico?

I arrived the day before yesterday on the steamer "Porfirio Diaz."

You had written to me that you would come by rail.

I intended to do so; but having had to take a trip to Vera Cruz, I arrived there two days before the departure of the steamer, and as I had never crossed the gulf, I decided to embark and make the sea voyage. And I

ADDITIONAL DIALOGUES—(Continued)

Por cierto[1] que luégo me pesó haber tomado esa resolución, pues tuvimos una tempestad espantosa, y yo estuve mareado durante todo el viaje.

must say that I afterwards regretted very much having taken that decision, for we had a dreadful storm, and I was seasick during the whole journey.

—Yo jamás me he mareado; pero siempre he oído decir que el mareo es una de las enfermedades más desagradables.

I have never been seasick, but I have always heard that seasickness is one of the most unpleasant ailments.

—La más desagradable, sin duda. Y lo peor de todo es que no tiene remedio.[2] Yo les pregunté á varias personas qué era bueno para el maldito mal, y no hicieron sino reírse de mí.

The most unpleasant, without doubt. And the worst of it is that there is no help for it. I asked several persons what was good for the confounded sickness, and all they did was to laugh at me.

—Eso me hace recordar un chiste de un italiano que vivía en Colón, cuando los franceses comenzaron la construcción del canal de Panamá. Como tú sabes, yo trabajé allí cosa de[3] seis meses. Cuando me venía para Nueva-Orleáns, estaba el italiano este vendiendo unas cajitas, las cuales, segun decía, contenían un remedio infalible para el mareo. Los pasajeros, como siempre sucede en tales casos, estaban ocupados atendiendo á sus equipajes y demás, y apenas tenían tiempo para comprar las cajitas y echárselas al bolsillo,[4] aguardando abrirlas y examinarlas después. Una

That reminds me of a joke (played) by an Italian who used to live in Colon, when the French began the construction of the Panama canal. As you know, I worked there about six months. When I was leaving for New Orleans, this Italian was selling some little boxes, which, as he said, contained an infallible cure for seasickness. The passengers, as always happens in such cases, were busy attending to their baggage, and so forth, and had time only to buy the little boxes and put them in their pockets, expecting to open and examine them afterwards. A lady friend of mine bought

[1] See Lesson XVI, Review and Conversation, note 5.

[2] "*Eso no tiene remedio*," "there is no help (*literally*, remedy) for that"; "*Hasta hace poco se creía que la fiebre amarilla no tenía remedio*," "It was believed until lately that there was no cure for yellow fever."

[3] See Lesson XXIV, Art. 7.

[4] "*Echarse algo al bolsillo*," "to put something in one's pocket": "*Creí que* **me había echado** *mi lápiz* **al bolsillo,** *pero no lo encuentro*," "I thought I had put my pencil in my pocket, but I do not find it."

ADDITIONAL DIALOGUES—(Continued)

señora amiga mía compró cuatro, por las cuales pagó un peso. Dos días después de haber salido el vapor, nos cogió[a] una tempestad violenta. La pobre señora, que nunca se había embarcado, se mareó tanto, que creyó que sin falta se moriría. Yo le pregunté si había probado el remedio del italiano, y me dijo que se le había olvidado. Entonces, llena de gozo, y con la esperanza en los ojos, sacó[b] de su maleta una de las cajitas, la abrió, y encontró en ella, envuelta en varios papeles, una tarjetita en que estaban escritas estas palabras: "El mejor y el único remedio para el mareo es . . . . no embarcarse."

four, for which she paid a dollar. Two days after the steamer had sailed, we were caught in a violent storm. The poor lady, who had never sailed, became so seasick that she thought she would die without fail. I asked her if she had tried the Italian's medicine, and she said she had forgotten it. Then, full of joy and with hope in her eyes, she took one of the little boxes out of her satchel, opened it, and found in it, wrapped in several papers, a little card on which were written these words: "The best and only remedy for seasickness is . . . not to sail."

—También he oído yo decir que el mejor remedio para los callos es no usar zapatos. Según este sistema, el mejor remedio para el dolor de cabeza será hacerse cortar uno la cabeza, y llevando la cosa un poco más lejos, el mejor remedio para todos los males de la vida debe de ser la muerte.

I have also heard that the best remedy for corns is not to wear shoes. According to this system, the best remedy for headache must be to have one's head cut off; and, carrying the thing a little farther, the best remedy for all the ailments of life must be death.

—Esa conclusión, lejos de ser un chiste, es una máxima fundamental de muchas escuelas filosóficas.

That conclusion, far from being a joke, is a fundamental maxim of many philosophical schools.

—¿Y cuántos de los filósofos que enseñan esa bella máxima la han puesto en práctica?

And how many of the philosophers that teach that beautiful maxim have put it into practice?

---

[a] "*Me cogió una tempestad*," "I was taken in a storm"; "*Me cogió el agua*," "I was taken in the rain (*literally*, in the water)"; "*Me cogió la noche*," "I was overtaken by night," "Night came upon me"; "*Me cogió el día en la cama*," "I overslept" (*literally*, "Daytime overtook me in bed").

[b] "*Sacar*," "to take out."

ADDITIONAL DIALOGUES—(Continued)

—Chico, no seas inocente. Si tú hubieras estudiado filosofía, hubieras aprendido dos principios de la mayor importancia: primero, que todo filósofo cree que sus doctrinas se aplican á todo el mundo menos á él; segundo, que los filósofos tienen el privilegio de enseñar como verdades indisputables teorías en que ellos mismos no creen.

My dear boy, do not be so innocent. If you had studied philosophy, you would have learned two principles of the utmost importance: first, that every philosopher believes that his doctrines apply to everybody except himself; second, that philosophers have the privilege of teaching as indisputable truths theories in which they themselves do not believe.

—¿Puede Ud. hacerme el servicio de decirme dónde es la estación del Ferrocarril del Oeste?

Can you do me the service to tell me where the Western Railroad station is?

—Hay dos estaciones, la una en la esquina de la calle de la Independencia y la del Comercio, la otra al fin de la calle de la Libertad. ¿Á cuál de las dos desea Ud. ir?

There are two stations, one on the corner of Independence and Commerce streets, the other at the end of Liberty street. To which of the two do you wish to go?

—Á la que esté más cerca.

To whichever is nearer.

—La de la calle de la Libertad está más cerca, y es la estación principal. Siga Ud. derecho dos cuadras, luégo vuelva[7] á la derecha y baje una cuadra. Allí puede Ud. tomar la tranvía,[8] y decirle al conductor que lo deje en la estación.—Veo que Ud. tiene dos maletas bastante grandes. ¿No desea Ud. conseguir alguien que se las lleve?

The Liberty-street station is nearer, and is the main station. Go straight ahead two blocks, then turn to your right and go down one block. There you may take the tramway car, and tell the conductor to leave you at the station.—I see that you have two quite large satchels. Do you not wish to get some one to carry them for you?

—Sí, señor. ¿Hay por aquí alguna agencia de trasportes?

Yes, sir. Is there some express office around here?

—Allí al frente está la agencia de Márquez y Pardo. Si Ud. tiene

There, across the street, is Marquez & Pardo's office. If you

---

[7] Here "*volver*" means "to turn." In previous Lessons it has occurred in the sense of "to return."

[8] "*Tomar la tranvía*," literally, "to take the tramway," but properly, "to take the tramway car."

ADDITIONAL DIALOGUES—(Continued)

su boleto, puede dejar su equipaje con ellos: ellos se encargarán de hacerlo franquear, y Ud. no tendrá que pensar más en eso. Si no, ellos mismos pueden venderle el boleto y al mismo tiempo encargarse de su equipaje.

have your ticket, you may leave your baggage with them: they will attend to having it checked, and you will have to think no more about that. If not, they may sell you the ticket themselves, and at the same time take charge of your baggage.

—Yo todavía no he comprado mi boleto. ¿Cobran esos señores por los boletos más de lo que se paga por ellos en la estación?

I have not yet bought my ticket. Do those gentlemen charge more for tickets than one pays for them at the station?

—Oh, no; los precios son los mismos; y además ellos pueden darle á Ud. todos los informes que Ud. desee acerca de las diferentes vías para ir á cualquier parte, cambio de trenes y demás.

Oh, no, the prices are the same; and besides they may give you all information you may desire regarding the different roads (to go) to any place, changes of trains, and so forth.

—Pues voy á ponerme en manos de esa empresa al momento. Yo estoy recién venido á este país, y no me hallo al corriente del modo como* se viaja por aquí.—Ha sido Ud. muy bondadoso, señor, y le agradezco infinito su fineza.

Then I am going to place myself in the hands of that concern at once. I have just arrived in this country, and am not posted about the way one travels here.—You have been very kind, sir, and I am greatly obliged to you for your courtesy.

No hay de qué, señor; eso no vale la pena de mencionarse.

You are welcome, sir; that is not worth mentioning.

---

*See Lesson XXIV, Art. 19.

PHONOGRAPH EXERCISE NO. 29

1. ¿Qué opina Ud. de nuestro curso de español? Dénos su opinión, y díganos qué le parece nuestro método comparado con otros métodos para enseñar idiomas.

3. ¿Se ha embarcado Ud. alguna vez? Cuéntenos dónde ha ido, y qué le han parecido los lugares que ha visitado.

5. ¿Ha tomado Ud. el curso de español con el objeto de prepararse para obtener una colocación en una casa comercial, ó para hacer negocios por su propia cuenta con países hispano-americanos, ó para viajar por esos países y por España, ó únicamente por el deseo de conocer aquella lengua y poder leer la literatura española?

7. Suponemos que Ud. habrá oído hablar mucho de nuestras escuelas. ¿Qué ha oído Ud. decir de ellas?

9. ¿Sabe Ud. cuántos estudiantes tenemos hoy en nuestras listas, y cuántos cursos estamos enseñando?

11. ¿Cuándo fué descubierto el Nuevo Mundo?

13. ¿Cuándo y dónde se declaró la independencia americana?

LESSON XXX

NEW WORDS AND COMBINATIONS

VOCABULARY

NOTE.—In "*expugnable*" and "*inexpugnable*," the *x* may be pronounced like *s*. (See Lesson I, Art. 33.)

abandonar (reg.), *to abandon, to give up.*
abuelo, a, *grandfather* (fem., *grandmother*).
acaso, *perchance, perhaps.*
si acaso, *should it happen that.*
agradar (reg.), *to please.*
el **aguacero**, *the shower.*
Alberto, *Albert.*
la **aldea**, *the village.*
alimentar (reg.), *to feed.*
alojarse (reg.), *to lodge.*
amable, *amiable.*
andar (irr.),[*] *to walk; to go.*
el **anillo**,[*] *the ring.*
Antillas (mar de las), *Caribbean sea.*
el **apunte**, *the note, the memorandum.*
hacer apuntes, *to take notes.*
ardiente, *ardent, burning.*
el **arrabal**, *the suburb.*
arrojar (reg.), *to throw, to cast.*
la **atmósfera**, *the atmosphere.*
atormentador, a, *tormentor.*
la **avena**, *the oats.*
balde (de), *gratis, for nothing.*
bañar (reg.),[*] *to bathe* (trans. verb).
bañarse,[*] *to bathe* (intrans. verb), *to take a bath.*
la **batalla**, *the battle.*
besar (reg.), *to kiss.*
la **bóveda**, *the vault.*
el **brillante**,[*] *the diamond.*
la **brisa**, *the breeze.*
el **caimán**, *the alligator.*
el **calabozo**, *the dungeon.*
el **cañón**, *the canyon.*
el **capitolio**, *the capitol.*
cargar (reg.), *to load.*
la **caridad**, *the charity.*
la **carrera**,[*] *the avenue.*
el **castillo**, *the castle.*
el **catedrático**, *the professor.*

VOCABULARY—(Continued)

el catre, *the cot.*
cauto, a, *cautious.*
incauto, a, *incautious.*
la **cebada,** *the barley.*
el **centeno,** *the rye.*
centígrado, a, *centigrade.*
el **cigarrillo,** *the cigarette.*
el **cigarro,** *the cigar.*
la **cirugía,** *surgery.*
el **clavel,** *the carnation.*
la **coliflor,** *the cauliflower.*
el **collar,** *the necklace.*
complacer (reg.),[46] *to please.*
el **conducto,** *the conduit, the intermediary, the means.*
por conducto de, *through.*
confesar (irr.),[33] *to confess, to acknowledge.*
conocido, a, *acquaintance.*
consiguiente (por), *consequently.*
copiar (reg.), *to copy.*
la **cosecha,** *the crop.*
costarricense, *Costa Rican.*
la **cubierta,** *the cover.*
el **cuidado,**[47] *the care.*
curioso, a, *curious.*
debido, a, *due; proper.*
defender (irr.),[33] *to defend.*
delicioso, a, *delightful.*
descargar (reg.), *to unload.*
desconocido, a, *unknown; unknown person, stranger.*
desdichado, a, *unfortunate.*
detenerse (irr),[33] *to stop; to tarry.*
devolver (irr.),[46] *to return, to give back.*
discípulo, a, *disciple.*
la **disentería,** *the dysentery.*
divertir (irr.),[46] *to amuse.*
divertirse,[46] *to enjoy oneself.*
doble, *double.*
el doble, *twice, twice as many.*
la **dolencia,** *the ailment.*
el **ejemplar,**[41] *the copy.*
la **epidemia,** *the epidemic.*
erudito, a, *erudite, learned; scholar.*
escaparse de (reg.), *to escape from, to escape.*
la **escena,** *the scene.*
expugnable, *pregnable, accessible.*
inexpugnable, *impregnable.*
favorito, a, *favorite.*
fechar (reg.), *to date.*
fértil, *fertile.*
la **fiesta,** *the festivity, the festival.*
el día de fiesta, *the holiday.*
los **fondos,** *the funds.*
fumador, a, *smoker.*
fumar (reg.), *to smoke.*
la **función,** *the function.*
fundar (reg.), *to found.*
el **guisante,** *the pea.*
la **hamaca,** *the hammock.*
la **higiene,** *the hygiene.*
el **hospital,** *the hospital.*
la **incomodidad,** *the inconvenience.*
indispuesto, a, *indisposed.*

VOCABULARY—(Continued)

las **inmediaciones**, *the neighborhood, the environments.*
interesar (reg.), *to interest; to concern.*
inválido, a, *invalid.*
el **islote**, *the islet.*
el **jardín**, *the garden.*
el **jazmín**, *the jasmine.*
la **joyería**, *the jeweler's shop.*
el **juicio**, *the judgment; the opinion.*
latino, a,[10] *Latin* (adj.).
lavar (reg.), *to wash.*
la **lechuga**, *the lettuce.*
la **legua**, *the league* (a little over three statute miles).
lejano, a, *distant.*
lento, a, *slow, tardy.*
la **leña**, *the kindling wood.*
el **lirio**, *the lily.*
la **llanura**, *the plain.*
la **llave**, *the key.*
echar la llave á, *to lock.*
manejarse (reg.),[10] *to behave, to act.*
el **marido**,[10] *the husband.*
la **medicina**,[11] *medicine, physic.*
meridional, *southern.*
el **miembro**, *the member.*
monótono, a, *monotonous.*
el **mosquitero**, *the mosquito curtain.*
el **mosquito**, *the mosquito.*
el **mostrador**, *the counter.*
la **muralla**, *the (protecting) wall.*
la **navegación**, *the navigation.*
navegar (reg.), *to navigate.*
negro, a, *negro* (fem., *negress*).
ojalá,[10] *would to God, would that.*
el **orador**, *the orator.*
la **osadía**, *the rashness.*
el **paquete**, *the package.*
parecerse, parecerse á (irr.),[10] *to resemble.*
parroquiano, a, *customer.*
peinar (reg.),[11] *to comb the hair.*
peligroso, a, *dangerous.*
el **pensamiento**, *the pansy; the thought.*
el **personaje**, *the personage.*
la **picadura**, *the bite, the sting.*
la **población**,[13] *the population; the town.*
ponderar (reg.), *to praise.*
el **portamonedas**, *the pocketbook.*
precaverse (irr.), *to protect oneself.*
preso, a,[14] *prisoner.*
la **prisión**, *the prison.*
prisionero, a,[14] *prisoner of war.*
profesor, a, *professor.*
pronunciar (reg.), *to deliver, to make* (as a speech).

VOCABULARY—(Continued)

la **pulsera**, *the bracelet.*
la **quinta**, *the villa.*
la **red**, *the net, the netting.*
rededor (al), *round about, around.*
refrescar (reg.), *to cool, to refresh.*
relacionar (reg.), *to make acquainted.*
la **remolacha**, *the beet.*
repetir (irr.),[11] *to repeat.*
resfriarse (reg.),[12] *to take cold.*
resistir (reg.), *to resist.*
reunir (reg.), *to assemble, to gather together.*
reunirse, *to meet.*
el **rubí**,[13] *the ruby.*
sacar (reg.), *to take out.*
saciar (reg.), *to satiate.*
la **sangre**, *the blood.*
sencillo, a, *simple, plain.*
separado, a, *separate.*
separar (reg.), *to separate.*
significativo, a, *significant, suggestive.*
el **sitio**, *the siege.*
soportable, *bearable.*
insoportable, *unbearable.*
sorprender (reg.), *to surprise.*
la **sorpresa**, *the surprise.*
la **sortija**,[14] *the finger ring.*
sostener (irr.),[15] *to sustain.*
el **surtido**, *the assortment, the supply.*
tardar (reg.), *to take long.*
tedioso, a, *tedious, tiresome.*
la **tertulia**, *the entertainment, the party.*
el **tifo**, *the typhus fever.*
el **toldillo**, *the mosquito curtain.*
el **tratado**, *the treatise.*
el **tubérculo**, *the tuber; the tubercule.*
vestir (irr.),[15,16] *to dress.*
voraz, *voracious.*
el **zafir**, el **zafiro**, *the sapphire.*
el **zarcillo**, *the earring.*

LETTER

Carta de un joven viajero costarricense á su catedrático[1] de medicina[2]

Carrera 4ª. al Norte,[3] nº. 173,
Bogotá, marzo 27 de 1886.
Sr. Dr.[3] Wenceslao[4] Valera,
San José, Costa-Rica.
Mi querido catedrático:

Después de un largo viaje, en el cual no tuve novedad[5] ninguna, llegué á esta gran ciudad el 15 del presente.[6] Hoy me siento un poco indispuesto, á causa de haberme resfriado[7] anoche á la salida[8] de una tertulia; pero creo que no es cosa seria.

Ahora estoy viviendo con el Dr. Márquez, á quien Ud. tan bondadosamente me recomendó. Al otro día de[9] mi llegada fuí á visitarlo y á presentarle su carta de recomendación. No bien la hubo leído[9] cuando me hizo abandonar èl hotel en que yo estaba alojado, y me llevó á vivir á su casa, que es una hermosa quinta situada en los arrabales de la ciudad. Tanto él como su amable y bondadosa señora se han manejado[10] conmigo como si yo fuese miembro de la familia. Él es profesor[1] de higiene, anatomía y cirugía en la Escuela de Medicina de

Letter from a young traveling Costa Rican to his professor of medicine

Carrera 4ª. al Norte, nº. 173,
Bogota, March 27, 1886.
Dr. Wenceslao Valera,
San Jose, Costa Rica.
My dear Professor:

I arrived at this great city on the 15th inst. after a long journey, during which I had no mishap of any kind. I feel a little indisposed today, on account of a cold I took last night when coming out of a party; but I think it is nothing serious.

I am now living with Dr. Marquez, to whom you so kindly recommended me. On the day following my arrival I went to call on him and present your letter of recommendation. No sooner had he read it than he made me leave the hotel where I was staying, and took me to live at his house, which is a beautiful villa situated in the suburbs of the city. Both he and his amiable and kind wife have treated me as if I were a member of the family. He is professor of hygiene, anatomy, and surgery at the School of Medicine of the National University. Among

LETTER—(Continued)

la Universidad Nacional. Entre sus conocidos se cuentan muchos personajes notables, con la mayor parte de los cuales me ha relacionado. También tiene á su cargo[11] uno de los principales hospitales de caridad. Allí he tenido ya ocasión de observar varias enfermedades curiosas é interesantes. De todo esto le hablaré en mi próxima. Durante mi viaje hice muchos apuntes que á Ud. como médico y naturalista tal vez le interesarán. Tan pronto como los ponga en debida forma los copiaré y se los mandaré.

Como le dije en mi anterior, fechada en Cartagena, tuve que detenerme allí una semana, aguardando vapor.[12] Esa población[13] está situada cerca de una de las bocas del río Magdalena, y es uno de los pocos puertos que Colombia tiene sobre el mar de las Antillas. La ciudad, que fué una de las primeras fundadas por los españoles, está rodeada de espesas murallas de piedra, y es una posición militar casi inexpugnable. Muchos sitios ha sostenido,[14] y ha sido la escena de muchas

his acquaintances there are (*literally*, are reckoned) many prominent personages, with the greater part of whom he has made me acquainted. He is also in charge of one of the principal charity hospitals. There I have already had occasion to observe several curious and interesting diseases. I shall write to you about all this in my next letter. During my journey I took a great many notes that will perhaps be of interest to you as a physician and naturalist. As soon as I put them in proper shape I will copy them and send them to you.

As I told you in my last letter, dated at Carthagena, I had to remain there a week, waiting for a steamer. That town is situated near one of the mouths of the Magdalena river, and is one of the few ports Colombia has on the Caribbean sea. The city, which was one of the first founded by the Spaniards, is surrounded by thick stone walls, and is an almost impregnable military position. It has sustained many sieges, and has been the scene of many battles from colonial

LETTER—(Continued)

batallas, desde el tiempo de la colonia[14] hasta nuestros días. En sus inmediaciones y en algunos islotes de la bahía hay varios castillos antiguos, construídos por los españoles con el doble objeto de defender[15] la ciudad y de usarlos como prisiones. El actual gobinerno aún envía allí á algunos prisioneros[16] de guerra y presos[17] políticos, á quienes se arroja en calabozos sucios, húmedos y oscuros, conocidos con el nombre significativo de bóvedas. Mueren allí muchos de estos desdichados, y entre los que se escapan de la muerte, pocos salen sin haber perdido la salud.

El viaje de Cartagena á Honda—el término meridional de la navegación del Magdalena—me pareció muy interesante, aunque es verdad que no deja[18] de tener sus[17] incomodidades. El clima de toda aquella región es abrasador y en su mayor parte malsano. Lugares hay en que el termómetro rara vez baja de[18] 35 grados centígrados. Las pequeñas aldeas que se hallan de lado y lado[18] del río casi no las[20] habitan sino negros, que son los

times to our own day. In its neighborhood and on some islets in the bay, are several ancient castles constructed by the Spaniards with the double object of defending the city and using them as prisons. The present government still sends there some war and political prisoners, who are thrown into filthy, dark, and damp dungeons, known by the suggestive name of vaults. Many of these unfortunates die there, and among those that escape death, very few come out without having lost their health.

The journey from Carthagena to Honda—the southern terminus of the navigation of the Magdalena—seemed to me very interesting, although it is true that it is not wanting in inconveniences. The climate of all that region is extremely hot and for the most part unhealthful. There are places where the thermometer seldom falls below 35 degrees centigrade. The small villages found on both sides of the river are inhabited almost

LETTER—(Continued)

únicos que pueden resistir el clima. Dos enemigos con que el hombre tiene que luchar allí son el caimán y el mosquito. Mucho" viajero incauto que ha tenido la osadía de bañarse" en el Magdalena, ha ido á alimentar los voraces caimanes. Una de las principales diversiones de los pasajeros es matar" estos animales desde el vapor.

El mosquito desempeña sus funciones y sacia su apetito de sangre durante la noche. Para precaverse de las picaduras de este maldito atormentador, tiene uno que ponerle á" su catre ó hamaca (pues allí no se usan camas) una cubierta de red, llamada mosquitero ó toldillo. Esto, agregado á que" el vapor no navega de noche, y á que la brisa rara vez corre" en aquel cañón ardiente, hace el calor casi insoportable. Yo nunca en mi vida había sentido tanto calor como el que sentí las dos noches antes de llegar á Honda. Y eso que" los hombres sacan sus catres y hamacas sobre cubierta, donde duermen casi al aire libre." Ya" puede Ud.

exclusively by negroes, who are the only ones that can stand the climate. Two enemies with which man has to struggle there are the alligator and the mosquito. Many an incautious traveler who has had the rashness to bathe in the Magdalena, has gone to feed the voracious alligators. One of the principal amusements of passengers is to shoot these animals from the steamer.

The mosquito performs its functions and satiates its appetite for blood during the night. To protect oneself from the bites of this confounded tormentor, one has to place over one's cot or hammock (for no beds are used there) a net cover, called "mosquitero" or "toldillo" (mosquito bar). This, added to the fact that the steamer does not sail at night, and that the breeze seldom blows in that burning canyon, makes the heat almost unbearable. I had never in my life felt so hot as I did the two nights before arriving at Honda. And that in spite of the circumstance that the men take their cots and hammocks

LETTER—(Continued)

imaginarse cómo lo pasarán[20] las pobres mujeres, que tienen que dormir en camarotes.

La distancia de Cartagena á Honda es de unas 200 leguas (1.000 kilómetros), y se hace en siete días. Á Ud. quizá le sorprenda el que[21] el vapor tarde[21] tanto en recorrer una distancia tan corta. Débese esto á que[22] el río está lleno de bancos de arena, que hacen la navegación peligrosa y, por consiguiente, muy lenta. Por este motivo, el vapor pára de noche; además, se detiene[23] en varios puertos á cargar ó á descargar, y en muchas partes á coger leña. En estos vapores no se quema sino leña, que se consigue casi de balde, mientras que el carbón es muy caro.

De Honda á Bogotá se gastan[23] dos días. El viaje se hace parte en mula y parte en ferrocarril. Mucha sorpresa me causó ver las magníficas locomotoras usadas en estos ferrocarriles, las cuales son hechas aquí mismo.[24]

Bogotá está situada en una vasta llanura, á cerca de[25] 3.000 metros sobre el nivel

on deck, where they sleep almost in the open air. You may now imagine how the poor women must fare, who have to sleep in staterooms.

The distance from Carthagena to Honda is about 200 leagues (1,000 kilometers), and is made in seven days. It will perhaps surprise you that the steamer should take so long to cover so short a distance. This is due to the fact that the river is full of sandbanks, which make navigation dangerous and, therefore, very slow. For this reason the steamer stops at night; besides, it stops at several ports to load or unload, and at many places to take in wood. The only thing burned in these steamers is wood, which can be obtained almost for nothing, while coal is very expensive.

It takes two days from Honda to Bogota. The journey is made partly on mule-back and partly by rail. I was very much surprised to see the magnificent locomotives, made right here, used on these railroads.

Bogota is situated on a vast plain, nearly 3,000 meters above sea level. This

LETTER—(Continued)

del mar. Esta llanura es fertilísima, y produce abundantes cosechas de trigo, maíz, avena, centeno, cebada, guisantes, lechuga, coliflor, remolachas, y un sin número[26] de tubérculos y plantas leguminosas desconocidas en nuestra tierra. Por todas partes[27] se ven bellos jardines cubiertos de pensamientos, claveles, jazmines, lirios, rosas y otras mil variedades de flores.

El clima es delicioso, y uno de los más sanos de la América Latina.[28] Rara vez se ven aquí las epidemias, y muchos inválidos vienen de tierras lejanas á curarse de dolencias crónicas.

De la ciudad en sí misma[29] le hablaré en mi próxima, pues ésta comienza á tener las proporciones de un artículo para la prensa.

La letra que Ud. me dió contra Camacho Roldán[30] & Cía. la hice efectiva á[31] mi llegada. Me dijeron que, aun cuando entonces no tenían fondos suyos en su poder, tendrían mucho gusto en adelantarme esa suma por cuenta de Ud.

Hoy hace una semana le mandé, por conducto de Toro

plain is exceedingly fertile, and produces abundant crops of wheat, corn, oats, rye, barley, peas, lettuce, cauliflower, beets, and numberless tubers and leguminous plants unknown in our country. One sees everywhere beautiful gardens covered with pansies, pinks, jasmines, lilies, roses, and a great many other varieties of flowers.

The climate is delightful and one of the most healthful in Latin America. Epidemics are seldom seen here, and many invalids come from distant places to become cured of chronic ailments.

Of the city itself I will write to you in my next letter, for this begins to have the proportions of an article for the press.

I cashed on my arrival the draft you gave me on Camacho Roldan & Co. They told me that, although they did not then have any funds of yours in their possession, they would be much pleased to advance me that amount on your account.

A week ago today I sent you, through Toro Brothers,

LETTER—(Continued)

Hermanos, un ejemplar[41] de *El*[42] *tifo y la disentería*, tratado[43] muy completo y muy erudito que acaba de publicar el Dr. Alberto Posada. También le envié dos cajas de cigarros de Ambalema, que son aquí muy celebrados entre los fumadores, y una docena de paquetes de cigarrillos hechos con hoja de maíz. Como yo no fumo, no puedo formar juicio sobre estos artículos, pero supongo que serán buenos, pues los he oído ponderar[44] mucho.

Con mil recuerdos para D[a]. Paulina y las muchachas,[45] quedo, como siempre,

Su af[mo]. discípulo,
Juan de Dios Rey Díaz.[46]

a copy of *Typhus Fever and Dysentery*, a very complete and learned treatise that Dr. Albert Posada has just published. I also sent you two boxes of Ambalema cigars, which are very much celebrated here among smokers, and one dozen packages of cigarettes made with corn leaf. As I do not smoke, I cannot form an opinion on these articles, but I suppose they are good, for I have heard them very highly spoken of.

With kind regards to Mrs. Valera and the girls, I remain, as ever,

Your devoted pupil,
Juan de Dios Rey Diaz.

CONVERSATION

Una señora sale con su hija á comprar unas joyas.[47]

—Teresa!

—¿Qué dice, mamá?

—¿Todavía no estás vestida? Hace como quince minutos que me tienes aquí de pie[48] esperándote.

—En esto estoy allá, mamá. Ya me he lavado[49] y peinado,[50] y voy á empezar á vestirme.[51] No la haré

A lady goes out with her daughter to buy some jewelry.

Teresa!

What is it, mamma?

Are you not dressed yet? You have kept me standing here waiting nearly fifteen minutes.

I shall be there in a moment, mamma. I have already washed and have combed my hair, and am going to

CONVERSATION—(Continued)

aguardar más de dos ó tres minutos.—Aquí estoy ya. ¿Dónde quiere que vayamos primero?

begin to dress. I shall not make you wait longer than two or three minutes.—Here I am already. Where do you wish to go first?

—Á la joyería, á comprar los zarcillos y la pulsera que tu papá quiere que yo te compre, y el collar que tú deseas darle á Cristina en su cumpleaños.

To the jeweler's, to buy the earrings and the bracelet your papa wishes me to buy for you, and the necklace you want to buy Christina for her birthday.

—Bueno. Pero Ud. ha andado" tanto hoy, que debe de estar cansada; ¿no quiere que alquilemos un coche?

Very well. But you have walked so much today that you must be tired; shall we hire a carriage?

—No; la joyería está cerca, y yo no estoy cansada.

No; the jeweler's is near, and I am not tired.

—Ya que" Ud. se empeña en ir á pie," iremos á pie.

Since you insist on walking, we shall walk.

—No olvides echarle la llave á la puerta, y guarda la llave en tu portamonedas.

Do not forget to lock the door, and keep the key in your pocketbook.

—¡Qué bella está la tarde! ¡y qué aire tan fresco corre!"

How fine the afternoon is, and what a cool breeze is blowing!

—El aguacero que tuvimos anoche ha refrescado mucho la atmósfera. Ojalá" que mañana, que es día de fiesta, haga buen tiempo. ¿No te gustaría ir á oír los discursos que se van á pronunciar en el capitolio?

The shower we had last night has cooled the atmosphere a great deal. I hope that the weather will be good tomorrow, which is a holiday. Would you not like to go and hear the speeches that are to be delivered at the capitol?

—¡Por Dios," mamá! Desde que" yo tenía ocho años

For mercy's sake, mamma! I have been hearing those

CONVERSATION—(Continued)

he estado oyendo esos discursos sobre nuestra independencia, los cuales confieso[42] que ya me tienen cansada. Todos se parecen[44] tanto, que, por buenos que sean, al fin se hacen[44] monótonos. Yo preferiría irme á casa de mi abuela á pasar el día con mis primas; allí nos reuniremos cinco ó seis de nosotras, y no dudo que nos divertiremos[44] mucho más que yendo[47] á oír á nuestros tediosos oradores.	speeches on our independence since I was eight years, and I confess I am already tired of them. They are all so much alike that, however good they may be, they finally become monotonous. I should prefer to go to my grandmother's to spend the day with my cousins; five or six of us will meet there, and I have no doubt we shall enjoy ourselves much better than by going to hear our tiresome orators.
—Haz lo que quieras, hija. Yo te confieso que yo misma no iría al capitolio, si no fuese que tu papá lo desea. Yo también estoy cansada de oír repetir[42,44] las mismas cosas año tras año.—Aquí está ya la joyería.	Do as you like, daughter. I confess that I myself would not go to the capitol, if it were not that your papa wishes it. I also am tired of hearing the same things repeated year after year.—Here is the jeweler's already.
—Buenas tardes, señor Pardo.	Good afternoon, Mr. Pardo.
—Á los pies de Uds.,[44] mis señoras. ¿Puedo servir á Uds. en algo?	Good afternoon, ladies. Can I do anything for you?
—Deseo un par de zarcillos y una pulsera para mi hija. Quiero algo bonito, pero que no sea[44] demasiado costoso.	I wish a pair of earrings and a bracelet for my daughter. I want something pretty, but not too expensive.
—¿Qué clase de piedras prefiere Ud.?	What kind of stones do you prefer?

CONVERSATION—(Continued)

—Rubíes" ó zafiros.	Rubies or sapphires.
—¿Qué opina de este par de rubíes?	What do you think of this pair of rubies?
—Oh! muy bonitos. ¿Tú qué dices de estos zarcillos, Teresa?	Oh, very pretty. How do these earrings strike you, Teresa?
—Me gustan mucho. Pero veamos otros.—Éstos son mucho más bonitos.	I like them very much. But let us look at some others. —These are much prettier.
—Ah, sí; las piedras no son grandes, pero son muy brillantes. ¿Cuál es el precio de estos zarcillos, señor Pardo?	Oh, yes; the stones are not large, but they are very bright. What is the price of these earrings, Mr. Pardo?
—Veinticinco pesos, señora; pero como Ud. y su familia son parroquianos viejos, se los daré por veinte.	Twenty-five dollars, madam; but, as you and your family are old customers, I will let you have them for twenty.
—Muy bien; sírvase ponérmelos á un lado.	Very well; please set them aside for me.
—¿Qué clase de pulsera desearía Ud., doña" Juana?	What kind of bracelet would you like, Doña Juana?
—Una de oro, pero muy sencilla.	A gold one, but very plain.
—¿Qué opina de éstas?	What do you think of these?
—La forma me gusta, pero parecen demasiado pequeñas para Teresa.	I like the shape, but they look too small for Teresa.
—No, mamá; me vienen perfectamente; ¿no ve Ud.?	No, mamma; they fit me perfectly; do you not see?
—De veras. Bien, si ésas son de tu gusto," te compraré una de ellas.	Oh, indeed. Well, if you like those, I will buy one of them.
—Á mí sí me gustan.	I do like them.
—¿Cuánto valen estas pulseras, señor Pardo?	How much are these bracelets, Mr. Pardo?

CONVERSATION—(Continued)

—Quince pesos, señora.
—Tomaré una de ellas. Hágame el favor de pasarle la cuenta por estos artículos á mi esposo.
—Pero, mamá, aún no hemos comprado el collar para Cristina.
—Oh, así es. Á mí, sin embargo, me parece mejor que le regales una sortija.
—Bueno, comprémosle una sortija. Señor Pardo, háganos el favor de enseñarnos algunas de sus sortijas de esmeraldas y de brillantes." Ud. sabe, mamá, que ésas son las piedras favoritas de Cristina.
—Aquí tienen Uds. un gran surtido de anillos" de todas clases y tamaños. No dudo que entre ellos hallarán algunos que les agraden.
—¿No te gusta éste, Teresa?
—No mucho; el diamante es sin duda muy hermoso, pero las esmeraldas que tiene al rededor son demasiado pequeñas. Ése que el señor Pardo acaba de poner sobre el mostrador me gusta muchísimo más.
—¿Y ese cuánto vale, señor Pardo?
—Veinte pesos, mi señora.

Fifteen dollars, madam.
I shall take one of them. Please send my husband the bill for these articles.

But, mamma, we have not yet bought the necklace for Christina.
Oh, that is so. I think, however, that it is better for you to give her a ring.
Very well, let us buy her a ring. Mr. Pardo, please show us some of your emerald and your diamond rings. You know, mamma, that those are Christina's favorite stones.

Here you have a large assortment of rings of all kinds and sizes. I have no doubt that among them you will find some you will like.
Do you not like this, Teresa?
Not very well; the diamond is no doubt very handsome, but the emeralds around it are too small. I like that one Mr. Pardo has just put on the counter a great deal better.

And how much is that one worth, Mr. Pardo?
Twenty dollars, madam.

CONVERSATION—(Continued)

—¿Quieres comprarlo, Teresa?

—Sí, mamá, siempre que" á Ud. le guste. Pero no lo compre únicamente por complacerme:" si Ud. prefiere el otro, yo quedaré satisfecha con él.

—No; éste me gusta á mí también; así es que lo tomaremos. Tenga la fineza, señor Pardo, de envolvernos estas cosas y ponérnoslas en cajas separadas. Mi marido" le pagará á Ud. la cuenta tan pronto como Ud. se la pase.

—Pierda Ud. cuidado," doña Juana. Si acaso" resuelve cambiar algunos de estos artículos, puede Ud. devolverlos," y yo tendré mucho gusto en cambiárselos.

—Muchas gracias, señor Pardo.—Buenas tardes.

—Beso á Uds. la mano," mis señoras.

Do you wish to buy it, Teresa?

Yes, mamma, provided you like it. But do not buy it just to please me: if you prefer the other, I shall be satisfied with it.

No; I too like this one; so we shall take it. Be kind enough, Mr. Pardo, to wrap these things for us and put them in separate boxes. My husband will pay you the bill as soon as you send it to him.

Do not be concerned about that, Doña Juana. In case you should decide to exchange some of these articles, you may return them, and I shall be much pleased to exchange them for you.

Thank you very much, Mr. Pardo.—Good afternoon.

Good afternoon, ladies.

REMARKS

1. The substantives "*catedrático*" and "*profesor*" are equivalent; the latter, however, is more commonly applied as a title. Thus we say, indifferently, either, "*Yo soy* **catedrático** *de cirugía*," or, "*Yo soy* **profesor** *de cirugía*"; but, "*El* **profesor** *Huxley murió hace pocos años*," "Professor Huxley died a few years ago"; "*las obras del* **profesor**

Müller." Observe the use of the definite article. (See Lesson XX, Art. **8.**)

2. With reference to streets, both "*avenida*" and "*carrera*" mean "avenue." The translation of "*carrera 4ª al Norte*" is "North 4th avenue." Likewise, "*calle 3ª al Oeste,*" "West 3d street"; "*avenida 7ª al Este,*" "East 7th avenue." The forms "*calle 3ª Oeste,*" "*carrera 4ª Norte*" are also used.

3. While in English the word "Mr." should not be used before a person's title followed by his name, the employment of "*señor*" before such combinations is not only permissible but necessary: "*Sr. Dr. Pedro Rodríguez, Santiago*"; "*Sr. Gral. (general) Manuel Maceo, La Habana.*"

4. This is one of the few Spanish words in which the letter *w* occurs. That letter is generally pronounced like Spanish *u*, although the Spanish Academy says it should be pronounced like *v*. The syllable *Wen* in "*Wenceslao*" sounds like the combination *uen* in "*influencia.*" (See Lesson XXI, Additional Dialogues, note 6.)

5. See Lesson XXVIII, Art. **22.**

6. "*El 15 del* **presente,**" that is, "*el 15 del presente* **mes.**" (See Lesson XXVIII, Arts. **3, 23, 31.**)

7. The substantive "*salida*" means "exit" or "way out"; and also "(act of) going (*or* coming) out," and "departure." (See Lesson XXIII, Vocabulary.) With reference to space or location, "*á la salida*" means "at the exit," "at the outgoing passage"—just the reverse of "at the entrance"; with reference to time, "at the time of departure," "at the time of coming (*or* going) out":

Á la salida de la bahía hay una gran fortaleza.	There is a great fort at the exit of the bay.
Esto tuvo lugar **á la salida** del teatro.	This happened at the exit to the theater (*or*, when coming out of the theater, *according to circumstances*).
¿Estaba Ud. allí **á la salida** del vapor?	Were you there when the steamer sailed?

8. "*Al otro día*," used by itself, means "on the following day," "the next day" (see Lesson XIV, Review and Conversation, note 19); "*al otro día de*" means "the day after," or "on the day following":

La vimos *al otro día* **de** su cumpleaños.	We saw her the day after her birthday.
Doña Mercedes murió *al otro día* **de** haber firmado la escritura.	Doña Mercedes died on the day after she signed the deed.

You will notice that in these examples the preposition "*á*" may be rendered by "on." Likewise, "*á mi llegada*" means "on my arrival"; "*á su vuelta*," "on his (*or* your) returning." (Compare Lesson XXII, Art. **22.**)

9. "*No bien la hubo leído, cuando—*" could also be rendered, "scarcely had he read it, when—". (See Lesson XXVIII, Art. **19.**)

10. "*Manejarse*" has the same meaning as "*portarse*" (Lesson XXVIII, Art. **7**).

11. The expression "to be in charge of something" is rendered in either of two different manners, as illustrated in the following examples. Notice that, when the verb "*estar*" is used, the Spanish construction differs from the English in this—that in English we say a person is in charge of a thing, while in Spanish the same idea is expressed by saying that the thing is in charge of the person:

El profesor Zelaya **tiene** el colegio **á su cargo.** El colegio **está á cargo** del profesor Zelaya.	Professor Zelaya is in charge of the college.
¿Quién **tenía** la escuadra americana **á su cargo** en la batalla naval de Santiago? **¿Á cargo de quién estaba** la escuadra americana en la batalla naval de Santiago?	Who was in charge of the American squadron at the naval battle of Santiago?
Nosotros **tenemos** ese negocio **á nuestro cargo.** Ese negocio **está á nuestro cargo** (*or*, **á cargo de nosotros**).	We are in charge of that business.

12. Notice the absence of the indefinite article.

13. "*Población*" properly means "population," but is often applied to any village or city, as is the English "town":

Nueva-Orleáns es una gran **población.**	New Orleans is a great town.
¿Vive Ud. en la **población** ó en el campo?	Do you live in the town or in the country?

14. "*Desde el tiempo de la colonia,*" literally, "from the time of the colony." It is equally proper to render literally the English expression "from colonial times"—"*desde los tiempos coloniales.*" The other expression, however, is more common.

15. "*Prisionero,*" or "*prisionero de guerra,*" "prisoner of war." The word "*preso*" is applied to any person detained or arrested by civil or military authority for any cause whatever; a "*prisionero*" is a "*preso,*" but not every "*preso*" is a "*prisionero.*"

16. The phrase "*dejar de*" has several idiomatic meanings, two of which have been illustrated in Lesson IX, Review and Conversation, note 9, and Lesson XXVIII, Art. **24.** When used as in the Letter in this Lesson, it may often be rendered by such phrases as "not to be wanting in," "not to be without," "to be rather," etc. Additional examples:

La vida de las grandes ciudades no **deja de** ser monótona á pesar de sus aparentes variaciones.	Life in large cities is not lacking in monotony, in spite of its apparent varieties.
El viaje de la Habana á Santiago no **deja de** ser interesante.	The trip from Havana to Santiago is not wanting in interest.
La guerra de las Filipinas no **ha dejado de** dar lecciones útiles á los naturales.	The war in the Philippines has not been lacking in useful lessons to the natives.

17. The possessive adjective is here used idiomatically to indicate that the "*incomodidades*" referred to are not so very few: it occurs very often in connection with the phrase

"*no dejar de*," and may be rendered by "some," "quite a few," "quite a little":

Este plan no carece de (*or*, no deja de tener) **sus** desventajas.	This plan is not without its (*or*, some) disadvantages.
No le faltan á D. Eugenio **sus** amigos.	Mr. Eugene is not without a few friends.
Él como que tuvo **su** molestia con su socio.	It seems that he had some trouble with his partner.
Aquí no deja de haber **sus** millonarios.	There are quite a few millionaires here.

18. Although here it happens that "*bajar*" can be properly translated literally, the expression "*bajar de*" is used idiomatically in a great many cases in the sense of "to be below," "to be less than," "to be fewer than," "at least":

Las cartas que hemos recibido esta semana no **bajan de** trescientas.	The letters we have received this week are not fewer than three hundred.
El número de personas en el auditorio no **bajaba de** tres mil.	The number of persons in the audience was three thousand at least.

19. See Lesson XXIV, Art. **11.**

20. See Lesson XXIII, Art. **20.**

21. "*Mucho viajero*," "many *a* traveler"; "*mucho comerciante*," "many *a* merchant"; "*mucha mujer*," "many *a* woman." Observe that the indefinite article "a" is not translated. It is equally proper to say, using the plural, "*muchos viajeros*," "many travelers"; "*muchos comerciantes*," "many merchants"; etc.

22. The verbs "*bañar*" and "*lavar*" mean, respectively, "to bathe" and "to wash." When they are made reflexive by the addition of *se*, this word is not a mere particle, as in "*reírse*," "to laugh," but a true pronoun meaning "oneself." Thus, "*bañarse*" is "to bathe oneself"; "*lavarse*," "to wash oneself," and the literal translations of "*yo me baño*," "*tú te lavas*," are "I bathe myself," "thou washest thyself." The same remark applies to "*vestir*," "*vestirse*." These reflexive forms, however, come under the general rule that many

verbs which are rendered by a transitive English verb when used as non-reflexives, can, when used as reflexives, be rendered by the same English verb used intransitively. Thus:

Mi mamá está **vistiendo** *á mi hermanita*.—Yo **me** estaba **vistiendo.**	My mother is dressing my little sister.—I was dressing (myself).
El trabajo *me* **ha cansado** mucho hoy.—Yo **me canso** fácilmente.	Work has tired me a great deal today.—I tire easily.

"*Peinar*" properly means "to comb"; so that "*peinar á una persona*" is, literally, "to comb a person," and "*peinarse*," "to comb oneself."

23. "*Matar*" means "to kill": there is no Spanish verb corresponding to the English "to shoot," when the latter means "to kill by shooting."

24. "*Ponerle una cubierta al catre*," literally, "to put the cot a cover," or, "to put a cover to the cot," but properly, "to put a cover on the cot." (Compare Lesson XXI, Art. **76.**)

25. These are new illustrations of the use of "*que*" in the sense of "the fact that." (See Lesson XXVIII, Art. **35.**) Expressions in which "*que*" has this meaning are often better rendered by giving to the English phrase a form somewhat different from the Spanish. Thus:

La guerra se debió á **que** los estados del sur querían separarse de la unión.	The war was due to the fact that the southern states wanted to separate themselves from the Union (*or*, The war was due to the southern states wanting to separate themselves from the Union).
Los amigos de Uds. se rieron de **que** yo no hablase bien inglés.	Your friends laughed at the fact that I did not speak English well (*or*, Your friends laughed at my not speaking English well).

In constructions of this kind, the article "*el*" often precedes "*que*," and the phrase "*el que*" is equivalent to "the fact that"; the article, however, is not used in connection with a

preposition; it would not be permissible in the examples given above:

El que él no *tenga* razón no quiere decir que Ud. la tenga.	The fact that he is not right (*or*, His not being right) does not mean that you are.
Mucha sorpresa me causó **el que** Ud. no *hubiese venido* anoche.	Your not having come last night caused me a great deal of surprise.

Notice the use of the subjunctive. When "*el que*" means "the fact that," the verb should always be placed in this mode.

26. With reference to the wind, "*correr*" means "to blow." "*Aire*," literally "air," has, by extension, the meaning of "wind," "breeze."

Corre un viento muy fuerte.	There is a very strong wind.
No corre nada de brisa.	There is no breeze at all.
Corre mucho viento.	The wind is blowing very hard.

27. Notice this idiomatic use of "*eso que*" in the sense of "notwithstanding that," "despite the fact that."

28. "*Al aire libre*," "in the open air."

29. Like its equivalent "now," this "*ya*" is here used for emphasis, and may be omitted.

30. "*Pasarlo*," "to fare"; also, "to be," with reference to health. In the latter sense it is used mainly in greeting or taking leave of a person:

¿Cómo **lo pasa** Ud.?	How are you?
Que **lo pase** Ud. bien. (*An expression very commonly used when taking leave of a person.*)	May you fare well.

31. Notice the use of the subjunctive. (See Art. **25.**) The reflexive form "*tardarse*" has the same meaning as "*tardar*."

32. "*De*tenerse" and "*sos*tener" are conjugated like "*tener*": "*Me de*tuve *mucho tiempo*," "I stayed a long time"; "*Boston sos*tuvo *un largo sitio*," "Boston sustained a long siege."

For convenience, the irregular forms of "*tener*" are given below:

INDICATIVE PRESENT.	SUBJUNCTIVE PRESENT.
yo tengo,	yo tenga,
tú tienes,	tú tengas,
él tiene,	él tenga,
ellos tienen.	nosotros tengamos,
	vosotros tengáis,
	ellos tengan.

INDICATIVE PRETERIT.	SUBJUNCTIVE PRETERIT.
yo tuve,	yo tuviera,
tú tuviste,	tú tuvieras,
él tuvo,	él tuviera,
nosotros tuvimos,	nosotros tuviéramos,
vosotros tuvisteis,	vosotros tuvierais,
ellos tuvieron.	ellos tuvieran.

INDICATIVE FUTURE.	INDICATIVE POSTPRETERIT.
yo tendré,	yo tendría,
tú tendrás,	tú tendrías,
él tendrá,	él tendría,
nosotros tendremos,	nosotros tendríamos,
vosotros tendréis,	vosotros tendríais,
ellos tendrán.	ellos tendrían.

IMPERATIVE, SECOND PERSON SINGULAR.

ten.

For the hypothetic mode, see Lesson XXIX, Art. **25.**

33. See Lesson XXI, Additional Dialogues, note 8.

34. "*Aquí mismo,*" "right here," "in this very place."

35. See Lesson XXIII, Art. **1.**

36. See Lesson XXVIII, Additional Dialogues, note 2.

37. "*Por todas partes,*" "everywhere."

38. "*Latino, a*" is used as an adjective: "*la América* **Latina,**" "*la lengua* **latina.**" The English substantive "Latin," meaning "the Latin language," is rendered by "*latín*": "*Los romanos hablaban* **latín.**"

39. "*De la ciudad en sí misma,*" literally, "of the city in itself." (See Lesson XXVII, Art. **51.**)

40. In Spanish-speaking countries, it is very common for a person to take both his father's and his mother's surname. Thus, "*Antonio* **Camacho Roldán**" is the son of a man whose surname is "*Camacho*" and of a woman whose surname, or maiden family name, is "*Roldán.*" Spaniards often separate their two surnames by the conjunction "*y*": "*Antonio Camacho* **y** *Roldán.*" Sometimes the initial only of the mother's surname is used: "*Juan de Dios Rey D.*"

The Christian name "*Juan de Dios,*" which literally means "John of God," or "God's John," is very common.

41. The two substantives "*copia*" and "*ejemplar*" are both rendered by "copy," but are not synonymous. "*Una copia*" is "a reproduction," "something that is copied"; "*un ejemplar*" is one of several written or printed pieces containing the same matter. We say, "*la* **copia** *de una carta,*" "the copy of a letter"; "*Éste no es el documento original, sino una* **copia,**" "This is not the original document, but a copy," and "*un* **ejemplar** *de las obras de Cervantes,*" "a copy of Cervantes's works"; "*un* **ejemplar** *de 'Cuba Libre,'*" "a copy of 'Free Cuba'" (a newspaper).

42. When the article "*el*" is a part of a proper name, such as the title of a book or newspaper, it does not form the contraction "*al*" with the preposition "*á,*" or "*del*" with the preposition "*de*":

Copié este artículo *de* "El Heraldo de Nueva-York," y lo envié *á* "El Imparcial" de Madrid.	I copied this article from The New York Herald, and sent it to The Impartial, of Madrid.

43. "*Oír* **repetir** *una cosa*," "to hear a thing *repeated*"; "*oír* **ponderar** *una cosa*," "to hear a thing *praised*"; "*oír* **decir** *una cosa*," "to hear a thing *said*"; "*oír* **hacer** *una pregunta*," "to hear a question *asked*"; "*oír* **hablar** *de un hombre*," "to hear a man *spoken* of." (Compare Lesson XIX, Art. **33.**)

44. "*Con mil recuerdos para doña Paulina*," literally, "with a thousand remembrances to Doña Paulina." We have rendered "*doña Paulina*" by "Mrs. Valera," as in this case the writer is supposed to refer to his friend's wife. In the Conversation, we have left the word "*doña*" untranslated, because it is a title that cannot be properly rendered into English. (See Lesson XXVIII, Art. **10.**)

45. The plural form "*joyas*," literally, "jewels," renders the English "jewelry."

46. "**De** *pie*," "standing"; "**á** *pie*," "on foot"; "*ponerse de pie*," "to stand up":

¿Quién es aquel señor que está **de pie** cerca de la ventana?	Who is that gentleman standing near the window?
Cuando las señoras entraron, el general **se puso de pie** y se quitó el sombrero.	When the ladies came in, the general stood up and removed his hat.
¿Fueron Uds. **á pie** ó á caballo?	Did you go on foot or on horseback?

47. "*Vestir*" is conjugated like "*servir*" (Lesson XXVII, Art. **15**).

48. "*Caminar*" means "to walk"; "*andar*" has a more general signification; it means not only "to walk," but "to move about" in general, "to go":

Este niñito todavía no **camina.**	This little child does not walk yet.
Vamos á **caminar** (*or*, á pasear).	Let us go for a walk.
El vapor va **andando** muy aprisa.	The steamer is going very fast.
Mi reloj no **anda.**	My watch does not go.

The irregular forms of "*andar*" are:

INDICATIVE PRETERIT.	SUBJUNCTIVE PRETERIT.
yo anduve,	yo anduviera,
tú anduviste,	tú anduvieras,
él anduvo,	él anduviera,
nosotros anduvimos,	nosotros anduviéramos,
vosotros anduvisteis,	vosotros anduvierais,
ellos anduvieron.	ellos anduvieran.

The hypothetic mode is formed from the subjunctive preterit in the usual manner: "*yo anduviere*," etc.

49. "*Ya que*," "since".

50. "*Ojalá*" is a word expressing desire or hope, and may be rendered by "would that," "may it be so," "I hope," "I would like," etc., according to circumstances. When followed by "*que*" and a verb, the latter should be placed in the subjunctive mode:

Ojalá que la guerra *termine* pronto.	Would that the war were ended soon.
Creo que su padre se restablecerá en menos de una semana.—**Ojalá.**	I think your father will recover in less than a week.—I hope so.
Ojalá que estas guerras de conquista no *conduzcan* nuestro país al militarismo.	It is to be hoped that these wars of conquest may not lead our country to militarism.
Ojalá que Ud. le *diga* á su primo que me devuelva el libro que le presté.	I wish you would tell your cousin to return the book I lent him.

51. See Lesson XXV, Art. **23.**

52. Many prepositions indicating time are often used in English before a phrase consisting of a substantive and a verb of which the substantive is the subject; in Spanish, the word "*que*" must be introduced after the corresponding preposition:

Permaneceré aquí **hasta** mañana.—Permaneceré aquí *hasta* **que** *Ud. vuelva.*	I shall remain here till tomorrow.—I shall remain here till you return.

No había oído decir eso **antes de** ahora.—No había oído decir eso *antes de* **que** *Ud. me lo dijera.*	I had not heard that before now.—I had not heard that before you told me.

53. "*Confesar*" and "*defender*" are conjugated like "*pensar*" and "*perder*," respectively (Lesson XXVII, Art. **12**).

54. Additional examples on "*parecerse*":

Esos dos niñitos **se parecen** mucho.	Those two little children look very much alike.
Dícese que Cicerón y César **se parecían.**	It is said that Cicero and Cæsar resembled each other.
Ud. **se parece** á su señora madre.	You look like your mother.
¿Á quién **se parece** este retrato?	Whom does this picture look like?
Varias personas me dicen que **me parezco** á mi madre; otras, que **me parezco** á mi padre; y otras, que no **me parezco** á ninguno de los dos.	Several persons tell me that I look like my mother; others, that I look like my father; and others, that I do not look like either of the two.
Mi hermana mayor y yo **nos parecíamos** mucho cuando éramos niños; pero ya no **nos parecemos.**	My eldest sister and I looked very much alike when we were children; but we no longer resemble each other.

The expression "*ser parecido*" has the same meaning as "*parecerse*":

Uds. **son** muy **parecidos.**	You look very much like each other.
Mi hermana y yo **somos parecidos.**	My sister and I resemble each other.
Juan Rodríguez **es** tan **parecido** á Napoleón, que la gente lo llama Bonaparte.	John Rodriguez looks so much like Napoleon, that people call him Bonaparte.

55. "*Hacerse*," "to become":

El amor de los yankees al dinero **se ha hecho** proverbial.	The Yankees' love for money has become proverbial.

56. "*Divertirse*" is conjugated like "*preferir*" (Lesson XXVII, Art. **16**).

57. "*Yendo*" is the gerund of "*ir*." For convenience, we give here the conjugation of this important verb:

	Infinitive, ir; *participle*, ido; *gerund*, yendo					
	yo	tú	él	nosotros	vosotros	ellos
Indicative present	voy	vas	va	vamos	vais	van
Subjunctive present	vaya	vayas	vaya	vayamos / vamos	vayáis / vais	vayan
Indicative preterit	fuí	fuiste	fué	fuimos	fuisteis	fueron
Subjunctive preterit	fuera	fueras	fuera	fuéramos	fuerais	fueran
Indicative copreterit	iba	ibas	iba	íbamos	ibais	iban
Indicative future	iré	irás	irá	iremos	iréis	irán
Indicative postpreterit	iría	irías	iría	iríamos	iríais	irían
Imperative		ve		vamos	id	

58. "*Repetir*" is conjugated like "*servir*" (Lesson XXVII, Art. **15**).

59. Literally, "at your feet"—a very common respectful form of salutation and leave taking.

60. "*Pero que no sea demasiado costoso,*" literally, "but which may not be too expensive," or "but which will not be too expensive."

61. See Lesson XXVIII, Art. **50.**

62. "*Brillante,*" which as an adjective means "brilliant," "bright," is also used as a substantive having the same meaning as "*diamante,*" "diamond."

63. "*Sortija*" and "*anillo*" are synonymous.

64. "*Siempre que*" is here used idiomatically in the sense of "provided that." After this expression, the verb should be placed in the subjunctive mode.

65. "*Complacer*" is conjugated like "*nacer*" (Lesson XXVII, Art. **14**).

66. "*Marido*" and "*esposo*" are synonymous; but, while "*esposo*" has the feminine form "*esposa,*" "wife," there is no feminine form to "*marido.*"

67. "*Pierda Ud. cuidado,*" literally, "Lose care." Notice the use of the word "*cuidado*" in the following examples:

¡Tenga cuidado! ¡Cuidado!	Take care!
Ponga cuidado.	Pay attention.
Es necesario que Ud. tenga mucho cuidado con estos géneros.	It is necessary that you should be very careful with these goods.

68. Additional examples illustrating the use of the phrase "*si acaso*":

Si acaso alguien pregunta (*or*, preguntare) por mí, diga que pronto volveré.	Should (*or*, In case) any one ask for me, say I shall soon return.
Si acaso yo no estuviere (*or*, estoy) aquí á las cuatro, mándeme llamar.	Should I not be (*or*, In case I am not) here at four, send for me.

69. "*Devolver*" is conjugated like "*volver*" (Lesson XXVII, Art. **13**).

70. "*Beso á Uds. la mano*," literally, "I kiss your hands." This, like "*á los pies de Ud.*," is a very common form of salutation and leave taking. Notice that, even if several persons are addressed, the singular form "*mano*" is used.

71. "*Medicina*" is generally used in the sense of "(the art and science of) medicine." The English "medicine," in the sense of "drug" or " "remedy," is usually rendered by "*remedio.*"

72. "*Resfriarse*" has the irregularities in accentuation referred to in Lesson XX, Art. **28.**

73. Some substantives ending in an accented vowel form the plural by adding *es* to the singular. "*Rubí*" belongs to this class.

ADDITIONAL DIALOGUES

—Ésta es su última lección de conversación, amigo Jones. ¿Qué opina Ud. del curso que ha estado tomando con nosotros?

—Me parece muy bueno en todo sentido. Antes de comenzar á estudiar con Uds., yo había probado otros métodos, y aun tuve un maestro durante seis meses; pero nunca había hecho tantos progresos como los que he hecho con Uds. El método de Uds. tiene la gran ventaja de hacer el estudio interesante y atractivo; de modo que uno aprende casi sin esfuerzo ninguno, y, por decirlo así, naturalmente. Confieso, sin embargo, que algunas lecciones contienen tantos términos técnicos y tantas conversaciones de negocios,

This is your last conversational lesson, friend Jones. What do you think of the course you have been taking with us?

It seems to me very good in every respect. Before I began to study with you, I had tried other methods, and I even had a teacher for six months; but I had never made so much progress as I have made with you. Your method has the great advantage of making study interesting and attractive; so that one learns almost without any effort, and, so to speak, naturally. I confess, however, that some lessons contain so many technical terms, and so many business conversations, that, as I am not a merchant,

ADDITIONAL DIALOGUES—(Continued)

que á mí, que no soy comerciante, médico ni ingenierio, se me han hecho un poco tediosas.

—Ud. sabe, señor Jones, que las relaciones comerciales de los Estados Unidos con países cuyo idioma es el español van creciendo cada día más;[1] y que, por consiguiente, el conocimiento de la lengua española se va haciendo[2] más y más importante para los hombres de negocios. Tal vez la mayoría de la gente que desea aprender español, quiere aprenderlo únicamente para usarlo en operaciones comerciales de una ú otra clase. Teniendo esto en cuenta, nosotros hemos introducido en nuestras lecciones muchos términos y expresiones usados en el comercio y en la industria, seguros de que esto es lo que más especialmente quieren aprender como el ochenta por ciento de nuestros estudiantes. Pero, al mismo tiempo, no hemos perdido de vista[3] el que muchos estudiantes desean conocer el idioma para viajar, ó aun con el único objeto de leer la literatura española. Por otra parte, el mismo comerciante necesita saber hablar de todos los asuntos ordinarios de la vida; de suerte que,[4] aun cuando nuestro curso hubiese sido escrito tan sólo[5] para gente de negocios, hubiera

physician, or engineer, they have seemed somewhat tedious to me.

You know, Mr. Jones, that the commercial relations of the United States with countries whose language is Spanish are growing more and more, and that, consequently, a knowledge of the Spanish language is becoming more and more important to business men. Perhaps the majority of the people that desire to learn Spanish, wish to learn it solely to use it in commercial operations of one class or another. Taking this into account, we have introduced in our lessons many terms and expressions used in commerce and industry, being sure that this is what about eighty per cent. of our students want especially to learn. But, at the same time, we have not lost sight of the fact that many students wish to know the language for traveling, or even only with the object of reading the Spanish literature. On the other hand, the merchant himself needs to know how to talk on the ordinary affairs of life; so that, even if our course had been written for business people only, it would have been necessary to introduce in it all those terms and forms of expression

[1] "*Cada día más*," literally, "every day more," but properly, "more and more," "as time goes by."
[2] See Lesson XXVI, Additional Dialogues, note 7.
[3] See Lesson XXIV, Additional Dialogues, note 4.
[4] "*De suerte que*," the same as "*de modo que*," "so that," "and so."
[5] "*Tan sólo*," "only," "exclusively."

ADDITIONAL DIALOGUES—(Continued)

sido necesario introducir en él todos aquellos[8] términos y formas de expresión que ocurren en el trato[7] social.

that occur in social intercourse.

—En eso creo que tiene Ud. mucha razón. Un agente viajero, por ejemplo, que no supiera cómo presentar á un amigo, ó que, cuando lo invitaran á tomar una copa[9] ó le ofrecieran un cigarro, se portara como si le estuviesen hablando en griego, haría á la verdad un papel muy ridículo. Volviendo al aspecto comercial del curso, yo de ninguna manera lo considero como un defecto: es cierto que á mí personalmente me gustan poco las conversaciones de negocios; pero no por eso dejo de comprender su grande utilidad, ni el gran valor que le dan al curso de Uds.

I think you are quite right in that. A traveling agent, for instance, who did not know how to introduce a friend, or who, on being invited to take a drink, or on having a cigar offered him, behaved as if they were talking Greek to him, would certainly play a very ridiculous part. Returning to the commercial aspect of the course, I by no means consider it a defect: it is true that I personally do not like business conversations very much; but not for that do I fail to understand their great utility, or the great value they give to your course.

—Á que[8] Ud. no sabe cuántas palabras ha aprendido en las treinta lecciones que ha estudiado.

I would wager that you do not know how many words you have learned in the thirty lessons you have studied.

—Oh, tal vez mil doscientas.[10]

Oh, perhaps twelve hundred.

—Más del doble de ese número, señor Jones: Ud. ha aprendido dos mil quinientas palabras.

More than twice that number, Mr. Jones: you have learned twenty-five hundred words.

—¿De veras?

Indeed?

—Sí, señor; y debe Ud. tener en cuenta que todas estas palabras son absolutamente diferentes.

Yes, sir; and you must bear in mind that all these words are absolutely different. In counting

---

[8]Notice this use of "*aquellos*." "*Esos*" would not be permissible in this case.

[7]Observe the use of "*trato*" in the sense of "intercourse."

[9]See Lesson XIX, Art. **31.**

[8]See Lesson XXVII, Art. **45.**

[10]In English, we say, indifferently, either "one thousand two hundred," or "twelve hundred." The literal translation—"*doce cientos*"—of the latter form is not good Spanish, the only proper form being "*mil doscientos*." The same remark applies to all numbers after "*mil*."

ADDITIONAL DIALOGUES—(Continued)

Al contar el número de palabras, no hemos contado de los verbos más que el infinitivo; de los adjectivos y sustantivos, la forma masculina singular.

the number of words, we have counted, of verbs, only the infinitive; of adjectives and substantives, only the masculine singular form.

—Pues me alegro saber que ya esté en posesión de un vacabulario tan completo.

I am glad to hear that I am already in possession of so complete a vocabulary.

—Lo más importante que Ud. posee ahora no es precisamente el vacabulario de dos mil quinientas palabras, sino la gran variedad de formas de expresión y de construcciones peculiares al idioma español. Este conocimiento le hará á Ud. el estudio de la gramática comparativamente fácil. Ud. notará, cuando empiece esta parte del curso, que casi todo lo que ella contiene ya Ud. lo sabe; sólo que en la gramática todas estas cosas están arregladas de una manera sistemática.

The most important thing that you possess now is not exactly the vocabulary of twenty-five hundred words, but the great variety of forms of expression and of constructions peculiar to the Spanish language. This knowledge will make the study of grammar comparatively easy for you. You will notice, when you begin this part of the course, that nearly all it contains you already know; only that in the grammar all these things are arranged in a systematic manner.

—Ojalá que la gramática no me canse, pues yo tengo mucho deseo de terminar el curso pronto.

I hope the grammar will not tire me, for I wish very much to finish the course soon.

—Ya verá Ud. que, lejos de encontrarla tediosa, la encontrará Ud. fácil é interesante.—Adiós, señor Jones. Que haga Ud. muchos progresos.

You will see that, far from finding it tiresome, you will find it easy and interesting.—Good by, Mr. Jones. I hope you will make rapid progress.

—Muchas gracias. Así lo espero yo también.

Thank you very much. I hope so too.

—¿Quién es?

Who is it?

—Soy yo, chico; abre la puerta y déjame entrar, que vengo medio muerto de cansancio."[11]

It is I, dear boy; open the door and let me in; I am tired to death.

[11] "*Medio muerto de cansancio*," literally, "half dead from fatigue" (see Lesson XXVII, Art. 17, and Lesson XXIX, Art. 4), but, in more familiar language, "tired to death." Similarly, "*Estoy muerto de sed*," "I am dying with thirst"; "*Estoy muerto de calor*," "I am dying with the heat."

ADDITIONAL DIALOGUES—(Continued)

—Entra y siéntate. ¿De dónde vienes?

—He andado por toda la ciudad buscando un apartamento. Al fin consegui uno en la carrera Segunda Oeste, en la esquina de la calle de San Carlos.

—¿Y qué tal es?

—Es regular. Después de comer te llevaré á verlo. Acabo de alquilar un coche, y vengo á sacarte á pasear un rato por el parque: tú no sales casi nunca, y eso al fin va á hacerte daño.

—Gracias, hombre. Yo estoy listo, y partiremos luégo que tú hayas descansado un rato. ¿Quieres tomarte una copa de brandy, ó prefieres un vaso de vino?

—Ninguno de los dos. Me gustaría más una botella de cerveza. ¿No tienes cerveza aquí?

—No, pero puedo mandarla traer ahora mismo. ¿Quieres fumar?

—No, gracias; precisamente al entrar boté un cigarro que me venía fumando.[11] Á propósito, te he traído media docena de paquetes de cigarrillos cubanos, que le compré á un agente.

—Muchas gracias; el regalo viene tanto más á tiempo cuanto que yo ya no tengo sino un paquete de cigarrillos cubanos. Aquí es casi imposible conseguir esa

Come in and sit down. Where do you come from?

I have walked all over the city looking for an apartment. I found one at last on West Second avenue, on the corner of St. Charles street.

And what kind of apartment is it?

It is fairly good. I will take you to see it after dinner. I have just hired a carriage, and have come to take you out for a drive in the park: you seldom go out, and that will finally make you ill.

Thank you, my dear fellow. I am ready, and we shall start when you have rested a while. Do you wish to take a drink of brandy, or do you prefer a glass of wine?

Neither of the two. I would like a bottle of beer better. Have you no beer here?

No, but I can send for some at once. Do you want to smoke?

No, thank you; just as I came in I threw away a cigar I was smoking. Apropos, I have brought you half a dozen packages of Cuban cigarettes, which I bought of an agent.

Many thanks; the present is all the more timely because I have now but one package of Cuban cigarettes. It is almost impossible to get that kind of

[11] We say, "**Me** *estoy* **fumando** *un cigarro*," "I am smoking a cigar"; "*¿Quiere* **fumarse** *un cigarrillo?*" "Do you wish to smoke a cigarette?" "**Fúmese** *este cigarro*," "Smoke this cigar." When, however, "*fumar*" is used in the sense of "to smoke" in general, it is used as non-reflexive: "*Yo no* **fumo**," "I do not smoke"; "*¿***Fuma** *Ud. cigarro ó cigarrillo?*" "Do you smoke cigars or cigarettes?" Notice the use of the singular forms "*cigarro*" and "*cigarrillo*" in the last example.

ADDITIONAL DIALOGUES—(Continued)

clase de cigarrillos, y los del país[13] son verdaderamente detestables.

cigarettes here, and domestic cigarettes are truly detestable.

—Pero, amigo, parece que se te ha olvidado la cerveza. Manda por ella al momento, que me estoy muriendo de calor y de sed.

But, my friend, it seems that you have forgotten the beer. Send for it immediately, for I am dying with the heat and thirst.

—Voy á mandar por ella en seguida.—Aquí está ya tu cerveza: tómatela y vámonos.

I am going to send for it at once.—Here is your beer already: take it and let us go.

—No te des tanta prisa.

Do not be in such a hurry.

—¿Dónde alquilaste el coche?

Where did you hire the carriage?

—Aquí á la vuelta.

Here around the corner.

—¿Ahí cuánto llevan[14] por hora?

How much do they charge there an hour?

—Lo mismo que en cualquier otra parte: cuarenta centavos por hora por el coche solo, y sesenta con cochero.

The same as everywhere else: forty cents an hour for the carriage alone, and sixty cents with a coachman.

—Bien, ¿ya estás listo?

Well, are you ready now?

—Sí; vámonos. Trae tu paraguas, que el cielo está un poco nublado, y tal vez llueva esta noche. Á mí se me olvidó traer el mío.

Yes; let us go. Bring your umbrella, for the sky is a little cloudy, and perhaps it will rain tonight. I forgot to bring mine.

---

[13] See Lesson XXVI, Art. **64.**

[14] "*Llevar*" is often used in the sense of "to charge."

INDEX

All items in this index refer first to the section number,—which is printed on the inside edges of the headlines and is preceded by the printers' section mark §,—and then to the page number. Thus, Almuerzo, Meaning of . . . . . 9 2 means find the paper having §9 on the headlines and then find page 2.

A	Sec.	Page
A, Sound of	1	3
Á cómo estamos	5	9
" " referring to prices	9	40
" De (see *De á*)		
" donde	6	5
" dónde	6	5
" él, Redundant use of, with dative le	4	8
" ella, Redundant use of, with dative	4	8
" " used redundantly with la	2	33
" meaning a or per	9	58
" mí, Redundant use of, with me	4	8
" no ser que	14	30
" qué, meaning what for	9	26
" que, Use of, after venir and ir	13	17
" " " " " instead of apuesto á que	14	31
" rendered by on	15	46
" Use of, before the accusative or direct object	2	25
" " " before the accusative or direct object	3	14
" " " before the accusative or direct object	11	16
" " " in stating prices	9	40
" " " " " "	9	52
" " " to express distance	14	35
" " " " indicate manner or means	13	52
" usted used redundantly with le	4	8
Abajo de	12	50
" "	12	51
Abbreviations for compañía	11	38
" " don	11	39
" " usted	2	2
" " ustedes	3	29
" should always be read in full	2	2
" used in letter writing	14	52

	Sec.	Page
Abbreviations used in letter writing	15	11
Able, To be, how rendered	7	5
Acá and aquí	9	36
Acabar de followed by an infinitive	5	4
" " " by an infinitive	5	26
" " " by an infinitive	7	16
" " " by an infinitive	7	47
" " Use of, with ahora mismo	8	23
Acaso	15	57
Accent	11	6
" mark	6	31
" "	11	6
" " in plural words	11	67
" " Use of, in interrogative words	6	5
Accentuation, Rules for	11	6
Account, To take into, how rendered	10	59
Accusative case	11	17
" " after infinitive	3	6
" " Redundant use of	3	7
" " " " "	3	17
" " " " "	6	7
" " " " "	12	19
" " " " "	12	33
" " Use of, to represent a class	6	29
" How recognized	11	16
" Use of á before the (see *Á*)		
Acompañado de	13	29
Aconsejar	14	33
Acordarse and acordarse de	8	33
" " recordar	9	7
Acostarse	8	10

	Sec.	Page
Acostumbrarse	9	6
Acuerda, Se, Meaning of	8	28
Acuerdo, Me, Meaning of	8	28
Además	6	12
" de	6	12
Address, Forms of, used with ladies	4	27
" " " " " "	14	54
" on a letter	14	52
Adelantar and adelantarse	14	30
Adiós	7	5
" as a form of greeting	14	29
Adjective, Form of, referring to nouns of different genders	3	29
" Position of	1	24
" referring to a noun understood	3	6
Adjectives, Comparative degree of	2	12
" Demonstrative (see *Demonstrative adjectives*)		
" ending in e	2	33
" English, rendered by phrases with de and a substantive	12	49
" Plural of	3	27
" Possessive (see *Possessive adjectives*)		
" Superlative degree of	4	26
" Two, modifying and following a plural substantive	12	48
" used as substantives	12	47
" " " "	14	29
" " instead of nouns to express nationality	1	15
Adonde	6	5
Adónde	6	5
Adquirir, Conjugation of	13	32
Advantage of, To have the, how rendered	13	63
Adverb defined	11	22
Adverbs, Adjective phrases formed by, preceded by de	12	50
" forming phrase prepositions with de	12	51
" in -mente	10	46
" " " Accentuation of	11	7
" " " joined by a conjunction	14	29
" Superlative degree of	4	26
Advertir, Conjugation of	12	1
Afraid, To be, how rendered	14	33

	Sec.	Page
Again, Verb followed by, rendered by volver á	7	9
Age, how expressed	5	11
" Of, how rendered	15	17
Ago, how rendered	4	11
Agradecer, Grammatical construction of	10	44
Agradecido, Estar	10	50
" Quedar	10	50
Ahí and allí	10	12
Ahora, De, meaning present	11	90
" mismo	7	15
" " used with acabar de	8	28
al, Pronunciation of, in traidor	13	1
Aire libre, Al	15	50
Al before an infinitive	6	44
" " " "	11	74
" " " "	11	89
" frente	10	12
Alcanzar á ver	14	17
Alcanzarse á ver	14	17
Alegrarse and alegrarse de	10	14
Algo de	4	11
" meaning a little, some	7	25
" " something or anything	4	11
" " somewhat or a little	4	11
Algún, Apocopated form of alguno	5	27
Alguna vez, meaning ever	10	19
" " " "	15	14
Algunas veces	10	19
Alguno as a synonym of ninguno	9	43
" meaning anybody	9	43
" Use of, in the sense of no . . . whatever	7	52
All day, all morning, etc., how rendered	4	46
" of them, how rendered	4	47
" the more . . . because, how rendered	12	48
" those who, how rendered	6	14
Allá	7	10
" Por	9	36
Allí	7	10
" and ahí	10	12
Almacén	9	39
" de telas	10	15
Almorzar, Después de	8	7
Almuerza, Meaning of	9	2
Almuerzo, Meaning of	9	2
Alphabet, Spanish	1	9
Alquilar and arrendar	15	19
Alto, Pasar por	10	47
Ambos	12	20

	Sec.	Page
Amigo, meaning fond of	10	26
" used as an adjective	3	23
And in such expressions as go and ask	8	51
" so forth, how rendered	12	19
Andar and caminar	15	53
" Conjugation of	15	54
Antes de	12	51
Antojo, Á mi, Á su, etc.	12	49
Any, in negative and interrogative sentences	3	36
Anybody, rendered by alguno	9	43
Anyhow, anyway, how rendered	11	73
Apartment, Furnishing an	13	8
Apenas si	13	55
Apiece, how rendered	10	25
Apocopation of alguno	5	27
" " bueno	5	27
" " ciento	5	5
" " cualquiera	10	47
" " cuánto	13	17
" " grande	6	6
" " malo	5	27
" " ninguno	9	43
" " numbers in -uno	5	5
" " numbers in -uno	7	11
" " primero	5	6
" " tercero	8	13
Apostar	14	30
Aprender con	8	42
Aprisa	10	12
Aprovechar	14	55
Aquel and ese	3	4
" following a noun	8	54
" referring to a remote place or time	11	72
Aquél, meaning the former	12	46
Aquello	4	6
Aquí and acá	9	36
" De	3	29
" Por	7	50
Argentina, La	11	33
Arreglar cuentas	13	65
Arrendamiento, Dar en	15	19
" Tomar en	15	20
Arrendar and alquilar	15	19
Arriba, De	12	50
" De	12	51
Arte, Gender of	13	21
Article, Definite (see *Definite article*)		
" Indefinite (see *Indefinite article*)		
Articles	11	19
As, after same, rendered by que	7	19
" " " " " "	12	15
As, denoting office or functions, rendered by de	10	60
" for that, rendered by lo que es eso	13	63
" if, followed by present participle, how rendered	13	13
" much . . . as, rendered by tanto . . . cuanto	11	71
" to, how rendered	7	26
" well as, how rendered	9	41
" " " " "	13	49
Asado, Bien	10	13
Asar, Á medio	10	13
Ascender, Irregular forms of	11	54
Asciende, Meaning of	7	1
Así como and tanto como	10	47
" " meaning as well as	13	49
" es que	5	21
" fué que	8	23
" meaning in that way	12	49
" Por decirlo	11	48
" será	14	39
" Si es	7	29
Asleep, To fall, how rendered	15	16
At a time, rendered by á la vez	4	49
Atención á, En	14	58
" Llamar la	11	50
" Poner	14	16
Atrás, De	12	50
Atrasar and atrasarse	14	30
Aún and todavía	9	14
Avenue, how rendered	15	45
Avenues, how named	15	45
Ayudar á	12	18
Azúcar, Gender of	10	14

B

B, Sound of	1	4
Bajar de, No, meaning not to be fewer or less than	15	48
Bargain, To make a good, how rendered	6	9
Basta	4	31
Bastar	13	54
Be, There to, how rendered	6	25
" " " " "	14	34
" To, how rendered	3	4
" " in rendering reflexive verbs	12	47
" " rendered by encontrarse	9	35
Beber	12	53
Become, To, how rendered	9	56
" " in rendering reflexive verbs	12	47
" " rendered by hacerse	15	55

	Sec.	Page
Become, To, rendered by llegar á ser	9	58
" " " " venir á ser	13	55
Bed To keep one's, how rendered	11	88
" " make the, how rendered	11	88
" " take to one's, how rendered	11	86
Beefsteak, how rendered	10	13
Beside, how rendered	13	50
Besides, how rendered	6	12
Best, To do one's, how rendered	9	59
Bien, Tener á	8	25
" " "	14	58
Biftec	10	13
Bistec	10	13
Borgia, César	13	5
Born, To be, how rendered	11	33
Both . . . and, how rendered	9	41
" " " "	11	71
" how rendered	12	20
Brasil, El	6	5
Breakfast, After, how rendered	8	7
Buen and bueno	5	27
Bueno, pues	8	26
" used instead of bien	4	12
Business, how rendered	6	8
" To do good, how rendered	6	9
" " " well in, how rendered	6	9
" " go on, how rendered	14	36
Buy of or from, To, how rendered	6	30
By name, how rendered	3	23
" the dozen, by the week, etc., how rendered	9	54
" this watch, how rendered	5	6

C

C, Sounds of	1	5
" " "	1	8
Caballero and señor	4	35
" meaning gentlemanly	8	23
Caballo, Á	12	19
" " and en mula	12	28
Cabo de, Estar al	13	55
Cada día más	15	59
" uno, meaning apiece, Omission of	10	25
Caer, Irregularities of	11	80
Caiga, caigamos, caigo, Meaning of	11	54
Calentar, Conjugation of	15	15
Call at, To, rendered by pasar por	13	58
Calla, Se, Meaning of	4	33
Calor, Tener	6	28
Calzada, camino and vía	12	46
Cama, Hacer	11	88
" " la	11	88
Cambiar de	9	14
Cambio	13	55
Caminar and andar	13	53
Camino, calzada and vía	12	46
Can, how rendered	7	5
Cansa, Se, Meaning of	4	33
Cardinals used instead of ordinals	8	16
" " " " "	11	68
Carezca, carezcamos, carezco, Meaning of	11	54
Cargo de, Estar á	15	46
" Tener á	15	46
Case, How defined in English grammar	11	19
" How defined in Spanish grammar	11	17
" How defined in Spanish grammar	11	19
" that, In, how rendered	9	27
Cases of pronouns	11	17
" " pronouns, Combinations of	6	30
" " pronouns, Combinations of	9	12
" " pronouns placed after the verb	13	13
" " pronouns, Position of (see *Position*)		
" " pronouns, Use of, in reflexive verbs	8	10
" " pronouns, Use of, in reflexive verbs	8	33
" " pronouns, Use of, with reflexive verbs	9	7
Casi	4	36
Caso de que, En	9	27
" En todo, meaning at any rate	7	52
" Hacer	7	43
Centavos often omitted, being understood	9	40
" Y not used between pesos and	7	10
Cerca de, meaning about	12	15
Certainly, rendered by ya lo creo	7	10
César Borgia	13	5
Ch, Sound of	1	5
Charge of, To be in, how rendered	15	46
Chico	14	57
Chocar	12	51
Cía., abbreviation for compañía	11	38

	Sec.	Page
Cien	5	5
Ciento and its compounds, Forms of, for gender	7	11
" Apocopated form of	5	5
" not followed by y	7	12
" " preceded by un	5	5
Cierra, cierre, cierro, Meaning of	11	23
Cierto, Lo	8	52
" No es, meaning is that not so	6	37
" Por	8	52
" Un not used with	14	18
cito, Diminutive ending	15	14
Clase, De toda	11	75
Cobrar	11	36
" meaning to charge	13	63
Cocer, Á medio	10	13
Cocido, Bien	10	13
Coger la cama	11	86
" meaning to be taken in or overtaken by	15	25
" miedo	14	39
Cold, To be, how rendered	6	28
" " feel, how rendered	6	28
Colgar, Irregular forms of	13	2
Collective substantives	11	75
" substantives, Grammatical construction of	10	48
" substantives, Grammatical construction of	11	75
Colorado and rojo	12	53
Combination, Diphthongal	11	3
" Non-diphthongal	11	3
Combinations, Two-vowel	11	2
Come along, how rendered	7	8
" in, rendered by siga	8	39
" on, how rendered	7	8
Comenzar, Conjugation of	15	15
Comer, Después de	7	41
Comerse	10	12
Comma, Use of the, in writing decimal fractions	7	13
Commission merchant, Dialogue with a (see *Dialogue*)		
Common substantive	11	9
Como, El modo	12	49
" La manera	12	49
" meaning about	4	11
" " like	13	28
" que	10	37
Cómo, Á, referring to prices	9	40
" estamos, Á	5	9
" le va	9	56
" se llama	4	12
Comparative degree of adjectives (see *Adjectives*)		
Competir, Irregular forms of	13	33
Compito, compita, etc., forms of competir	13	33
Complacer, Conjugation of	15	57
Componer, Conjugation of	13	21
Compound forms of verbs	4	6
" tenses	4	6
" "	11	20
" "	4	45
" " of the indicative mode	11	21
" " of the subjunctive mode	11	22
Comprar á	6	30
Comprende, Meaning of	4	31
Comprender, Grammatical construction of	4	42
" Hacerme	4	35
Con eso tengo	13	18
" que, meaning and so	6	17
" Use of, in stating prices	9	40
Condición de que, Con	9	14
" " " " la	9	14
Condition that, On, how rendered	9	14
" " " " "	13	14
Conditional sentences with implied improbability	9	49
" sentences with indirect affirmation or negation	9	38
Conducir, Irregular forms of	13	2
Conduje, condujo, etc., forms of conducir	13	2
Conduzco, conduzca, etc., forms of conducir	13	2
Confesar, Conjugation of	15	55
Confianza, Phrases with	14	54
Conjugate defined	11	14
Conjugation defined	11	14
" of irregular verbs	14	23
" " regular verbs	14	19
Conmigo	3	29
Conoce, Meaning of	2	20
Conocer, Conjugation of	14	25
Conocimiento and conocimiento de embarque	14	58
Conocimientos	13	52
Conozco, Meaning of	2	20
Conseguir, Conjugation of	11	35
Consentir, Conjugation of	14	60
Consigo	14	32
Construyendo, Meaning of	10	32
Contener, Conjugation of	11	35
Contigo	13	15

	Sec.	Page
Continuar, Use of gerund after	11	80
Contraction of the definite article with de	3	5
Contractions of the definite article	15	52
Contrario, De lo	10	59
" Por el	11	50
Contrary, On the, how rendered	11	50
Convenir, Conjugation of	15	21
" Meanings of	15	22
Convertir, Conjugation of	13	33
Convierto, convierte, etc. (see *Convertir*)		
Convirtiendo, convirtió, etc. (see *Convertir*)		
Copa	10	15
" Tomarse una	10	15
Copia and ejemplar	15	52
Copreterit of estar	5	29
" " ser	8	11
" tense	9	8
" "	11	21
" " singular, of verbs in -ar	9	8
" " singular, of verbs in -er and -ir	9	10
" " used with ellos and ustedes	9	10
" " with nosotros	9	39
" Use of, in narrative style	11	68
" Uses of	9	9
Corazón, De todo	11	91
Correr de cuenta de uno	13	58
" meaning to blow	15	50
Correspondencia, Llevar	10	60
Cosa de, meaning more or less	12	47
" Gran	9	40
" mayor	10	45
" Superfluous use of	12	50
Counting in Spanish	7	13
Cual, El	8	8
" La	8	8
" Lo	8	9
Cuales, Las	8	8
" Los	8	8
Cualesquiera	10	47
Cualquier	10	47
Cualquiera, Apocopation of	10	47
" Meanings of	10	47
" Plural of	10	47
Cuán	13	17
Cuando, De cuando en	8	55
Cuanto más . . . más	14	55
" " . . . tanto más	14	55
" meaning everything that	8	36
" Por	14	28
Cuánto, Apocopation of	13	17
Cuantos, meaning all those who	11	72
Cuántos años tiene usted	5	11
Cuelga, cuelgo, etc. (see *colgar*)		
Cuenta, Caer en la	14	31
" de, Dar	14	53
" " Darse	12	15
" Meaning of	7	2
" Pasar la	12	20
" Por mi, etc.	13	20
" Tener en	10	59
" " "	15	19
Cuento, Meaning of	7	2
Cuesta, Meaning of	9	31
Cuidado	15	57
Cuidar	11	78
Cumplir	13	21
Cuyo	9	42

D

D, Sounds of	1	5
D., abbreviation for don	11	39
Da, Meaning of	7	2
Dama	13	49
Daño, Hacer	10	11
Dar á, meaning to overlook or open on	15	21
" applied to the hour of day	8	22
" " " " " " "	14	30
" Forms of, following verbs in -er	8	33
" lecciones	8	8
" meaning to be taken with	11	77
" Preterit subjunctive of	9	37
" una lección	8	8
Dash, Use of, in dialogues	3	3
Dates, how expressed	5	9
" " "	12	17
" " "	14	58
Dative case	11	17
" " Redundant use of	4	8
" " " " "	4	24
" " rendered by a phrase with for	14	57
" " Special uses of	14	58
" " Use of, with agradecer	10	44
" " " " " dar	11	77
" " " " " dejar	7	9
" " " " " despachar	9	56
" " " " " doler	11	76
" " " " " gustar	8	34
" " " " " hacer falta	12	53
" " " " " poner	15	49
" " " " " principiar	11	77
" " " " " quitar	11	78
" " " " " ser	10	20

	Sec.	Page
Dative case used instead of a possessive adjective	4	35
Day of the month, how expressed	5	9
" On the following, how rendered	7	54
De á, Use of	10	15
" Adjective phrases formed with	12	49
" before an infinitive	4	41
" " " "	14	27
" él used instead of suyo	3	11
" " " " " "	3	21
" ella used instead of suyo	3	11
" indicating use or purpose	13	64
" lo que, meaning than	9	43
" " " Que used instead of	13	51
" meaning with	12	57
" not rendered	11	88
" rendered by as	10	60
" " " in	4	20
" " " with	14	18
" " " "	15	61
" Use of, after certain adverbs	12	51
" " " " the superlative más	11	34
" " " before certain adverbs	12	50
" " " in expressing dimensions	12	47
" " " " married women's surnames	14	54
" " " " stating dates	12	17
" " " " stating denominations or prices	10	15
" " " to denote location	9	14
" " " " " material	7	9
" " " " " motive or cause	14	27
" " " " " possession	3	5
" " " " " possession	3	11
" " " with servir	8	41
" usted used instead of suyo	3	11
" Various uses of	8	8
" " " "	8	39
" " " "	9	56
" " " "	14	34
Deber and deber de	6	4
Decimal fractions, how written	7	13
Decir, Es	8	24
" Irregular forms of	12	33
" Mandar	8	24
" Querer	12	29
Declension, Definition of	11	18
Declensions of personal pronouns	11	18
Decline, To define	11	18
Defective verbs	7	5
Defender, Conjugation of	15	55
Definite article	2	23
" article	11	9
Definite article, Contraction of, with de	3	5
" article, forming part of a proper name or title, is not contracted	15	52
" article, Forms of the	3	28
" article, Illustrations of the use of the	6	44
" article, Illustrations of the use of the	7	52
" article, Illustrations of the use of the	8	18
" article, Masculine and feminine forms of the	2	23
" article, Omission of the, before casa	5	35
" article, Omission of the, before substantives	13	13
" article, Use of, after a personal pronoun	3	30
" article, Use of, before a geographical name	13	54
" article, Use of, before a number	13	56
" article, Use of, before a title	10	45
" article, Use of, before más	11	33
" article, Use of, before names of wearing apparel	11	79
" article, Use of, before names of wearing apparel	15	24
" article, Use of, before nouns of nationality	3	30
" article, Use of, before substantives	11	34
" article, Use of, before substantives	11	89
" article, Use of, before substantives	14	18
" article, Use of, before the name of a language	1	15
" article, Use of, before the names of days	5	7
" article, Use of, in stating prices	9	40
" article, Use of, in stating the hour of day	4	10
" article, Use of, in such expressions as el año pasado, el mes entrante	5	6
" article, Use of, in such expressions as el año pasado, el mes entrante	7	11

	Sec.	Page
Definite article, Use of, instead of possessive adjective	5	16
" article, Use of, instead of possessive adjective	11	79
" article, Use of, instead of possessive adjective	12	21
" article, Use of, instead of possessive adjective	12	50
" article, Use of, with names of parts of the body	11	77
Dejar de, meaning to stop, to quit	5	18
" " " not to be without	15	47
" " No, meaning not to fail to	14	57
" followed by a participle	12	48
" ver, meaning to show	13	58
Dejarse de	13	20
" llevar de	11	90
" ver	13	58
Demás, Lo	8	37
" Los	8	37
" Y	12	19
Demasiado, demasiados	7	40
Demonstrative adjectives, Inflection of	3	28
Desaparecer, Conjugation of	13	33
Desayunarse	10	10
Desayuno	10	10
Descender, Irregular forms of	13	2
Descontar, Irregular forms of	13	33
Deseo de, Me siento con	5	44
" " Se siente con	5	44
" " Tener	5	44
Desire, To have a, how rendered	5	44
Despachar, Use of dative case with	9	56
Despacio, Con	11	51
Detenerse, Conjugation of	15	50
Devolver, Conjugation of	15	58
Día, Al otro	7	54
" De	4	47
" de Al otro	15	46
" El otro	7	54
" En el, meaning nowadays	13	55
Dialogue between a commission merchant and a clerk	11	29
" between a commission merchant and a traveling agent	13	41
Dice, Meaning of	4	3
" " "	12	33
" Qué me	14	59
Dicho, Meaning of	6	20
" " "	12	33
Diciendo, Meaning of	11	24
" " "	12	33
Did, in interrogative and negative sentences	5	29
" " interrogative and negative sentences	7	33
Dieresis	10	49
Diga, Meaning of	12	33
" Que se, idiom	12	51
Digamos, Que, idiom	12	51
Digo, Meaning of	7	33
Dije, dijo, etc., forms of decir (see *Decir*)		
Dijo, Meaning of	5	23
Diligencia, Hacer una	12	19
" Hacerle una, á una persona	9	39
Diminutive substantives	13	18
" "	14	28
" "	15	14
Dinner, After, how rendered	7	41
Dios, Á	7	5
Diphthongal combination	11	3
Diphthongs	11	2
"	11	5
" Pronunciation of	13	1
Dirá, diré, Meaning of	7	33
Direct object (see *Accusative*)		
Directions for preparing written exercises	7	30
" " studying advanced lessons	6	43
Discount, To give a, how rendered	14	63
Distance, how expressed	14	35
Distar	14	28
Divertirse, Conjugation of	15	55
Do, Auxiliary, in interrogative and negative sentences	1	14
" Auxiliary, in interrogative and negative sentences	2	16
" Auxiliary, in interrogative and negative sentences	5	29
" To, auxiliary, rendered by hacer	8	37
" " well in business, how rendered	6	9
Docena, Use of de with	9	42
Doler	11	76
Dolor de followed by the name of a part of the body	11	80
Don	3	3
" used with señor	3	3
" " " "	6	43
Doña	14	53
" not translated	15	53
Donde, Á	6	5
" preceded by a preposition	8	9

	Sec.	Page
Donde rendered by which	8	10
Dónde, Á	6	5
Dormir, Irregular forms of	15	16
Dormirse	15	16
Doy, Meaning of	7	2
Drink, A, how rendered	10	15
" To take a, how rendered	10	15
Drill, Object and importance of the	1	15
Duela, duele, Meaning of	11	55
Duerma, duerme, etc. (see *Dormir*)	11	55
Durmiera, durmió, etc. (see *Dormir*)	11	55

E

E, Sound of	1	3
" " " not affected by r following	6	1
é used instead of y	3	29
Each other, how rendered	14	29
Early part of, how rendered	12	15
echar á perder	13	57
" Meanings of	13	58
Echarse algo al bolsillo	15	24
" á perder	13	57
Ecuador, El	11	33
Edad	15	16
Either rendered by tampoco	3	8
Ejemplar and copia	15	52
El (see *Definite article*)		
El . . . de usted used instead of su	1	27
" que, Meaning he who	6	9
" Use of, before feminine nouns	6	28
Él, Declension of	11	18
" meaning it	2	22
" Omission of	1	14
" requires the same form of the verb as usted	8	28
Ella, Declension of	11	18
" meaning it	2	22
Ellas, Declension of	11	18
Ello	13	53
Ellos, Declension of	11	18
En este reloj	5	6
" meaning during	4	28
" que used to render where and when	7	28
Encima de	12	51
Encontrar, Conjugation of	14	24
Encontrarse con	9	35
" " que	13	56
" meaning to be	9	35
" " " "	11	79
Encuentra, Meaning of	6	1
Ending, Words having the same, in the two languages	10	38
" Words having the same, in the two languages	11	67
" Words having the same, in the two languages	12	48
Enfermo de, Estar	12	52
Enough, That is, how rendered	13	18
" To be, how rendered	13	54
Enpieza, enpiezo, Meaning of	9	2
Entenderse con	15	20
Entiende, entiendo, Meaning of	6	20
Entra, Que, meaning next	14	59
Entrar en calor	12	22
" por, meaning to follow	14	34
Entre manos, Tener	10	59
Entregarse	14	28
Equivalence of English and Spanish words	2	4
" " English and Spanish words	4	8
" " English and Spanish words	4	38
Equivocado, Estar	13	50
Equivocarse	13	50
Era and fué, Difference between	8	11
" eran, Meaning of	8	1
" meaning used to be	8	12
Errand, To do an, for, how rendered	9	39
Es de, followed by a reflexive infinitive	12	16
-es, Plural ending	11	67
Ésa, used in letter writing	14	53
Escrito, Meaning of	8	12
Ese and aquel	3	6
" placed after a noun	8	54
Ése	2	12
Eso and esto	4	5
" mismo, Por	7	27
" Por	4	6
" que, meaning despite the fact that	15	50
Esperar á	5	5
Ésta, as used in letter writing	14	53
Está, Meaning of	3	1
Estaba and estuve, Difference between	5	29
Establecer, Irregular forms of	12	34
Establezca, etc. (see *Establecer*)		
Estación and paradero	12	22
Estamos, Meaning of	3	25
" Use of, in stating dates	5	9
Están, Meaning of	3	25
Estar and ser	2	4

	Sec.	Page
Estar and ser	2	20
" con calor, con frío, etc.	6	39
" " followed by the name of a disease	4	23
Estarse	9	6
Este placed after a noun	8	54
Esté, Meaning of	9	2
Éste	2	12
" meaning the latter	12	46
" used instead of esto	4	12
Estilo, Por el	13	56
" " ese	13	56
Esto and eso	4	5
" En, with reference to time	14	17
" Por	4	6
Éstos, meaning the latter	10	52
Estoy, Meaning of	3	1
Estuve and estaba	5	29
" Meaning of	4	3
Estuviera, Meaning of	9	2
" " "	10	33
Estuvo and estaba	5	29
" Meaning of	4	3
Even, Not, rendered by ni	8	52
Ever in interrogative sentences, how rendered	10	19
" rendered by alguna vez	15	14
" " " jamás or nunca	15	14
Every followed by the name of a day	5	7
" one who, how rendered	6	14
" rendered by todos los	4	47
" " " " "	5	7
Everybody rendered by todos	15	15
Everything that, how rendered	8	36
Except rendered by menos	11	68
Exceedingly rendered by the ending -ísimo	9	5
Exclamations, Use of sacred names in	13	19
Exercise, Phonograph, Directions for recording	1	27
" Reading	13	36
" "	14	5
Exercises, Written, Directions for preparing	7	30
Éxito, Tener buen	6	9
Extender, Irregular forms of	11	24
Extraer, Conjugation of	11	35
Extrañar	9	35

F

F, Sound of	1	5
Fail to, Not to, how rendered	14	57
Falta, Hacer	12	53
Falta, Use of, in stating time	5	6
Faltar	6	7
" por	12	49
Favorecer, Conjugation of	15	23
Feel like, followed by present participle, how rendered	10	10
Feminine form of adjectives	2	24
" " " nouns	4	7
" gender	2	23
" nouns	2	23
Fiebres intermitentes	11	57
Fin de, Á	13	63
" " que, Á	13	63
" En	10	15
Fines, Á	11	68
" preceded by a preposition	12	15
Finish, To, followed by present participle, how rendered	7	47
First-class, how rendered	9	28
" " " "	13	14
" rate, how rendered	9	28
" " " "	13	14
Fit, To, how rendered	11	45
Fond of rendered by amigo	10	26
For me, Possible, how rendered	10	20
Forget, To, how rendered	10	14
Former, The, rendered by aquél	12	46
Forms, Word	11	12
Fortuna	15	14
Frente á	10	12
" al	10	12
" En	10	12
Frío, Tener	6	28
From rendered by por	9	27
Fruit, how rendered	8	42
Fruta and frutas	8	42
Fué and era	8	11
" Meaning of	5	1
Fuego and incendio	15	15
Fuera, Meaning of	10	33
Fuere, Meaning of	12	34
Fueron, Meaning of	8	2
Fuerza, Por	13	48
" " la	13	49
Fuí, Meaning of	8	2
Fuimos, Meaning of	8	2
Fumar and fumarse	15	62
Future indicative, Use of	13	51
" tense	6	24
" "	9	8
" "	11	20
" " first person plural	7	36
" " third person plural	7	7
" " Use of, to express supposition or conjecture	7	8

	Sec.	Page
Future tense, Use of, to express supposition or conjecture	7	41
" " Use of, to express uncertainty or bewilderment	7	18
G		
G, Sounds of	1	5
" " "	1	9
" in the combinations gue, gui	1	4
Gana, ganas	10	10
Gastar, meaning to take	11	50
Gender	2	23
Gente and pueblo	12	16
" Grammatical construction of	10	48
Gerund	11	14
" not used adjectively	13	57
" " " after si	13	13
" " " as a substantive	11	72
Get along, To, how rendered	9	56
" rid of, To, how rendered	10	11
" up, To, how rendered	11	33
Going, To be, how rendered	7	8
" " " " "	7	15
Good looking, how rendered	13	52
Gracia, meaning name	2	25
Grammatical terms, Definitions of	11	8
Gran, Grande	6	6
Great friend of mine, A, how rendered	3	23
Greeting, Forms of	10	58
" " "	12	60
" " "	14	29
" " "	15	57
Guardar, meaning to put away	13	28
Gustar, how used in rendering to like	8	34
" Use of cómo with	8	36
" " " instead of querer	9	60
Gusto, De mal	14	28
H		
H, Sound of	1	6
" " "	1	9
Ha and tiene	4	7
" Meaning of	4	3
" Position of	4	45
Haber and tener	5	28
" "	6	25
" applied to distance	12	21
" Conjugation of	14	22
" de	13	48
" "	13	51
" meaning there to be	6	25
Haber meaning there to be	14	84
" que, meaning to be necessary	11	74
" Use of, in compound verbal forms	11	14
Habrá, habré, Meaning of	7	33
Hace años	8	13
" applied to time elapsed	4	10
" " " weather conditions	6	29
" días	8	13
Hacer applied to the weather	6	28
" " " " "	8	12
" " " time elapsed	4	10
" " " " "	8	12
" as the equivalent of the auxiliary do	8	37
" Conjugation of	13	3
" followed by an infinitive and its accusative	11	39
" Irregular forms of	13	3
" lo posible	9	59
" meaning to become	15	15
" notar	14	31
" por	13	25
" que, meaning to cause	11	39
" un descuento	14	63
" una invitación	8	52
" used reflexively	15	21
Hacerle una diligencia á una persona	9	39
Hacerme comprender	4	35
Hacerse, meaning to become	9	56
Haga, meaning of	4	3
" hagamos, Meaning of	13	3
Hágame	4	7
Hagamos, Meaning of	10	2
Hago, Meaning of	13	3
Hallarse, meaning to be	11	79
Hallo, how rendered	7	49
" rendered by qué hay	12	60
Hambre, Tener	6	28
Han and tienen	5	28
Hara, haré, Meaning of	7	33
Hardly anything rendered by poco más	14	55
" rendered by casi no	4	36
Hasta luégo, hasta mañana, etc.	6	28
" meaning as much as	12	47
" Meanings of	6	26
Have a coat made, To, how rendered	11	38
Have, To, how rendered	4	7
" " " "	5	28
" " " "	6	25
" to, To, rendered by deber	6	4

	Sec.	Page
Hay	6	25
" Con eso	13	18
" de qué, No	4	52
" Meaning of	3	25
" necesidad de	10	44
Haya, Meaning of	8	29
Haz, Meaning of	13	3
He and tengo	4	7
" who rendered by el que	6	9
Hear about or of, To, how rendered	7	42
" of or from, how rendered	6	31
" To, meaning to be told, how rendered	15	18
Heart, To learn by, how rendered	12	52
" With all one's, how rendered	11	91
Hecho, Meaning of	6	21
Hello (see *Hallo*)		
Help for it, There is no, how rendered	15	24
Hemos and tenemos	5	28
Herself rendered by se	8	40
Hice, hiciera, hicimos, etc. (see *Hacer*)		
Himself rendered by se	8	40
His, hers, theirs, yours, how rendered	3	11
Hizo, Meaning of	8	2
Hombre, meaning manly	8	28
Hora es, Qué	4	10
How are you, how rendered	9	56
" " " getting along, how rendered	9	56
" old are you, how rendered	5	11
" rendered by qué	6	40
" to do, To learn, how rendered	7	28
Hubiera, Meaning of	10	33
Hubo, Meaning of	11	56
Hundreds, Counting by	15	60
Hungry, To be, how rendered	6	28
" " feel, how rendered	6	28
Hypothetic mode	11	20
" " how formed	15	17
" " " used	15	17
" mode, Indicative and subjunctive forms used instead of	15	18

I

I, in diphthongal combinations	11	3
" Sound of	1	3
" " " not affected by r following	6	1
Iba, Meaning of	9	2
Idioma, lengua, and lenguaje	12	52
If, followed by past participle, how rendered	13	57
" it were not that, how rendered	10	43
-illo, Diminutive ending	14	28
Imperative	4	9
"	7	37
" first person plural	10	8
" form of regular verbs in -ar	7	38
" " of regular verbs in -er and -ir	8	38
" " used with nosotros	10	8
" " used with tú	13	16
" mode	11	19
" reflexive form used indefinitely	11	74
" sentences, Negative	7	45
" Use of	10	13
" " " pronouns with	7	37
Imperatives, Combination of two	8	51
Impersonal phrases	10	44
Importa, No, Meaning of	3	1
Importar	13	20
In case that, how rendered	9	27
" negative particle equivalent to English in- or un-	11	43
" order to rendered by á fin de	13	63
" rendered by de	4	20
" " " "	4	26
" " " "	11	34
" " " por	13	53
Incendio and fuego	15	15
Indefinite article	2	23
" "	11	9
" " not used before a period of time	4	22
" " Omission of	8	23
" " " "	12	49
" " " "	13	12
" " " "	14	17
" " " "	15	47
" " " "	10	45
" " " "	4	35
" " Use of	3	21
" " " "	4	23
India, L	11	33
Indicative mode	11	19
" " Compound tenses of the	11	21
" " Simple tenses of the	11	20
Infinitive	3	4
"	11	13
" Adjective phrases formed by the	13	18

	Sec.	Page
Infinitive as a substantive	11	72
" Definite article with the	11	72
" preceded by al	6	44
" " " "	11	74
" " " "	11	89
" used after prepositions	4	9
Infinitives, Endings of	4	36
Infinito	14	35
Inflect, To, Definition of	11	13
Inflection, Definition of	11	13
Inflective words	11	13
Informe and informes	15	20
Interrogative sentence, Forms of the	1	14
" " Forms of the	5	29
" " Forms of the	1	17
" sentences, indirect, Forms of	7	42
" words, Position of	4	14
" " " "	7	42
Intransitive verbs	11	17
Ir á	7	15
" " negocios	14	36
" " que	13	17
" Conjugation of	15	56
" followed by gerund	13	68
" Forms common to, and ser	8	6
" meaning to be sent	14	57
" negative particle	14	28
" para	7	15
Irishman and the American, The	13	36
" " " " "	14	5
Irregular verbs	4	37
" " Conjugation of	14	23
Irse	9	6
-ísimo, Ending	9	5
Istmo, Pronunciation of	11	23
It is I, it is they, etc.	14	29
" " rendered by hace	6	29
" " said, it is thought, etc.	9	13
" rains, it snows, how rendered	11	76
" used indefinitely	5	5
" " "	10	44
-ito, Diminutive ending	13	18

J

J in reloj	5	4
" Sound of	1	6
" " "	1	9
Jamás and nunca	14	35
" meaning ever	15	14
Jesús as a proper name	14	53
Journey on the Transandine Railroad, A	12	8
Just, To have, followed by a participle, how rendered	5	4
" " have, followed by a participle, how rendered	5	26

K

K, Sound of	1	6
Keep books, To, how rendered	10	60
" To, rendered by tener	6	27

L

L, Sound of	1	6
La, Omission of, before casa	5	35
" used redundantly	2	33
" " "	3	7
Lack, To, how rendered	6	8
Ladies, Forms used in addressing	4	27
Lado de, Al	13	50
" Dejar á un	12	61
" y lado	12	48
Largo, Á lo	13	22
" de, Á lo	12	46
Last month, last week, etc., how rendered	5	6
" " last week, etc., how rendered	7	11
Latter part of, how rendered	12	15
" The, how rendered	10	52
" " " "	12	46
Le . . . á él, le . . . á usted, etc.	4	8
" " " " " "	4	24
" and lo, accusative cases	6	29
" Se used instead of	6	30
" used instead of lo after se	9	36
Least, At, how rendered	11	78
" " the, how rendered	11	78
Leave taking, Familiar expressions used for	6	28
" To, something for a person	7	9
Lengua, idioma, and lenguaje	12	52
Lenguaje, idioma, and lengua	12	52
Les, dative case of ellas, ellos, and ustedes	5	28
" Se used instead of	6	30
" used instead of los after se	9	36
-less, English ending, rendered by means of sin	11	91
Let . . . be followed by a past participle, how rendered	11	74
Letter applying for a position	15	7
" Business	14	47
" Family	15	4
" from a traveler to his professor of medicine	15	33
" of friendship	14	44

	Sec.	Page
Letter writing, Abbreviations used in	14	52
" " Abbreviations used in	15	7
" " Forms of expression in	14	53
" " Forms of expression in	14	58
Levantar and levantarse	11	33
Leyendo, Meaning of	10	32
Libertad, Tomarse la	15	19
Ligero	4	34
Like, To, how rendered	8	34
Liquid	1	7
Little, A, how rendered	7	26
Ll, sound of	1	6
Llama, Se, Meaning of	2	20
Llamarse, Meaning of	9	2
Llamo, Me, Meaning of	2	20
Llegar á ser meaning to become	9	58
" meaning to reach or to be received	6	44
Llenar de	14	49
Llenarse de	14	27
Llevar libros	10	60
" meaning to charge	15	63
Llevarse	13	14
Llover	11	76
Llueva, llueve, Meaning of	11	56
Lo, accusative of él and usted	3	17
" after infinitive	3	6
" and le, accusative cases	6	29
" cual, Por	8	18
" followed by an adjective and de	15	20
" followed by an adjective or adverb and que	10	29
" más pronto que pueda	10	9
" meaning the thing, the things	6	6
" Meanings and uses of	4	7
" mismo de siempre	10	13
" " que	7	19
" not rendered	14	36
" que, De, meaning than	9	43
" " es, meaning as for	13	63
" " meaning what	4	8
" " Por	9	58
" " used instead of lo cual	15	18
" Redundant use of, with accusative	3	7
" " " " with eso, esto	6	7
" Use of	6	29
" " " with hacer	8	37
" used as an expletive	13	53
Lograr	12	17
Lograr	15	18
Long run, In the, how rendered	13	22
Longer rendered by más tiempo	5	19
Look like, To, how rendered	12	21
" " " " "	15	55
Los que, meaning those who	6	9
Loser, To come out a, how rendered	10	59
Luégo	6	28
Lugar, Dar	11	90
" Tener	15	15

M

	Sec.	Page
M, Sound of	1	6
Mal, apocopated form of malo	5	27
" Tener á	6	25
Malo used instead of mal	4	12
Mandar followed by an infinitive	11	38
Mandarse hacer ropa	14	33
Manejarse	15	46
Manera, Phrases with	12	17
Manos de, En	11	90
Mantener, Conjugation of	12	15
Many a, how rendered	15	48
María as a man's name	14	53
Mas and pero	5	19
" " "	6	27
Más . . . que meaning more . . . than	4	35
" as the equivalent of most	4	26
" bien, meaning rather	3	43
" de, meaning longer than	4	21
" " " more than	4	21
" " " " "	4	35
" " lo, followed by an adjective	12	59
" " " que, Más que used instead of	13	51
" meaning most	11	33
Masculine form of adjectives	2	24
" gender	2	25
" nouns	2	23
" plural form, Use of	8	18
Matter with, To be the, how rendered	4	10
Materia, Entrar en	10	46
Mayor	9	41
Mayores, meaning many or great	10	45
Me . . . á mí	4	8
" " "	4	24
" meaning myself	4	35
Meals in Spanish-speaking countries	8	7
" " Spanish-speaking countries	10	10
Mean, To, rendered by querer decir	12	29

	Sec.	Page
Means, By any, how rendered	11	73
" " no, how rendered	11	73
" of, By, how rendered	8	42
Mediados	14	59
Medio de, Por	8	42
" preceded by y	4	22
Medir, Irregular forms of	12	34
Mejor dicho	7	54
Memoria, Aprender de	12	52
Menor	9	41
Menos, Al	11	78
" meaning except	11	68
" Por lo	11	78
Menudo	9	39
Mezclar, Use of de with	14	18
Mi used instead of mío	8	25
Mido, midiendo, etc. (see *Medir*)		
Miedo, Tener	14	33
Mientras más, meaning the more	14	55
Mil, Un not used with	7	12
Millón, Use of de and un with	7	12
Mind, To, how rendered	7	42
Mío and el mío	3	7
" Use of, instead of mi	5	19
Mirar	10	49
Mismo, Aquí	15	51
" Emphatic use of, with pronouns	8	25
" Emphatic use of, with reflexive verbs	14	32
" Por eso	7	27
" tiempo que, Al	12	15
" Use of, with ahora, hoy, etc.	7	15
Missing, To be, how rendered	6	8
Mistaken, To be, how rendered	13	50
Mitad, Use of definite article with	9	14
" " " " " "	11	36
Mode	11	19
Modo, Phrases with	11	73
" " "	12	18
More . . . than rendered by más . . . que	4	35
" than, with reference to number, rendered by más de	4	35
Morir, Irregular forms	15	16
Morirse	15	16
Mostrar, Irregular forms of	11	56
Motivo por el cual	8	18
Mover, Irregular forms of	14	24
Mozo	8	39
" Buen	13	52
Mrs., how rendered	14	54
Mucho, meaning many a	15	48
Muchos, Omission of, before años, días, etc.	8	13
Muerto	15	16
Muestra, muestre, etc. (see *Mostrar*)		
Mueva, muevo, etc. (see *Mover*)		
Mujer, meaning wife	12	54
Mula, montar and viajar en	12	28
Must rendered by deber	6	4
Muy amigo mío	3	23
" Pronunciation of	11	5
Myself rendered by me	4	35
" " " "	8	40
" " " yo mismo	8	25

N

N, Sound of	1	6
Ñ, Sound of	1	7
Nacer	11	33
" Irregular forms of	14	25
Nada de	4	51
" "	8	17
" " No tiene, followed by an adjective	9	15
" más, meaning only	8	56
" que desear	4	36
Name, First, used in addressing a lady	4	27
" Full, of a married woman	14	54
Names, Family, how used	15	52
" of the Deity, the saints, etc. used in exclamations	13	19
Nationality expressed by adjectives	1	15
Natural, Como es	15	14
Nazca, nazco, Meaning of	11	25
Necesidad de, Verse en la	14	58
Negative sentence, Form of the	1	14
" " " " "	5	29
Negocio and negocios	6	8
Neuter gender	2	23
" nouns	2	23
" pronoun	13	53
" substantives	13	53
Nevar	11	76
News, To have, how rendered	15	18
" What is the, how rendered	8	22
Next month, next week, etc., how rendered	7	11
Ni	2	8
" connecting two nouns or pronouns	7	27
" meaning not even	8	52
Nieva, nieve, Meanings of	11	57
Ningún and ninguno	9	43
Ninguno, meaning nobody	9	43
No bien, meaning scarcely	14	56

	Sec.	Page
No . . . más que, meaning nothing . . . besides, only	9	58
" Position of	1	14
" Use of, with ni	2	8
" " " " other negatives	4	35
Nobody rendered by ninguno	9	43
Noche, De	4	47
Nombre, De	8	23
Nominative case	11	17
Nos	5	28
" meaning ourselves, to ourselves	8	40
Nosotros, De	8	45
Nothing at all rendered by nada de	4	51
Noticia and noticias	12	18
" " "	15	18
Nouns	2	23
" used as adjectives	8	23
Novedad	14	56
Now and then, how rendered	8	55
Nowadays, how rendered	13	55
Nuestro	5	28
Nuevo, Qué se dice de	9	21
" " hay de	8	22
Number	3	27
"	11	11
" as applied to verbs	11	15
Numbers, Decimal, how written	7	13
" how divided	7	13
" " used in naming centuries	11	68
" " " in naming streets	8	16
" Use of, in expressing dates	5	9
Nunca and jamás	14	35
" meaning ever	15	14

O

O, Sound of	1	8
Ó, Use of ú instead of	14	30
Object, Direct (see *Accusative*)		
Objective case	11	17
Obligado, Verse	12	16
Obra and trabajo	10	50
Obtener, Conjugation of	14	60
Ocurrir and ocurrirse	13	20
Of hers, of his, of mine, etc	3	21
Ofrecer, Irregular forms of	14	25
Oiga, oigo, etc. (see *Oír*)		
Oír decir, meaning to hear it said	7	42
" followed by an infinitive	15	53
" hablar, meaning to hear people say	7	42
" Irregular forms of	12	35
Ojalá	15	54
Old, To be . . ., how rendered	5	11
Olvidar, Constructions of	10	14
" " "	13	19
Omission of pronoun	1	14
" " "	1	15
" " "	2	4
On account of, rendered by por	6	27
" before the name of a day	12	17
" followed by present participle	11	74
" hand, To have, how rendered	10	59
" the other hand, " "	13	55
Once in a while, " "	8	55
One, referring to a preceding noun	2	13
" " " " " "	3	6
One's best, To do, how rendered	9	59
Oneself rendered by se	8	40
Only, Adjective, rendered by solo	5	5
" rendered by nada más	8	56
Oponer, Conjugation of	13	21
Ora	12	46
Orden, De primer	13	14
" Gender of	10	45
Órdenes, Dé sus	10	46
" Estoy á sus	10	46
Order of words	8	35
" " " Change in the	1	22
" To give an, how rendered	9	43
Ordinals, Cardinals used instead of	8	16
" " " " "	11	68
Oro	13	56
Os	15	12
Otherwise, rendered by de lo contrario	10	50
Ought to, rendered by deber	6	4
Our, rendered by de nosotros	3	45
Ours, rendered by de nosotros	3	45
Ourselves, rendered by nos	8	40
Overlook, To, how rendered	10	47
Owing to, rendered by por	6	27
Oye, oyendo, etc. (see *Oír*)		

P

P, Sound of	1	7
Pagar, Construction of	9	46
País, Del	13	57
Papel, Desempeñar	13	51
" Hacer	13	51
Par, pares	10	27
Para, hombres, para ropa	9	39
" meaning in order to	4	20
" mí, meaning in my opinion	14	59
" servir á usted	7	51
Parece used impersonally	3	45
Parecer, Al	12	28
" meaning to look like	12	21
Parecerse	15	55

	Sec.	Page
Parecido, Ser	15	55
Parte de, De	11	90
" Por otra	13	55
" Use of, to express fractional numbers	11	36
Partes, Por todas	15	51
Participle	11	13
Particles	7	42
Pasado, meaning last	5	6
Pasar adelante, meaning to walk in	13	58
" por, meaning to call at	13	58
" Uses of	8	13
Pasarlo, meaning to be or to fare	15	50
Pasear and pasearse	13	47
" Ir á	13	47
Paseo	12	29
Paso, Abrirse	13	52
" De	11	52
" que, Al	14	58
Past participle	4	6
" "	11	14
" " not used after si	13	57
" " preceded by if	13	57
" " The	4	38
" tense (see *Preterit tense*)		
Patagonia, La	11	33
Patria	11	68
Pay attention, To, how rendered	14	16
Pedido, Hacer un	9	43
Pedir, Irregular forms of	11	25
Pena, Merecer la	14	33
" Valer la	14	33
Pensar, Irregular forms of	14	23
" Meanings of	9	14
People, how rendered	10	48
" " "	12	16
Perder, Irregular forms of	14	23
Permanecer, Irregular forms of	11	57
Permanezco, etc. (see *Permanecer*)		
Permitirse	12	19
Pero and mas	5	19
" " "	6	27
Person, as applied to substantives	11	11
" " " " verbs	11	15
Personal pronouns	11	11
Pertenecer, Irregular forms of	11	57
Pertenezco, etc. (see *Pertenecer*)		
Perú, Civilization of ancient	12	36
" El	9	6
Pesar	9	16
Pescado and pez	14	35
Peso and pesos	9	40
Phonograph exercise, Directions for recording	1	27
" exercises, Directions for recording long	6	18
Phonograph record, Directions for study of	1	1
" record, Directions for study of	1	10
" Speed of	1	3
" " "	1	10
Pida, pidiendo, etc. (see *Pedir*)		
Pie, Á	15	53
" De	15	53
" Ponerse de	15	53
Piensa, pienso, Meaning of	9	2
Pies de usted, Á los	15	57
Plaza	13	54
Plazo	13	57
Plural form	3	27
" number	3	27
" "	11	11
" of adjectives and nouns ending in z	4	8
" " nouns ending in s not accented on last syllable	5	8
" " substantives ending in an accented vowel	15	58
" " surnames	7	51
Población, meaning town	15	47
Pobre, El, meaning the poor soul	14	59
Poco, Á	15	15
" de, Á	14	30
" " "	15	15
" más, meaning hardly anything	14	55
" Un, in Yo hablo un poco de español	2	34
Poder	7	6
" de, En	15	21
" Irregular forms of	11	57
Podrá, podré, Meaning of	7	2
Pon, Meaning of	13	4
Poner, Irregular forms of	11	57
" un telegrama	11	51
" Use of dative case with	15	49
" Use of	11	36
" " "	14	32
Ponerse en ridículo	14	59
Ponga, Meaning of	8	28
Pongo, Meaning of	9	2
Por . . . que, meaning no matter how	9	16
" entre	13	52
" meaning from	9	27
" " in order to	11	47
" " on account of, owing to	6	27
" " per or a	9	52

	Sec.	Page
Por, Use of, with salir and ponerse	13	53
Portarse	14	58
Posible, Hacer lo	9	59
Position of adjective (see *Adjective*)		
" " cases of pronouns	4	8
" " cases of pronouns with the imperative	7	38
" " cases of pronouns with the imperative	7	45
" " cases of pronouns with the imperative	4	9
" " cases of pronouns with the infinitive	3	6
" " cases of pronouns with the infinitive	4	9
" " cases of pronouns with the subjunctive	7	39
" " cases of pronouns with verbs governing infinitive	6	26
" " cases of pronouns when verb precedes subject	11	32
" " subject (see *Subject*)		
Possession indicated by de	3	5
Possessive adjective, English, preceding present participle	14	58
Possessive adjective, English, preceding present participle	15	49
Possessive adjective, Inflection of	3	28
" " Use of definite article instead of	2	23
" adjectives defined	11	10
" adjectives (see also *Nuestro, Su, Suyo, Tu, Tuyo, Vuestro*)		
" adjectives, Use of, in the phrases of his, of mine, etc	3	21
" case, English, with a person's name understood	5	35
" case, English	10	29
" pronouns	11	10
Posted about, To be, how rendered	13	55
Postpreterit tense	9	11
" "	11	21
" " of regular verbs used with él, usted, etc	9	10
" " Use of	10	43
" " with nosotros	9	39
Predicate, defined	11	8
Preferir, Irregular forms of	14	26
Prefiero, prefiriendo, etc. (see *Preferir*)		
Preguntar á	4	9
Prepositional case	11	17
Prepositions	2	9
" List of	11	15
" Position of	2	9
Present participle	4	9
" "	11	14
" " English	13	19
" " "	13	57
" " not used after prepositions	4	9
" " of regular verbs in -ar	4	37
" " of regular verbs in -er and -ir	7	36
" " (see also *Gerund*)		
" tense	9	8
" " first person plural	7	7
" " indicative mode	11	20
" " of regular verbs in -ar	5	26
" " " " " " "	4	37
" " " " verbs in -er and -ir	6	4
" " " " verbs in -er and -ir	7	6
" " used instead of future	7	10
Prestado, Pedir	13	22
" Tomar	13	22
Preterit, Compound	14	56
" subjunctive	9	37
" " first person plural	10	8
" " Two forms of the	11	69
" " Use of	9	49
" " " "	10	42
" " " "	10	44
" " " "	11	71
" " Use of, in conditional sentences	9	38
" " Use of, in conditional sentences	10	43
" " Use of post-preterit instead of	10	43
" " Use of, with si	9	49
" " with nosotros	10	8
" tense	9	8
" " indicative mode	11	21
" " of regular verbs in -ar	8	4
" " of regular verbs in -ar	5	27

	Sec.	Page
Preterit tense of regular verbs in -er and -ir	8	5
" " of regular verbs in -er and -ir	8	32
" " subjunctive mode	11	22
" " used with ellos and ustedes	8	5
Prever, Conjugation of	13	59
Prices, how expressed	9	40
Primer	5	4
Primera clase, De	9	28
" De	9	28
Principiar, Use of the dative case with	11	77
Principos preceded by a preposition	12	15
Prisa	10	12
" Darse	13	19
Profesor and catedrático	15	44
Progresos	11	72
Prohibir, Construction of	11	73
Pronominal possessive adjectives	11	10
Pronoun included under substantive	11	9
" Omission of	1	14
" " "	1	18
" " "	2	4
" rarely used with subjunctive forms	9	24
" Use of, with the imperative	7	37
Pronouns (see *Cases*)		
Pronunciation of adverbs in -mente	11	7
" " the vowels	1	3
" " " consonants	1	4
" " vowel combinations	11	3
" Rules of	11	1
Proper names, Compound	14	52
" substantive	11	9
Provecho, Hacer	10	48
Próximo pasado	11	37
Prueba de, En	13	50
Pude, Meaning of	6	21
Pudiera, pudiendo, etc. (see *Poder*)		
Pudo, Meaning of	6	21
Pueblo and gente	12	16
Pueda, Meaning of	10	2
Puede, Meaning of	4	4
Puedo, Meaning of	4	4
Pues bien	9	28
" Emphatic use of	14	31
" meaning then	5	20
" " "	7	11
" " "	8	26
Puesto en razón	13	55
" meaning on	14	32
Punto de, Estar á	11	79
" De todo	13	49
" En	15	23
" Hasta cierto	13	55
Puse, pusiera, etc. (see *Poner*)		
Put on, To, how rendered	11	36

Q

	Sec.	Page
Q, Pronunciation of	1	7
Que after prepositions expressing time	15	54
" Conjunction	2	4
" "	4	25
" El, meaning the fact that	15	49
" followed by an infinitive	8	55
" " " " "	3	6
" " " " "	4	36
" indicating reason or cause	4	50
" meaning for	5	20
" " " the fact that	14	58
" " " " "	15	49
" Relative	2	7
" te vaya bien	14	62
Qué hay, meaning hallo	12	60
" in exclamations	6	40
" Position of	4	14
" sé yo	5	19
" tal, before a noun	8	21
" " Literal and proper translation of	2	3
" " used as a form of greeting	7	49
" tiene usted	4	10
" used instead of qué tal	10	29
Quedar en	8	26
" mal	14	30
" por hacer	11	37
Quedarle mal á una persona	14	30
Quedarse	9	6
Querer, meaning to love	7	54
" Irregular forms of	13	4
Querrá, querré (see *Querer*)		
Quien	7	9
" No hay	10	26
" used absolutely	12	19
Quién, De, meaning whose	3	5
" " "	9	42
Quienes	7	9
Quiera, Meaning of	7	33
Quiere, Meaning of	3	2
Quiero, Meaning of	3	1
Quise, quiso, etc. (see *Querer*)		
Quitar applied to wearing apparel	11	78

R	Sec.	Page
R, Liquid	1	7
" Sounds of	1	7
Rain, To, how rendered	11	76
Rare, applied to food, how rendered	10	13
Rate, At any, how rendered	7	52
" " " " "	11	78
Rather rendered by más bien	3	43
" " " mejor dicho	7	54
Rato	7	41
" Hace	8	13
" Mucho	8	13
" Pasar un mal	14	60
Razón, Idiomatic uses of	8	36
" social	14	37
" Tener	8	36
Recién	15	18
Recordar and acordarse	9	7
Recuerda, recuerdo, Meaning of	9	2
Reducir, Irregular forms of	13	35
Reduje, redujo, etc. (see *Reducir*)		
Reduzca, reduzca, etc. (see *Reducir*)		
Referir, Irregular forms of	13	35
Refiero, etc. (see *Referir*)		
Refiriendo, refirió, etc. (see *Referir*)		
Reflexive form of transitive verbs	12	47
" verbs	9	7
" " formed from transitive verbs	15	17
" " formed from transitive verbs	15	48
" " Illustrations of	8	10
" " " "	8	33
" " " "	9	6
" " Imperative of (see *Imperative*)		
" " Participle of	11	76
Regular verbs	4	37
" " Conjugation of	14	19
" " " "	14	21
" " First person plural of	7	7
" " in -ar	9	8
" " " "	4	37
" " " -er	6	23
" " " -ir, Copreterit of	7	6
Reír, Irregular forms of	14	4
Reírse de	14	29
Remedio, No tener	15	24
Repetir, Conjugation of	15	57
Requiere, requiero, Meaning of	10	33
Resolver, Irregular forms of	12	4
Respecto and respeto	12	46
Restaurant, how rendered	8	34
Resuelto, Meaning of	12	4
Resuelvo, etc. (see *Resolver*)		
Review and Conversation, Object and character of the	1	25
Ríe, río, etc. (see *Reír*)		
Riendo, riera, etc. (see *Reír*)		
Right here, how rendered	15	51
" To be, how rendered	8	36
Riquezas	11	32
Rogar, Irregular forms of	14	60
Ropa	9	45
" Almacén de	10	15
rr, Sound of	1	7

S	Sec.	Page
S followed by a consonant	12	48
" Sound of	1	7
" " "	1	9
Saber, meaning to taste	10	4
" Irregular forms of	13	4
" de, meaning to hear of or from	6	31
Sabrá, sabré, Meaning of	7	2
Saldrá, saldré, Meaning of	7	2
Sale, Meaning of	7	3
Salgo, Meaning of	7	3
Salida	15	45
Salir de, meaning to get rid of	10	11
" perdiendo	10	59
San and santo	14	40
" " "	14	61
Satisfacer, Conjugation of	15	23
Sc, Sound of, before e or i	1	8
Scarcely rendered by casi no	4	36
Se dice, se habla, etc.	9	12
" entiende	10	28
" le	9	36
" meaning herself, to herself, himself, etc.	8	40
" used indefinitely	9	12
" " " in the imperative	11	74
" " instead of the datives le and les	6	30
Sé, Meaning of	4	4
Sea como fuere	12	51
" Meaning of	10	34
" que	15	20
Seguir, Irregular forms of	12	36
Según, Omission of lo que after	7	52
" parece	7	29
Seguro de que, Estar	6	26
" que	6	26
Sentarse and sentirse	8	33
Sentence defined	11	8
Sentido	14	54

	Sec.	Page
Sentir, Irregular forms of	11	58
Señas, meaning address	14	34
Señor, Use of, before a title	15	45
" " " in speaking of a person's relatives	3	20
" " " with the definite article el	2	24
Señora, meaning ladylike	8	23
" " wife	9	7
" Mi, a polite form of address	4	27
" Use of, in speaking of a person's relatives	3	20
Señorita, Use of, in speaking of a person's relatives	3	20
Sepa, sepamos (see *Saber*)		
Ser and estar	3	4
" " "	3	20
Servidor, Use of, in polite language	2	25
Servir de ocasión	14	28
" Irregular forms of	14	26
" Meanings of	8	41
Servirse, Use of, in making a request	12	20
Settle an account, To, how rendered	13	65
Should rendered by deber (see also *Deber*)	6	4
Si no fuera que	10	43
Sí, Emphatic use of	2	16
" " " "	3	16
" meaning himself, herself, etc	11	73
" prepositional case	14	32
Siempre que, meaning provided that	15	57
Sienta, se, Meaning of	8	28
Siente, Meaning of	5	24
" se, Meaning of	5	24
Siéntese, Meaning of	6	21
Siento, me, Meaning of	5	24
" " " "	8	28
" Meaning of	5	24
Siga, Meaning of	8	28
" " walk in	8	39
Sigo, Meaning of	10	1
Sigue, Meaning of	10	1
Siguiera, siguiendo, etc. (see *Seguir*)		
Sin más por hoy	14	58
" Use of, in rendering the English negative ending -less	11	91
Singular number	3	27
" "	11	11
" substantive	11	11
Sino, Use of que after	9	15
" " " with no	2	33
Sintiendo, sintió, etc. (see *Sentir*)		
Siquiera	14	16
Sirva, sirvo, etc. (see *Servir*)		
Sirve para, Meaning of	6	2
Sirviendo, sirviera, etc. (see *Servir*)		
Sleep, To go to, how rendered	15	16
Sleepy, To be, how rendered	8	10
Snow, To, how rendered	11	76
So, And, rendered by así es que	5	21
" " " " de suerte que	15	59
" as, rendered by de modo que	12	18
" If that is, how rendered	7	29
" Is it, rendered by ¿Es verdad?	9	26
" " that not, how rendered	6	37
" many, rendered by tantos	7	41
" much, rendered by tanto	7	41
" that, rendered by de modo que	12	18
" to speak, how rendered	11	48
Sol, Hace	12	21
Sólo, Tan	15	59
Someter and someterse	13	22
Sometimes, how rendered	10	19
Somos, Meaning of	3	25
Son, Meaning of	3	25
South America, Natural wealth of	11	26
Soy, Meaning of	1	12
Spain's Colonies in America	11	59
" " " "	12	5
Spanish, thinking in, Importance of	6	43
Spelling, Changes in	5	27
" " "	10	49
" " "	11	39
" " "	11	80
" " "	12	22
" " "	12	51
" " "	13	22
" " "	13	50
" " "	14	16
" " "	14	57
" " "	14	60
Streets, how named by numbers	8	16
Strike (the hour) To, rendered by dar	8	22
Strong vowels	11	2
Su . . . de él	1	26
Su . . . de usted	1	24
" . . . " "	1	27
" Idiomatic use of, meaning some	15	47
" Use of el instead of	5	16
Subject defined	11	8
" omitted with subjunctive forms	9	24
" placed after the verb	4	51

	Sec.	Page
Subject placed after the verb . . .	11	82
" Position of, in affirmative sentences .	2	9
" " " in indirect interrogative sentences .	4	14
" " " in indirect interrogative sentences .	7	42
" " " in interrogative sentences . . .	1	17
" Verbs having no	11	76
Subjunctive, Illustrations of the use of	10	9
" Illustrations of the use of	10	42
" Illustrations of the use of	11	69
" Illustrations of the use of	13	49
" in sentences introduced by a negative	13	49
" mode	11	19
" Present and future .	7	39
" Preterit (see *Preterit subjunctive*)		
" Use of	7	47
" Use of, after forms of no querer decir . .	12	59
" Use of, in indirect negations	13	49
" with á no ser que . .	14	30
" " aconsejar . . .	14	33
" " aguadar que .	8	55
" " alegrarse . . .	10	9
" " " . . .	10	14
" " antes de	9	59
" " apenas	13	50
" " aun cuando . .	10	44
" " con tal que . .	13	14
" " confiar	14	58
" " cualquiera . . .	10	44
" " cuando	7	40
" " cuanto más . .	14	56
" " " menos .	14	56
" " desear	7	39
" " despues que . .	9	16
" " " " . .	10	9
" " diga	7	39
" " el que (the fact that)	15	50
" " en caso de que	9	27
" " es mejor que .	10	9
" " es necesario . .	11	71
Subjunctive with es necesario, es posible, etc. .	10	44
" " expressions of probability .	10	43
" " extrañar	9	35
" " hasta	8	48
" " hay peligro de que	11	71
" " impedir	11	70
" " imperative forms	15	19
" " impersonal phrases . . .	10	44
" " inmediatamente que	10	56
" " ir á que	13	17
" " lo más probable	7	40
" " lograr	12	17
" " luégo que . . .	7	47
" " mientras . . .	8	54
" " " más .	14	56
" " " menos	14	56
" " no creo que . .	10	9
" " " hay quien .	10	26
" " " me parece que	11	71
" " " quiere que .	10	9
" " " tener de . .	9	15
" " para que . . .	10	9
" " permitir	11	71
" " phrases expressing doubt . .	13	50
" " phrases expressing negation	13	50
" " phrases indicating probability	7	40
" " por . . . que .	9	16
" " prohibir	11	73
" " querer	7	39
" " quizá	11	71
" " sentir	8	39
" " siente	8	39
" " siento	8	39
" " tal vez	9	57
" " temer	11	70
" " tener miedo . .	14	33
" " venir á que . .	13	17
Substantive defined	11	9
Substantives used as adjectives .	8	23
" " " " .	13	51
Such a, how rendered	9	42
Sueño, Tener	8	10
Suerte que, De	15	59
Suma, En	7	26
Supe, Supo (see *Saber*)		

	Sec.	Page
Superlative degree of adjectives and adverbs	4	26
Superlatives, Use of definite article with	11	33
Supiera, supimos, etc. (see *Saber*)		
Suponer, Conjugation of	15	23
Supongo, Meaning of	7	34
Sur and sud	13	54
Sure, To be, how rendered	6	26
Surnames of married women	14	54
" Use of double	15	52
Suyo, Ambiguity in the use of	3	11
" and el suyo	3	7
" de él, suyo de usted, etc.	3	11
Syllabication	11	2
Syllables	11	2
" Division of words into	11	5

T

T, Silent, in istmo	11	23
" Sound of	1	7
Take care of (a person), To	11	78
Taken with, To be, how rendered	11	77
Tal, Qué (see *Qué tal*)		
" que, Con	13	14
" Un not used after	9	42
Tampoco	3	7
Tan luégo como	14	56
Tanto como and así como	10	47
" . . . como, meaning both . . . and, as well as	9	41
" . . . cuanto	11	71
" más . . . cuanto	12	48
" meaning so much	7	41
" mejor	11	37
" peor	11	37
" Por	12	18
" " lo	15	21
Tantos, meaning so many	7	41
" Otros	11	38
Tarde á la mañana, De la	7	53
" Es	5	5
Temprano, Es	5	5
Tendrá, tendré, Meanings of	7	2
Tener and haber	5	28
" " "	6	25
" Conjugation of	15	51
" de applied to dimensions	12	47
" " followed by an adjective	9	15
" " followed by a substantive	14	28
" meaning to be the matter	4	10
" " " " worth	7	22
" " " cause	7	52
" " " keep	6	27
" que	3	6
" Use of	5	6
Tener, Use of	11	79
" " "	12	50
Tenga, Meaning of	7	3
Tengo, Meaning of	2	1
" que	3	6
Tense	11	20
" and time, Difference between	11	22
Tenses, Compound	11	20
" defined	9	8
" Simple	11	20
Tercer	8	13
Than rendered by de lo que	9	43
That is to say, how rendered	8	24
The more . . . the more, how rendered	14	55
Themselves rendered by se	8	40
They, used indefinitely	4	34
" " "	7	22
Third person plural of verbs	7	7
" " " " "	7	22
Those who rendered by los que	6	9
Tiempo, Con el	13	51
" Más, meaning longer	5	19
Tiene, Meaning of	2	1
" que	3	6
Tierra caliente	14	56
" Meanings of	14	53
Time, Expression of	5	6
To a certain extent, how rendered	13	55
" rendered by por	11	47
Toca á, En lo que	7	26
Tocar á la puerta	13	59
Tocarle á uno, meaning to be one's turn	14	27
Toda la mañana, etc.	4	46
Todavía, Position of	3	30
Todo cuanto, meaning everything that	8	36
" Del, meaning absolutely	13	50
" el día	4	46
" " mundo	12	60
" " que, meaning every one that	6	14
Todos cuantos, meaning all those who	11	72
" ellos	4	47
" los, meaning every	4	47
" " "	5	7
" " que, meaning all those who	6	14
" meaning everybody	15	15
Tomarse	10	11
Tómese, Meaning of	6	21
Too many, rendered by demasiados	7	40

	Sec.	Page
Too much, rendered by demasiado	7	40
Trabajo and obra	10	50
" Dar	12	28
Traiga, Meaning of	8	28
Transitive verbs	11	17
Translation, Remarks on	1	16
" " "	2	3
" " "	4	38
" " "	6	43
Translations, Free	13	13
Tranvía, Tomar la	15	26
Tratar con, meaning to deal with	14	36
" de	4	34
Tratarse de	11	78
Truth is, The, rendered by lo cierto es	8	52
Try, To, how rendered	4	34
Tu	13	15
Tú	13	14
" Declension of	13	15
" Verbal forms used with	13	15
Turn, To be one's, how rendered	14	27
Tuve, Meaning of	4	4
Tuviera, Meaning of	10	33
Tuvimos, Meaning of	9	2
Tuvo, Meaning of	4	4
U		
U in the combinations güe, güi	10	49
" Silent	1	4
" "	1	9
" Sound of	1	3
Ú used instead of ó	14	30
un, English particle	11	43
Un, indefinite article (see *Indefinite article*)		
" Omission of	10	15
" poco de, meaning some	8	39
Uno que otro	14	17
Unos, meaning some	8	39
Uruguay, El	11	33
Used to, how rendered	9	9
Usted, Construction of	1	14
" Declension of	11	18
" Form of verb required by	8	28
Ustedes, Declension of	11	18
" requires the same form of the verb as ellos	8	28
V		
V, Sounds of	1	8
Va, Me, Le, etc.	9	56
Valer	10	15
Vámonos, Meaning of	10	2
Vamos	7	8
Van á ser las ocho	7	41
" Meaning of	7	3
Vaya, Meaning of	7	33
Ve, Meaning of	3	2
Veía, Meaning of	9	2
Vendrá, vendré, Meanings of	7	2
Venga, Meaning of	7	33
Vengo de, followed by an infinitive	7	16
" Meaning of	6	20
Venir á que	13	17
" " ser, meaning to become	13	55
" de followed by an infinitive	7	16
" Irregular forms of	15	22
" meaning to be sent or to reach	14	57
" " " fit	11	45
Venirse	13	21
Ventaja á, Llevar	13	63
Veo, Meaning of	3	2
Verb, Description of the	11	13
" Position of	11	32
Verbal derivatives	11	14
Verbs	3	4
" Conjugation of (see *Conjugation*)		
" Forms of	1	11
" " "	8	28
" in -eer	10	37
" " -iar	10	41
" " -olver	14	25
" " -uar	10	41
" " -uír	10	37
" " "	12	53
" Third person plural of, used indefinitely without subject	4	34
" Third person plural of, used indefinitely without subject	7	22
Verdad, Á la	9	27
" Es	8	26
" meaning is it so	9	26
Vestir, Conjugation of	15	53
Vez, Á la	4	49
" de, En	4	51
" Una que otra	14	17
Vía, calzada and camino	12	46
" de, En	14	56
Viaje, Estar de	14	36
Viejo, Disrespectful use of	9	15
Viendo, Meaning of	3	2
Viene de, followed by an infinitive	7	16
" Meaning of	6	20
" Que, meaning next	7	11
Vine, vino, Meaning of	6	21
Visitar á	11	76
Vista de, En	15	21
" Perder de	12	59

	Sec.	Page
Visto, Meaning of	4	4
Vivir, Use of	9	36
Volver á	7	9
Vos	15	12
Vosotros	15	11
Vowels, Combinations of	11	2
" Pronunciation of the	1	3
Voy, Meaning of	4	33
Vuestro	15	12
W		
W	1	8
" Pronunciation of	15	45
Walk, To go for a, how rendered	13	47
" " take a, how rendered	13	47
Warm, To be, how rendered	6	28
" " " " "	6	39
" " feel, how rendered	6	28
Weak vowels	11	2
Weather, State of the	6	29
" " " "	8	12
Welcome, You are, how rendered	4	52
Well done, how rendered	10	13
" spoken of, how rendered	10	19
" then, how rendered	8	26
What a, rendered by qué in exclamations	6	40
" for, rendered by á qué	9	26
" is this called, how rendered	4	12
" " the use, how rendered	9	21
" rendered by lo que	4	8
When rendered by en que	7	28
Where rendered by donde preceded by a preposition	8	9
" rendered by en que	7	28
Which, The way in, how rendered	12	49
While, A, how rendered	7	41
Whose rendered by de quién	9	42
Why, The reason, how rendered	9	58
With regard to, how rendered	7	26
" rendered by de	14	18
" " " "	14	27
Word, To send, how rendered	8	24
Words, Equivalence of (see *Equivalence*)		
" having the same form in the two languages	10	38
" having the same form in the two languages	11	34
" having the same form in the two languages	11	67
" having the same form in the two languages	12	48
" having similar forms in the two languages	15	19
" Order of (see *Order of words*)		
Worth, To be, how rendered	7	22
" " " " "	10	15
Would rendered by the copreterit	9	9
Wrong, To be, how rendered	8	36
X		
X, Sound of	1	8
" Words in which, is customarily pronounced like s	8	1
" Words in which, is customarily pronounced like s	9	5
" Words in which, is customarily pronounced like s	9	31
" Words in which, is customarily pronounced like s	10	32
" Words in which, is customarily pronounced like s	11	23
" Words in which, is customarily pronounced like s	11	54
" Words in which, is customarily pronounced like s	12	1
" Words in which, is customarily pronounced like s	12	22
" Words in which, is customarily pronounced like s	13	22
" Words in which, is customarily pronounced like s	14	1
" Words in which, is customarily pronounced like s	14	41
" Words in which, is customarily pronounced like s	15	1
" Words in which, is customarily pronounced like s	15	29
" written instead of j	9	5
Xc, Sound of, before e or i	1	8
Y		
Y, É used instead of	3	29
" Final, preceded by a vowel	11	5
" not used after ciento	7	12
" " " before centavos	7	10
" " " between two imperatives	8	51
" Sounds of	1	8
Ya lo creo	7	10
" que, meaning since	15	54
" Use of, with the future of verbs	8	42
" Used instead of ora	13	14
Yo, Declension of	11	18
You not literally translated when used indefinitely	12	52
Yourself rendered by se	8	40
Z		
Z, Final, changed to c in forming the plural	4	8
" Sound of	1	8